tehnoteka

https://tehnoteka.rs

# Uputstvo za upotrebu

## MBS šporet na čvrsto gorivo AS LUX crni

Tehnoteka je online destinacija za upoređivanje cena i karakteristika bele tehnike, potrošačke elektronike i IT uređaja kod trgovinskih lanaca i internet prodavnica u Srbiji. Naša stranica vam omogućava da istražite najnovije informacije, detaljne karakteristike i konkurentne cene proizvoda.

Posetite nas i uživajte u ekskluzivnom iskustvu pametne kupovine klikom na link:

https://tehnoteka.rs/p/mbs-sporet-na-cvrsto-gorivo-as-lux-crni-akcija-cena/

MBS

# Uputstvo za instaliranje i rukovanje

SD AS

SD AS S

## Štednjak na čvrsta goriva

# SD AS / SD AS S

## CENJENOM POTROŠAČU

Zahvaljujemo što ste nam ukazali poverenje i odlučili da kupite naš proizvod.

Napravili ste dobar izbor, jer štednjak poseduje tehničke karakteristike koje je svrstavaju u sam vrh svoje klase, u šta ćete se uveriti tokom eksploatacije.

Molimo Vas da pažljivo pročitate ovo uputstvo pre nego što počnete da koristite štednjak, jer ćete u njemu naći savete za pravilno rukovanje.

Verujemo da ćete se i Vi upisati u knjigu zadovoljnih kupaca naših proizvoda.

Maber Comerc d.o.o.
Smederevo

## SADRŽAJ

1. Uvodne napomene.....2
2. Opis štednjaka.....3
3. Povezivanje štednjaka na dimnjak.....4
5. Gorivo.....6
6. Potpala i loženje.....7
6. U slučaju požara.....8
7. Upravljanje radom štednjaka.....9
7.1. Dugme za izbor režima rada štednjaka.....9
7.2. Regulator primarnog i sekundarnog vazduha.....9
7.3. Korišćenje rerne.....10
8. Čišćenje i održavanje štednjaka.....11
9. Nepravilnosti u radu i preporuke za njihovo otklanjanje.....12
10. Opšte napomene.....13
11. Saveti za zaštitu okoline.....13

## 1. UVODNE NAPOMENE

**Važno:**
Molimo Vas da ovo uputstvo pročitate pažljivo. U njemu su opisane sve faze i dati su svi saveti za besprekorno funkcionisanje štednjaka.

**U SLUČAJU NEPRIDRŽAVANJA OVOG UPUTSTVA ZA KORIŠĆENJE, PROIZVOĐAČ NE SNOSI NIKAKVU ODGOVORNOST ZA NASTALU ŠTETU.**

**Korišćenje uputstva:**
Sa ovim uputstvom kompanija **Maber Comerc d.o.o. Smederevo** želi da obezbedi korisniku sve potrebne i neophodne informacije za bezbedno korišćenje štednjaka, kako bi se izbegla eventualna oštećenja štednjaka, stvari oko štednjaka i povrede prilikom nepravilnog korišćenja štednjaka.

**Upozorenje:**
Ovo uputstvo je sastavni deo štednjaka, molimo Vas da proverite da li je dostavljeno uz štednjak. U slučaju da se uputstvo izgubi ili ošteti, molimo Vas zatražite kopiju drugog uputstva od kompanije **Maber Comerc d.o.o. Smederevo** ili od ovlašćenog distributera.
**Štednjak je namenjen za svrhu grejanja, kuvanja i pečenja.**
**Strogo je zabranjeno koristiti štednjak u bilo koje druge svrhe, jer u tom slučaju Maber Comerc d.o.o. Smederevo ili ovlašćeni distributer ne snosi nikakvu odgovornost za nastalu štetu.**

**Rezervni delovi**
Koristiti samo originalne rezervne delove. Nije preporučljivo čekati da se komponente potpuno oštete pre samog menjanja. Preporučljivo je da se oštećeni delovi zamene pre njihovog totalnog kvara kako bi se izbegle moguće nesreće i kvarovi koji usled ovoga mogu da nastanu. Rezervne delove naručivati samo od ovlašćenih distributera ili direktno od proizvođača i imati u vidu rok isporuke naručenih delova.
Nije preporučljivo ugraditi štednjak u zajednički dimnjak jer se to može loše odraziti na potrebnu promaju u dimnjaku.

Na isti dimnjak ne sme biti priključen uređaj koji kao gorivo koristi gas.
Prilikom loženja koristiti zaštitne rukavice jer su ručice vrata i posuđe zagrejani.

## 2. OPIS ŠTEDNJAKA

Štednjak **SD AS / SD AS S** je proizveden i ispitan prema evropskom standardu EN 12815. Na slici 1 je prikazan izgled štednjaka sa sastavnim delovima bitnim za rukovanje.

Radni sto štednjaka sastoji se od limene plotne (slika 1, pozicija 10) sa priključkom odvoda dima (slika 1, pozicija 13) koji je montiran sa četiri vijka. Vrata ložišta (slika 1, pozicija 8) su limena prekrivena ukrasnom maskom od prohroma, imaju unutrašnje i spoljašnje termootporno prozirno staklo između kojih struji hladan vazduh regulisan ručicom sekundarnog vazduha (slika 1, pozicija 4). Ručica regulatora primarnog vazduha (slika 1, pozicija 3) se takođe nalazi na vratima ložišta.

**Sastavni delovi štednjaka** (slika 1):

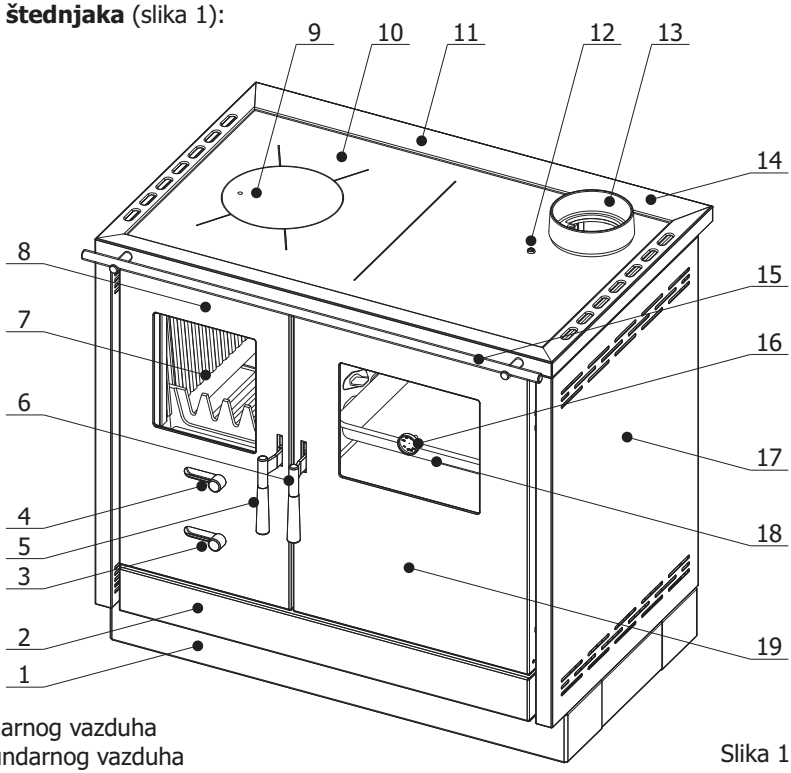


Slika 1

1. Postolje
2. Donja maska
3. Regulator primarnog vazduha
4. Regulator sekundarnog vazduha
5. Ručica vrata ložišta
6. Ručica vrata rerne
7. Ložište
8. Vrata ložišta
9. Poklopac plotne
10. Plotna
11. Ram štednjaka
12. Dugme za izbor režima rada
13. Odvod dima
14. Ram plotne
15. Galerija
16. Termometar
17. Bočna strana (kod modela **SD AS S** bočne strane su od kamena)
18. Tava
19. Vrata pećnice

**Tehničke karakteristike:**

| | |
|---|---|
| Nominalna snaga | 8,3 kW |
| Stepen efikasnosti | 77,8 % |
| Sezonska efikasnost | 68,8 % |
| Dimenzije štednjaka (VxŠxD) | 845x900x654 mm |
| Dimenzija ložišta (VxŠxD) | 300x250x340 mm |
| Dimenzija pećnice (VxŠxD) | 270x350x470 mm |
| Težina štednjaka | 155 kg |
| Položaj priključka dimanjaka | Na plotni |
| Prečnik priključka dimnjaka | Ø150 mm |
| Temeratura izduvnih gasova | 269 °C |
| Maseni protok | 8,2 g/s |
| Sadržaj CO (svedeno na 13% O2): | 1070 mg/Nm³ |
| Emisija prašine | 31 mg/Nm³ |
| OGC | 116 mg/Nm³ |
| NOx | 142 mg/Nm³ |
| Potrošnja goriva pri nominalnoj snazi | 2,19 kg/h |
| Minimalno rastojanje od zapaljivih materija:<br>od pozadi / sa strane / spreda | 50cm / 50cm / 80cm |

## 3. POVEZIVANJE ŠTEDNJAKA NA DIMNJAK

Štednjak ne smete postaviti u neposrednoj blizini drvenih elemenata, rashladnih uređaja, plastičnih delova nameštaja i drugih zapaljivih materijala zato što tokom svog rada (pri sagorevanju goriva) ostvaruje visoku radnu temperaturu koja se raspoređuje po spoljašnjosti štednjaka. Najmanje rastojanje između štednjaka i okolnih elemenata je 50cm, a od zapaljivih materija 80 cm.

Ukoliko je podloga na koju ćete postaviti štednjak od lako zapaljivog materijala (drvo, topli pod, laminat...) potrebno je postaviti zaštitu od lima - bočno širine 10 cm, a spreda 50 cm. Štednjak je zbog svoje težine neophodno instalrati na pod odgovarajuće nosivosti. Ukoliko ista ne odgovara zahtevima, moraju se preduzeti pogodne mere da bi se to postiglo (npr. raspodela tezine).

Štednjak povezati sa dimnjakom dimovodnim cevima preko priključka na gornjoj strani štednjaka, tako da se obezbedi adekvatna zaptivenost i protok dima od štednjaka ka dimnjaku. Dimovodna cev ne sme biti preduboko uvučena u dimnjak da ne bi smanjila površinu poprečnog preseka i time narušila promaju u dimnjaku. Ne koristiti reducire koji bi smanjili poprečni presek cevi za odvod dima.

Štednjak zahteva ubacivanje svežeg vazduha u prostoriju u kojoj je instalirana, pri čemu površina otvora za ubacivanje svežeg vazduha ne sme biti manja od 0,4dm$^2$. Uređaj za dovod svežeg vazduha montirati van zajedničke prostorije za ventilaciju koja mora biti osigurana vratima i rešetkom.

Ventilatori koji rade u istoj prostoriji u kojoj je montirana štednjak mogu praviti smetnje pri radu štednjaka. Takođe, svi uređaji ili ventilacija koja pravi podpritisak u prostoriji u kojoj je instaliran štednjak, mora biti tako podešena da ne napravi dekompresiju koja onemogućava normalan rad štednjaka.

**Važno:**
Pre postavljanja štednjaka proveriti promaju dimnjaka jer je ona jedan od ključnih faktora pravilnog funkcionisanja štednjaka. Promaja zavisi od ispravnosti dimnjaka i meteoroloških uslova. Jedan od najjednostavnijih načina za proveru promaje u dimnjaku je pomoću plamena sveće, kao što je prikazano na slici 2. Plamen sveće prineti priključnom otvoru dimnjaka i ako se povija prema otvoru promaja je zadovoljavajuća (slika 2a).
Slabo povijanje plamena je pokazatelj loše promaje (slika 2b).

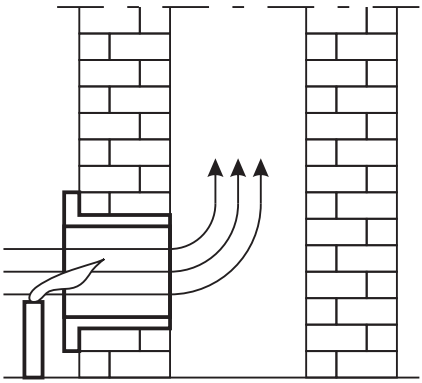

Slika 2a.

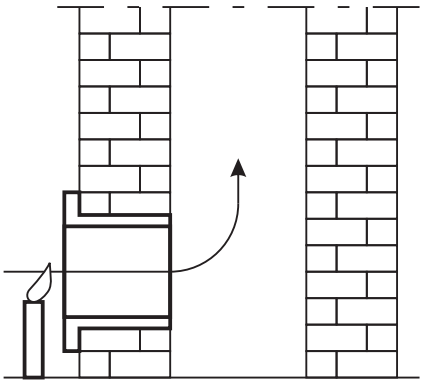

Slika 2b.

Ukoliko je promaja u dimnjaku loša (Slika 2b), proveriti ispravnost dimnjaka. Dimnjak treba da se nalazi u unutrašnjosti objekta, a ako je na spoljašnjim zidovima objekta preporučuje se izolacija dimnjaka.
Za pravilno sagorevanje, pri normalnom radnom režimu, promaja u dimnjaku mora da je od 12±2 Pa. U slučaju da je promaja veća od 15 Pa, treba ugraditi klapnu u dimnjak.

**Nedostaci dimnjaka mogu biti** (slika 3, strana 6):
1. Dimnjak je niži od vrha krova, mali poprečni presek izlaza
2. Preveliki nagib
3. Nagla promena pravca dimnog kanala,
4. Štednjak ili drugi uredjaj priključen na isti dimni kanal,
5. Izbočine u dimnom kanalu,

6. Pukotine,
7. Stano telo ili nakupljena garež,
8. Preduboko utaknuta cev,
9. Ventilator ili drugi uredjaj koji stavara podpritisak u prostoriji
10. Nezaptiven ili otvoren otvor za čisćenje

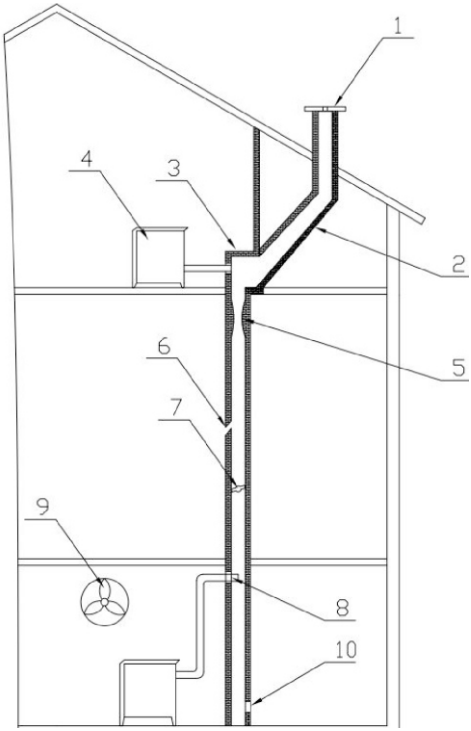


Slika 3

## 4. GORIVO

Za sagorevanje koristiti čvrsta goriva kao što su drva i briketi.
Drvo mora biti sa maksimalno 20% vlažnosti za maksimalan učinak gorenja. U suprotnom se izdvaja katran i gasovi koji sa vodenom parom stvraju kreozit.
Zabranjeno je u ložište ili na plotnu štednjaka stavljati eksplozivne naprave i materije.
Zabranjeno je držati lako zapaljive materije u neposrednoj blizini štednjaka.
Prostoriju u kojoj se nalazi štednjak potrebno je redovno provetravati radi dotoka svežeg vazduha neophodnog za sagorevanje.
Delovi štednjaka se zagrevaju za vreme rada na visoke temerature i potrebna je odgovarajuća predostrožnost pri rukovanju.
Ne dozvoliti deci rukovanje i igranje u blizini štednjaka.
Na štednjaku se ne smeju vršiti izmene.

Pri prvom loženju može doći do blagog dimljenja, naročito sa površine plotne. To je uobičajena pojava koja nastaje zbog sagorevanja naslaga na površini plotne (antikorozivna zaštita,boje, prašina....). Prostoriju u kojoj je štednjak provetravati tokom prvog loženja. Ne dozvoliti da se delovi štednjaka dovedu do usijanja.

**Kao gorivo se ne smeju koristiti loživo ulje, benzin i slično, zato što se korištenjem tečnih goriva stvaraju uslovi za oštećenje štednjaka i eksploziju, usled stvaranja eksplozivnih gasova u dimnim kanalima.**

**Pažnja!**

- Ne koristiti kao gorivo otpatke organskog porekla, ostatke hrane, predmete od plastike, zapaljive i eksplozivne materijale, čije sagorevanje remeti pravilan rad štednjaka i može izazvati oštećenja i zagađenje životne sredine.
- Povišene spoljne temperature mogu izazvati loše strujanje vazduha (promaje) u dimnjaku, pa se preporučuje češće loženje u manjim količinama.
- Izbegavati korišćenje štednjaka u slučajevima kada su za rad štednjaka loši meteorološki uslovi i u slučaju jakog vetra, jer se to odražava na potreban podpritisak u dimnjaku. U navedenim slučajevima može doći do povratka dima u prostoriju u kojoj je štednjak.
  Potpala je tada otežana.

Preporučujemo loženje na 1h sa visinom goriva u ložištu do 15cm sa unakrsnim ređanjem drva zbog veće promaje.
**Nakon svakog punjenja, preporučuje se da štednjak gori bar 30 minuta s maksimalnom snagom, kako bi u toj fazi sagorevanja izgoreli svi isparivi sastojci koji su razlog stvaranja kondenzata u štednjaku.**

**Za pravilan rad štednjaka, potrebno je:**

- redovno čišćenje štednjaka, svih njegovih kanala i dimnjaka,
- redovno provetravanje radi dobrog sagorevanja,
- redovno uklanjanje pepela iz pepeljare štednjaka,
- nagomilanu šljaku i nesagorele stvari redovno uklanjati s rosta, priborom za čišćenje,
- pri loženju sitnim komadima ugljena, potrebno je prvo ubaciti komad drveta ili nekoliko krupnih komada uglja, kako se sitni komadi ne bi zaglavili u rostu i ometali rad štednjaka (smanjenjem protoka vazduha kroz štednjak).

## 5. POTPALA I LOŽENJE

Pre prvog loženja, potrebno je prebrisati sve emajlirane površine štednjaka suvom krpom, otkloniti zaštitni premaz s ploče i okvira štednjaka, kako bi se izbeglo izgaranje nečistoća na štednjaku i stvaranje neugodnih mirisa pri izgaranju istih.
Poklopac ploče (koji se isporučuje samo uz neke modele), potrebno je podići pre upotrebe štednjaka.
Pri prvom loženju, može doći do lakog dimljenja naročito sa površine ploče, to je normalna pojava pri prvom loženju i brzo nestaje.

Potpalu vatre u ložištu obaviti sledećim redosledom:
- dugme za izbor režima rada postaviti u položaj **I** (slika 4.2),
- ručicu regulatora primarnog vazduha postaviti u otvoren položaj (slika 6.2),
- otvoriti vrata ložišta štednjaka,
- u ložište ubaciti materijal za potpalu (usitnjena drva i/ili nemasni papir),
- obaviti potpaljivanje,
- zatvoriti vrata ložišta,
- po stvaranju osnovng žara u ložište ubaciti krupnije komade drva ili ugalj, zatvoriti vrata ložišta a dugme za izbor režima rada postaviti u položaj **0** (slika 4.1).
  Ako se kao gorivo koriste briketi, mora se pričekati da se sva unesena količina goriva užari pa tek onda dugme za izbor režima rada postaviti na položaj **0** (slika 4.1).
- pri dodavanju goriva, vrata ložišta otvorite samo par stepeni, sačekajte 4-5 sekundi, pa ih zatim lagano otvorite širom. Ne otvarajte vrata naglo, jer kada je jak plamen u ložištu, može doći do njegovog izlivanja prema prostoriji.

Regulacijom promaje u štednjaku, regulišete temperaturu, snagu i brzinu sagorevanja goriva. Štednjak poseduje pomoćni pribor koji služi da olakša održavanje štednjaka.

## 6. U SLUČAJU POŽARA

Požar dimnjaka ce te najlakse prepoznati po:
karakterističnom zvuku koji dolazi iz dimnjaka poput glasnog huktanja, vidljivom plamenu koji izlazi iz dimnjaka, velikoj temeraturi okolnih zidova i karakterističnom mirisu paleži.

U koliko dodje do požara preduzmite sledeće korake:
- Odmah pozovite vatrogasnu službu
- Ne ubacujte ništa u dimnjak i pripazite da se požar ne proširi na drvenu konstrukciju ili neki drugi gorivi materijal u blizini;
- **NIKAKO ne gasiti dimnjak vodom ili sipati vodu u štednjak**;
- Požar u dimnjaku možete gasiti samo uređajem sa suvim prahom;
- Vodom se može gasiti samo okolni materijal;
- Ne hladiti okolne zidove vodom;

**Napomena:**
Ukoliko vatra u štednjaku iz nekog razloga postane postane opasna preduzmite sledeće mere: zatvorite klapne za vazduh koje obezbedjuju vazduh za sagorevanje. Ako je neopodno u ložiste bacite za tu svrhu pripremljen pesak ili specijalno nezapaljivo protivpožarno ćebe. Dobro bi bilo imati protivpožarni aparat.
Pre drugog punjenja očistite rešetku rosta pomoćnim priborom da ne bi sprečili dovod svežeg vazduha.
Štednjak je predvidjen za rad u periodičnom režimu. Za održavanje neophodne nominalne snage, ložiste se periodično puni navedenom količinom goriva.
Štednjak nije namenjen da radi u režimu trajnog žara ili u režimu akumuliranja toplote.

## 7. UPRAVLJANJE RADOM ŠTEDNJAKA

Potpalu započnite umerenom vatrom u cilju izbegavanja termičkih šokova.
Sledeća količina drva se ubacuje tek nakon što prethodna količina izgori.
Ne dozvoliti zagušenje rosta pepelom i nesagorelim gorivom. Očistiti rost.
Vrata otvoriti polako i pažljivo, nikako naglim povlačenjem, omogućavajući izjednačenje pritisaka u ložištu i prostoriji jer u suprotnom može doći do pojave dima u prostoriji.
Štednjak je konstruisana i predvidjena za rad pri stalno zatvorenim vratima ložista, izuzev za vreme punjenja gorivom. Ne otvarati vrata bez potrebe.

### 7.1. Izbor režima rada štednjaka

Dugme za izbor režima rada štednjaka ima dva položaja (slika 4.1, pozicija 4.2) i nalazi se na plotni.

Položaji:

**0** - za kuvanje, pečenje i grejanje (slika 4.1)
**I** - za potpaljivanje vatre i kuvanje (slika 4.2)

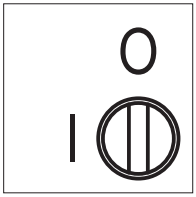


Slika 4.1

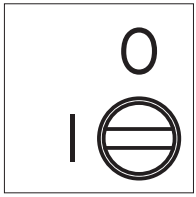


Slika 4.2

Izbor položaja se vrši sa pomoćnim priborom prikazanim na slici 5.

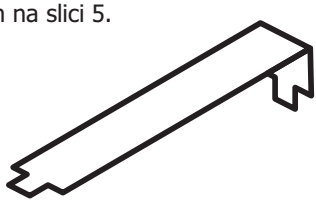

Slika 5.

### 7.2. Regulacija primarnog i sekundarnog vazduha

- Primarni vazduh služi za veći dovod vazduha za sagorevanje u samo ložište, što nam automatski omogućava brže raspaljivanje vatre.
- Sekundarni vazduh, pored dovoda svežeg kiseonika, služi za održavanje čistoće stakla vrata ložišta.

Regulatori primarnog vazduha (slika 1, pozicija 3) i sekundarnog vazduha (slika 1, pozicija 4) se nalaze na vratima ložišta. Pozicije regulatora (primar i sekundar) prikazane su na slici 6. Slika 6.1 predstavlja zatvoren a slika 6.2 predstavlja otvoren regulator.

Slika 6.1

Slika 6.2

**NAPOMENA:**
Slika 6. objašnjava podešavanje dugmeta na štednjacima sa odvodom dima na desnoj strani. Za štednjake sa odvodom dima na levoj strani podešavanje promaje je u suprotnom smeru od opisanog.

## 7.3. Korišćenje rerne

Primarna funkcija štednjaka je namenjena za grejanje. Za korišćenje rerne (Slika 7) neophodno je pročistiti rost i doložiti štednjak suvim sitnije seckanim drvetom u cilju pojačanja plamena i same temperature u ložištu. Isto tako regulaciju primarnog vazduha treba postaviti na maksimum a dugme za izbor režima rada štednjaka postaviti u položaj **0**. U slučaju da ni to nije dovoljno za normalan rad rerne preporučuje se privremeno isključenje nekih radijatora dok traje pečenje. Temperaturu rerne prilagoditi sadržaju koji se priprema.

Nakon obavljenog zadatka regulator primarnog vazduha i dugme za izbor režima rada štednjaka postaviti u željeni položaj.

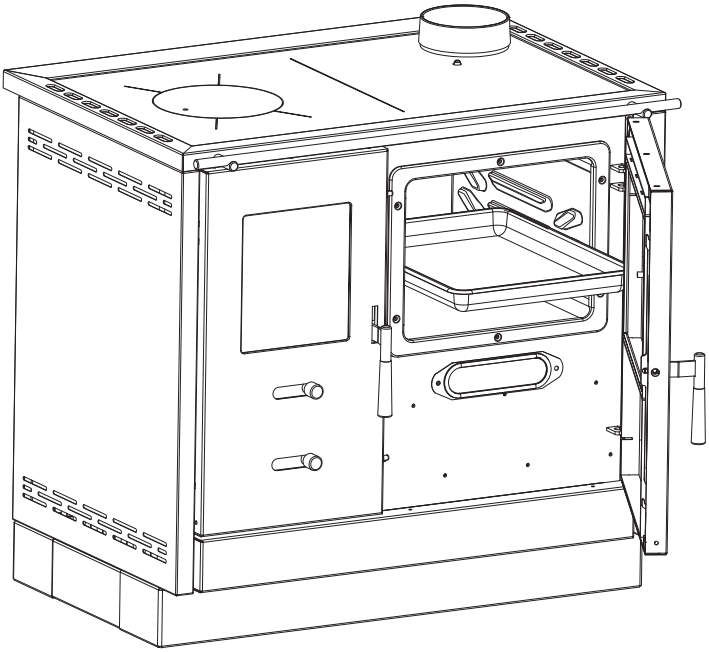

Slika 7.

## 8. ČIŠĆENJE I ODRŽAVANJE ŠTEDNJAKA

Redovnim i pravilnim čišćenjem omogućavate ispravan rad i produžetak veka trajanja štednjaka. Sva čišćenja, spoljnih površina ili unutrašnjosti se uvek obavljaju na hladnom štednjaku.
Pepeljaru redovno čistite vodeći računa da uvek bude mesta za pepeo.

**Čišćenje spoljašnjih površina** - obavlja se mekom krpom koja neće oštetiti površine štednjaka. Sredstva za čišćenje hemijskog porekla ne oštećuju površine štednjaka i mogu se koristiti. Bojene i emajlirane površine ne čistiti abrazivnim sredstvima.

**Čišćenje unutrašnjih površina** - podizanjem plotne štednjaka omogućuje se lakši pristup unutrašnjosti štednjaka (Slika 8.a) i čišćenje zidova ložišta, rosta i prostora iznad pećnice od nagomilane gareži.
Skidanjem poklopca za čišćenje (Slika 8.b) omogućava pristup prostoru ispod pećnice i njegovo čišćenje od nagomilane gareži.
Čišćenje vršiti sa pomoćnim priborom dobijenim uz proizvod (Slika 9).

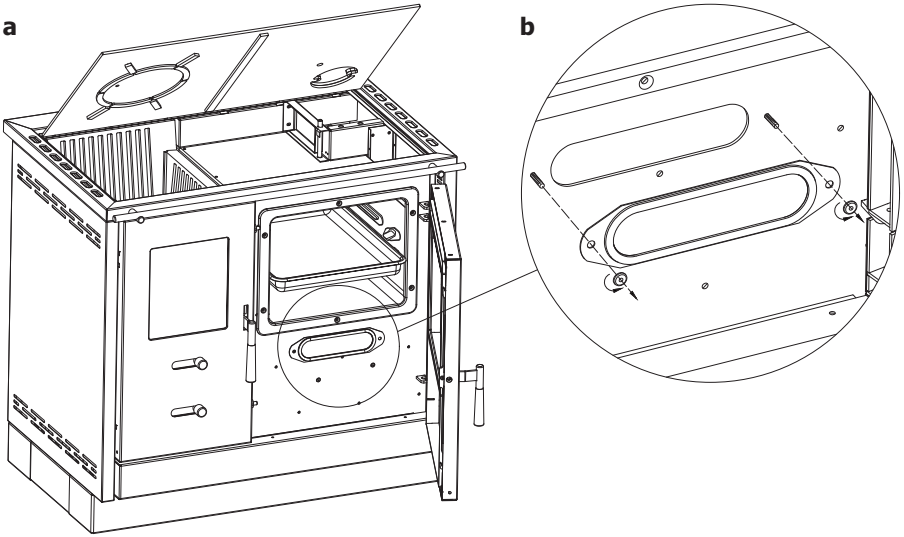


Slika 8.

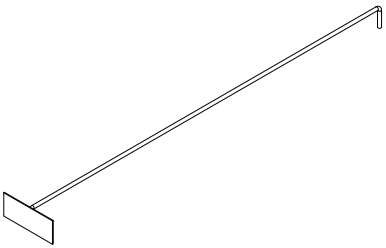

Slika 9.

**Čišćenje staklenih površina** - za čišćenje koristiti blage deterdžente. Ne koristiti abrazivna sredstva jer se površina stakla može oštetiti. Staklo čistiti tek kada se ohladi.

**Čišćenje i održavanje dimnjaka** - čišćenje i kontrola dimnjaka se preporučuje bar jednom godisnje kao i nakog dužeg prekida rada. Redovnim održavanjem i kontrolom dimnjaka sprečićete nastanak požara i loš rad peći.

## 9. NEPRAVILNOSTI U RADU PREPORUKE ZA NJIHOVO OTKLANJANJE

U narednoj tabeli, prikazane su najčešće nepravilnosi u radu i preporuke za njihovo uklanjanje.

| Neispravnost | Mogući uzrok | Otklanjanje neispravnosti |
|---|---|---|
| Štednjak slabo greje i kuva | - Nepravilno rukovanje<br>- Loš dimnjak | - Pažljivo pročitati i pridržavati se upustva<br>- U slučaju da je i pored ispunjenja svih uslova iz upustva nepravilnosti u radu i dalje prisutna, obratiti se servisu |
| Poteškoće u paljenju vatre | - Zatvoren regulator dovoda vazduha<br>- Vlažna drva<br>- Nedostatak kiseonika | - Otvoriti regulator dovoda vazduha i obezbediti dovod primarnog vazduha<br>- Koristiti suva drva<br>- Provetriti prostoriju da bi se obezbedio svež vazduh |
| Dim izlazi ispod plotne | - Zatvoren regulator dovoda vazduha<br>- Nedovoljna promaja<br>- Neočišćen pepeo sa rosta | - Otvoriti regulator dovoda vazduha i obezbediti dovod primarnog vazduha<br>- Pažljivo pročitati upustvo i primeniti savete za obezbeđivanje promaje<br>- Očistiti rost |
| Staklo vrata ložista garavi za kratko vreme | - Vlažna drva<br>- Previše unetog goriva<br>- Nedovoljna promaja | - Koristiti suva drva<br>- Videti predloženu količinu goriva za sagorevanje datu u upustvu<br>- Proveriti spoj sa dimnjakom |

## 10. OPŠTE NAPOMENE

Ako su zadovoljene sve preporuke za instaliranje, regulaciju u radu i čišćenje, date ovim uputstvom, štednjak predstavlja provereno siguran aparat za korišćenje u domaćinstvu.
Pre instaliranja štednjaka, ukloniti ambalažu. Vodite računa o mogućim povredama jer su drvene letve povezane ekserima. Plastičnu kesu odložite na za to određeno mesto u skladu sa propisima. Staru štednjak koju više ne želite da koristite odložite na za to određrno mesto u skladu sa propisima.
Sve reklamacije, ocenjene kao neispravnosti ili loše funkcionisanje štednjaka, treba prijaviti fabričkom ili ovlašćenom servisu telefonom ili u pisanoj formi uz fiskalni račun. Svi kontakt podaci dati su na kraju ovog uputstva.
Svaku neispravnost na štednjaku, uklanja isključivo fabrički servis.
Ukoliko neovlašćena lica izvrše servisiranje ili bilo kakve popravke i prepravke na štednjaka, vlasnik štednjaka gubi pravo na servis garantovan garancijom proizvođača.
Nabavka rezervnih delova vrši se isključivo preko fabričkog servisa, na osnovu pozicija i slika u ovom uputstvu ili nazivima istih.
Proizvođač ne snosi nikakvu odgovornost ukoliko se kupac ne pridržava uputstva za upotrebu i instaliranje štednjaka.

## 11. SAVETI ZA ZAŠTITU OKOLINE

### Pakovanje

- Materijal za pakovanje se može 100 % reciklirati.
- Kod odlaganja na otpad, pridržavati se lokalnih propisa.
- Materijal za pakovanje ( plastične kese, delovi od polistirena-stiropora itd.) treba držati dalje od domašaja dece, pošto je potencijalni izvor opasnosti.
- Vodite računa o bezbednosti prilikom uklanjanja i odlaganja drvenih letvi jer su povezane ekserima.

### Proizvod

- Uređaj je izrađen od materijala koji se mogu reciklirati. Pri odlaganju na otpad, pridržavati se važećih zakona o zaštiti životne sredine.
- Upotrebljavati samo preporučene vrste goriva.
- Zabranjeno je spaljivanje neorganskog i organskog otpada (plastika, iverica, tekstil, nauljeno drvo itd.), jer se pri sagorevanju oslobađaju kancerogene i druge štetne materije.

**Maber Comerc d.o.o.**
**Smederevo**
Đure Strugara 20 I 11300 Smederevo I Srbija I tel: 026 633 600 / 026 633 601 I fax: 026 4629 941

tehnoteka

https://tehnoteka.rs

Ovaj dokument je originalno proizveden i objavljen od strane proizvođača, brenda MBS, i preuzet je sa njihove zvanične stranice. S obzirom na ovu činjenicu, Tehnoteka ističe da ne preuzima odgovornost za tačnost, celovitost ili pouzdanost informacija, podataka, mišljenja, saveta ili izjava sadržanih u ovom dokumentu.

Napominjemo da Tehnoteka nema ovlašćenje da izvrši bilo kakve izmene ili dopune na ovom dokumentu, stoga nismo odgovorni za eventualne greške, propuste ili netačnosti koje se mogu naći unutar njega. Tehnoteka ne odgovara za štetu nanesenu korisnicima pri upotrebi netačnih podataka. Ukoliko imate dodatna pitanja o proizvodu, ljubazno vas molimo da kontaktirate direktno proizvođača kako biste dobili sve detaljne informacije.

Za najnovije informacije o ceni, dostupnim akcijama i tehničkim karakteristikama proizvoda koji se pominje u ovom dokumentu, molimo posetite našu stranicu klikom na sledeći link:

https://tehnoteka.rs/p/mbs-sporet-na-cvrsto-gorivo-as-lux-crni-akcija-cena/