tehnoteka

https://tehnoteka.rs

Informacije o proizvodu (EN)

BLAUPUNKT aparat za brijanje MSR502

BLAUPUNKT

Tehnoteka je online destinacija za upoređivanje cena i karakteristika bele tehnike, potrošačke elektronike i IT uređaja kod trgovinskih lanaca i internet prodavnica u Srbiji. Naša stranica vam omogućava da istražite najnovije informacije, detaljne karakteristike i konkurentne cene proizvoda.

Posetite nas i uživajte u ekskluzivnom iskustvu pametne kupovine klikom na link:

https://tehnoteka.rs/p/blaupunkt-aparat-za-brijanje-msr502-akcija-cena/

BLAUPUNKT

MSR502

Owner's manual
Bedienungsanleitung
Instrukcja obsługi
Návod k použití
Návod na použitie
Használati utasítás
Navodila
Upute za uporabu
εγχειρίδιο οδηγιών
инструкциязаупотреба
Manual de instructiuni
Instrukcijų vadovas
Kasutusjuhendit
Īpašnieka rokasgrāmata

Enjoy it.

Men's shaver
Herrenrasierer
Golarka męska
Pánský holicí strojek
Pánsky holiaci strojček
Férfi borotva
Moški brivnik
Aparat za brijanje
Ανδρική ξυριστική μηχανή
Мъжка самобръсначка
Aparat de ras pentru bărbaţi
Skustuvas vyrams
Meeste raseerija
Vīriešu skuveklis

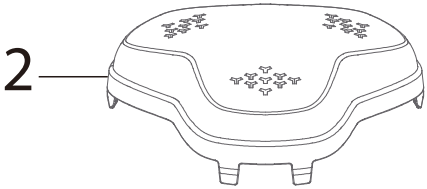
2

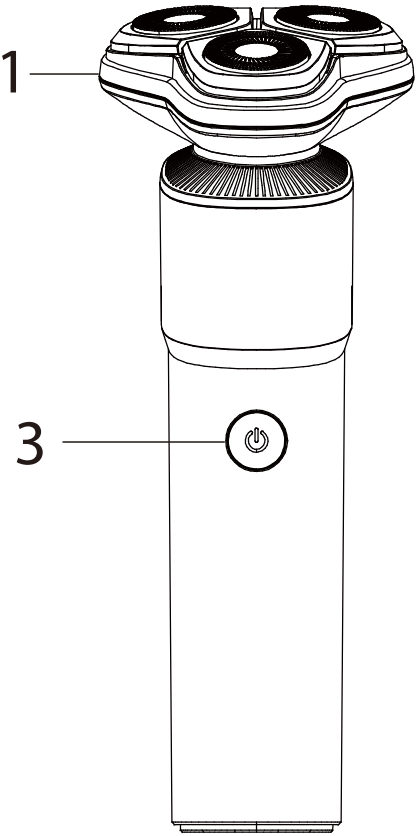
1
3

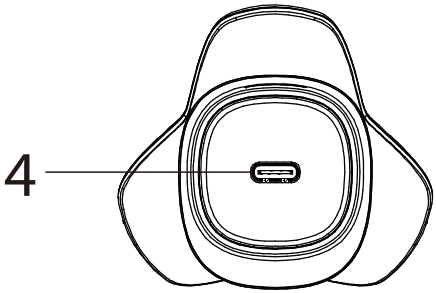
4

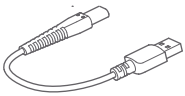

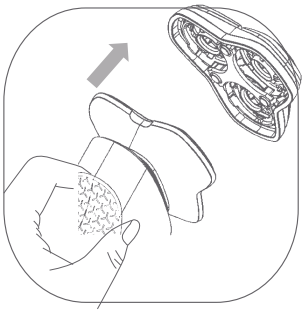

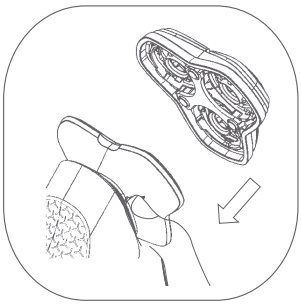

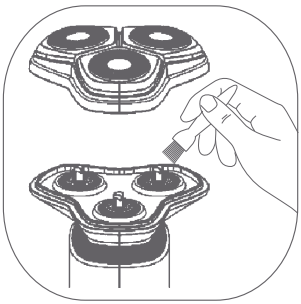

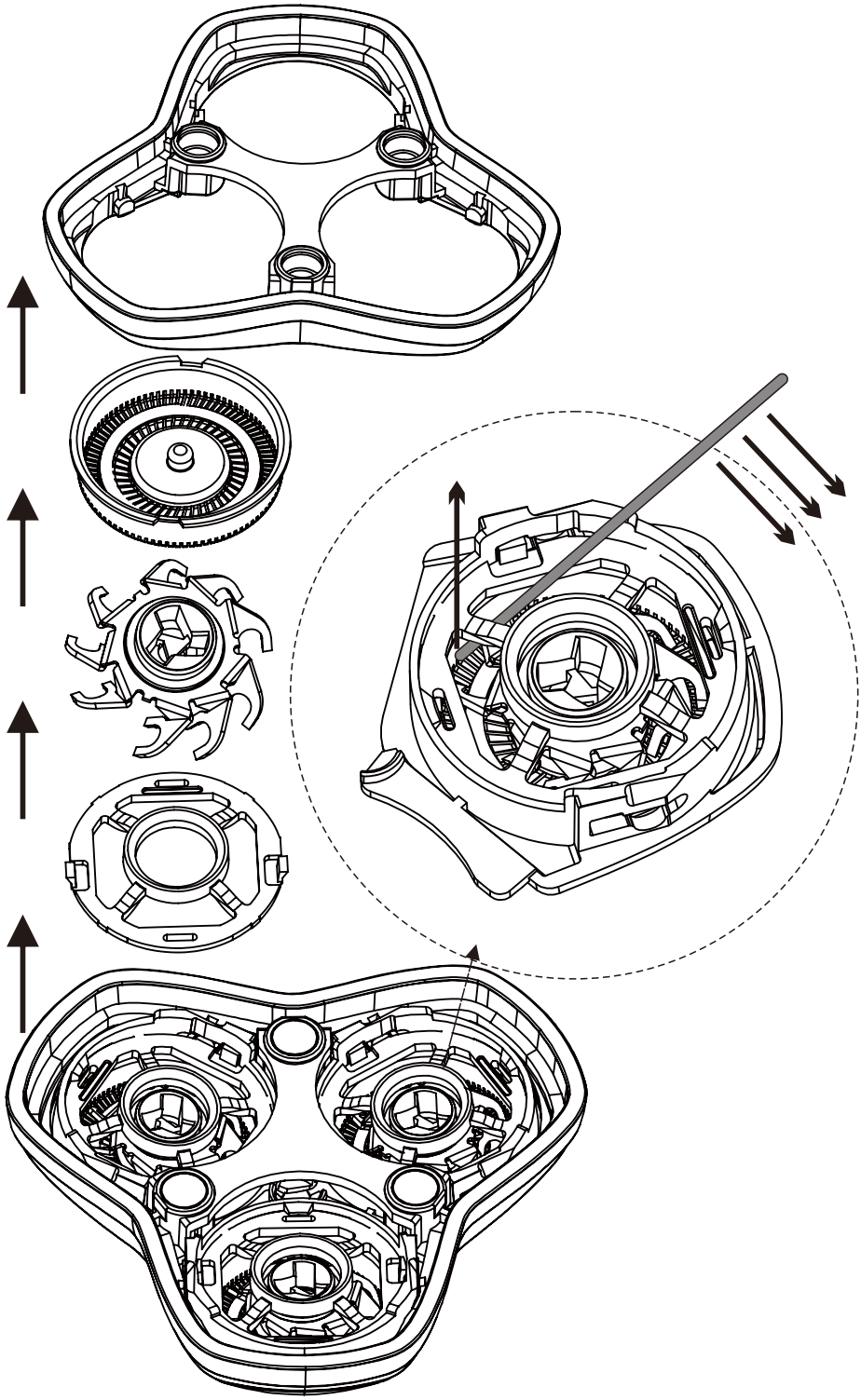

IMPORTANT NOTES

- Before using this device read the instruction manual and follow the instructions inside. The manufacturer is not liable for any damages caused by the misuse of this device due to inappropriate handling. Please keep this manual for future reference.
- This device is for domestic use only. Do not use for any other purposes.
- The device should be cleaned regularly complying with the recommendations described in the section on cleaning and maintenance.
- Do not place the device near sources of heat, flame, an electric heating element or a hot oven. Do not place on any other device.
- This equipment can be used by children aged 8 years and over as long as supervision is provided. People with reduced physical or mental capabilities, as well as people with no previous experience of using this equipment must be supervised and made aware of the risks. The instruction manual should be used as a reference for the safe use of this equipment. Children should not play with the equipment. • Children without ensured supervision should not be allowed to perform the cleaning and maintenance of equipment.
- Additional precautions should be taken when using this device in the presence of children or pets. Do not allow children to play with the device.
- Never use the product close to combustibles.
- Never expose the product to atmospheric conditions such as direct sun light or rain, etc... Never use the product in humid conditions (like bathroom or camping house).
- Only Original accessories should be used, as well as accessories recommended by the manufacturer. Using accessories which are not recommended by the manufacturer may result in damage of the device and may render the device unsafe for use.
- The AC adapter should be connected to an outlet with characteristics consistent with the values on the rating label.
- If the cord or power plug or adaptor is damaged or the plug has a loose electrical outlet, do not charge the device and do not power it from the mains.
- Unplug the AC adapter from the electrical outlet when not in use.
- Do not connect or disconnect the adaptor from the power source with wet hands.

- Having disconnected the appliance from the power supply, clean it under running water no warmer than 50 degrees.
- Only a wireless appliance may be used in the bath or shower.
- Do not use the shaver if the film or blades are damaged in any way.

The appliance may be charged in temperatures in the range of 5-35 degrees Celsius.
For reasons of hygiene, the appliance should be used by one person only.

Device is compliant with EU directives:
- Electromagnetic compatibility (EMC)
Device marked CE mark on rating label

When this crossed-out wheeled bin symbol is attached to a product it means that the product is covered by the European Directive 2012/19/EU. Please inform yourself about the local separate collection system for electrical and electronic products. Used appliance should be delivered to the dedicated collecting points due to hazardous components, which may affect the environment. Do not dispose this appliance in the common waste bin.

Your product contains batteries covered by the European Directive 2006/66/EC, which cannot be dispose with normal household waste. Please inform yourself about the local rules on separate collection of batteries because correct disposal helps to prevent negative consequences for the environmental and human health.

Environmental information

All unnecessary packaging has been omitted. We have tried to make the packaging easy to separate into three materials: cardboard (box), polystyrene foam (buffer) and poly ethylene (bags, protective foam sheet). Your system consists of material which can be recycled and reused if disassembled by a specialized company. Please observe the local regulations regarding the disposal of packaging materials, exhausted batteries and old equipment.

Your products is designed a manufactured with high quality materials and components, which can be recycled and reused.

TECHNICAL SPECIFICATIONS OF THE APPLIANCE

Voltage: 5V
Max. input current: 500mA
Shaving blades: Blaupunkt ACC069

1. Shaving head
2. Housing of the shaving heads
3. On/Off button
4. Socket

CHARGING THE APPLIANCE

If the appliance's battery charge is low or the battery is totally discharged, it needs charging. Insert the power supply cord into the appliance and connect the power supply unit to the electrical grid.
The charging indicator of the appliance will then display its charging status. If the appliance is totally discharged, the indication of its charging status may be delayed. This delay should be no longer than 2 minutes.
Having connected the appliance to the charger, you may continue using the appliance. However, do not use the appliance in the vicinity of baths, showers, swimming pools or similar water tanks.

SHAVER OPERATION

Switch the shaver on with the On/Off button.
Move the shaver across the skin surface, making circular movements.
Clean the shaving head after each use with the provided brush.
Note: Each shaver requires the skin and hair growth to adjust to the blade system applied. The first shaves may not be perfectly accurate and the skin may be irritated. The adjustment period may last up to 3 weeks.
The diode indicates the device's operating status and charging status. After connecting to a power source, a red flashing LED indicates that the device is charging. The LED is constantly lit to indicate that it is fully charged. If the diode starts flashing while the device is operating, it indicates a low battery level.
Travel lock: to activate or remove the travel lock (protection against accidental switching on), hold the power button for 3 seconds.

SHAVER CLEANING

Make sure the appliance is switched off and not connected to the charger.
Clean the shaving film and the shaver blades after each use of the shaver. Use the brush for this purpose. The blades may be rinsed under running water.
Clean the appliance regularly with due care. To remove the blade head, pull it upwards. Rinse the head under running water. Use a brush to sweep away any dirt. Do not immerse the shaver in water.
You can remove the blades by following the diagram in section one of this manual
Note: place the blades in the heads they have been removed from (each blade is assigned to a respective head, and if used in another head, the blade may be less effective or even get damaged).
Having cleaned the heads, place them in the housing along with the blades (pay attention to the cuts and grooves).

Wichtige informationen

- Um die größte Zufriedenheit zu erreichen, sich an der Effektivität des Produktes zu erfreuen und alle seine Eigenschaften und Funktionen kennenzulernen, bitten wir Sie, sich mit dieser Anleitung vertraut zu machen, bevor Sie mit der Verwendung dieses Produktes beginnen.
- Vor Nutzungsbeginn des Gerätes bitte die Bedienungsanleitung durchlesen und laut den enthaltenen Hinweisen vorgehen. Der Hersteller übernimmt keine Verantwortung für Schäden, die durch nicht bestimmungsgemäße Nutzung oder falsche Bedienung entstanden sind. Die Bedienungsanleitung sollte so aufbewahrt werden, damit sie auch bei der späteren Nutzung des Gerätes zur Verfügung steht.
- Das Gerät dient ausschließlich dem Hausgebrauch. Das Gerät darf nur gemäß seiner Bestimmung genutzt werden.
- Das Gerät muss regelmäßig, gemäß den Empfehlungen, die im Abschnitt über Reinigung und Wartung des Gerätes beschrieben sind, gereinigt werden.
- Dieses Gerät darf durch Kinder im Alter von mindestens 8 Jahren, durch Personen mit verminderten körperlichen und geistigen Fähigkeiten und durch Personen ohne Erfahrung und Gerätekenntnisse benutzt werden, wenn eine Aufsicht gewährleistet ist, oder wenn die Anweisungen zur sicheren
- Nutzung für diese Personen auf verständliche Art und Weise vermittelt wurden, so dass die mit der Nutzung verbundenen Gefahren klar sind. Kinder dürfen mit dem Gerät nicht spielen. Kinder ohne Aufsicht dürfen keine Reinigungs- und Wartungsarbeiten durchführen.
- Besondere Vorsicht sollte gewaltet werden, wenn sich in der Nähe Kinder oder Haustiere aufhalten. Man darf Kinder nicht mit dem Gerät spielen lassen.
- Das Gerät nicht in der Nähe von leicht brennbaren Stoffen benutzen.
- Setzen Sie das Gerät nicht der Wirkung atmosphärischer Einflüsse aus (Regen, direkter Sonneneinstrahlung usw.).
  Benutzen Sie nur Originalzubehör oder das vom Hersteller für das Gerät empfohlene Zubehör. Die Nutzung von nicht empfohlenem Zubehör kann zu Beschädigungen des Gerätes führen und die Sicherheit des Nutzers gefährden.
- Schließen Sie den Netzadapter nur an eine Steckdose an, die mit den Angaben auf dem Typenschild übereinstimmt.
- Wenn das Netzkabel oder der Netzstecker beschädigt ist oder der Stecker in einer Steckdose locker ist, darf das Gerät nicht aufgeladen werden und darf nicht ans Netz angeschlossen werden.
- Ziehen Sie den Netzadapter aus der Steckdose, wenn er nicht benutzt wird.
- Tauchen Sie den Adapter niemals in Wasser oder andere Flüssigkeiten ein.
- Wenn Sie nasse Hände haben, schließen Sie das Netzteil nicht an die Stromquelle an und trennen Sie es nicht.
- Nach der Trennung von der Stromquelle kann das Gerät unter fließendem Wasser (nicht wärmer als 50 Grad) gereinigt werden.
- Das Gerät kann in der Badewanne oder unter der Dusche nur kabellos benutzt werden.
- Verwenden Sie den Rasierer nicht, wenn die Scherfolie oder Klingen in irgendeiner Weise beschädigt sind.
- Das Gerät kann bei Temperaturen von 5 bis 35 Grad Celsius aufgeladen werden.
- Aus hygienischen Gründen sollte das Gerät nur von einer Person benutzt werden.

Device is compliant with EU directives:
- Electromagnetic compatibility (EMC)
Device marked CE mark on rating label

Wenn sich auf dem Gerät ein Piktogramm mit einer durchgestrichenen Mülltonne befindet, bedeutet das, dass dieses Produkt den Beschlüssen der EU-Richtlinie 2012/19/EU entspricht. Man soll sich mit den Anforderungen des regionalen Systems für die Sammlung von elektrischen und elektronischen Abfällen vertraut machen. Man soll gemäß den örtlichen Vorschriften handeln. Dieses Produkt darf nicht zusammen mit dem Haushaltsabfall entsorgt werden. Die ordnungsgemäße Entsorgung dieses Produktes vermeidet potentiell negative Folgen für die Umwelt und menschliche Gesundheit.

Ihr Produkt enthält Batterien, die unter die europäische Richtlinie 2006/66 / EG fallen und die nicht mit normalen Haushaltsabfällen entsorgt werden können. Bitte informieren Sie sich über die örtlichen Vorschriften über die getrennte Sammlung von Batterien, da die korrekte Entsorgung dazu beiträgt, negative Folgen für die Umwelt und menschliche Gesundheit zu vermeiden.

Das Produkt ist aus hochqualitativen, recycelbaren und wiederverwendbaren Materialien und Bauelementen hergestellt.

TECHNISCHE DATEN DES GERÄTES

Spannung: 5V
Max. Stromstärke: 500mA
Rasierklingen: Blaupunkt ACC069

1. Scherkopf
2. Scherkopfhalter
3. Einschalter
4. Ladebuchse

AUFLADEN DES GERÄTES

Bei niedrigem Akkuladezustand oder vollständiger Entladung ist es notwendig, das Gerät an das Ladegerät anzuschließen. Stecken Sie dazu den Netzstecker in das Gerät und anschließend schließen Sie das Ladegerät an das Stromnetz an.
Auf dem Gerät leuchtet das Ladesymbol auf. Wenn das Gerät vollständig entladen ist, kann es zu einer Verzögerung beim Aufleuchten des Ladesignals kommen. Sie sollte nicht länger als 2 Minuten dauern. Nach dem Anschließen des Ladegerätes können Sie Ihre Arbeit fortsetzen. Verwenden Sie aber das Gerät nicht in der Nähe von Badewannen, Duschen, Schwimmbädern und ähnlichen Wasserbecken.

BENUTZUNG DES RASIERERS

Schalten Sie den Rasierer mit dem Einschalter ein.
Bewegen Sie den Rasierer auf der Haut in kreisförmigen Bewegungen.
Nach jedem Gebrauch reinigen Sie den Scherkopf mit dem Reinigungspinsel.
Achtung: Jeder Rasierer erfordert ener Adaptation der Gesichtshaut und des Bartwuchses an das verwendete Klingensystem. Die ersten Rasuren können etwas unpräzise sein und die Haut gereizt werden. Die Anpassungszeit der Haut kann bis zu 3 Wochen dauern.
Die Diode zeigt den Betriebszustand und den Ladezustand des Geräts an. Nach dem Anschließen an eine Stromquelle zeigt eine rot blinkende LED an, dass das Gerät geladen wird. Die LED leuchtet konstant, um anzuzeigen, dass der Akku vollständig aufgeladen ist. Wenn die Diode während des Betriebs des Geräts zu blinken beginnt, weist dies auf einen niedrigen Batteriestand hin.
Reisesperre: Um die Reisesperre (Schutz vor unbeabsichtigtem Einschalten) zu aktivieren oder zu entfernen, halten Sie den Einschaltknopf 3 Sekunden lang gedrückt.

REINIGUNG DES RASIERERS

Stellen Sie sicher, dass das Gerät ausgeschaltet ist und nicht an das Ladegerät angeschlossen ist.
Nach jedem Gebrauch des Rasierers reinigen Sie die Scherfolie und Klingen. Verwenden Sie dazu den Reinigungspinsel. Die Rasierklingen können unter fließendem Wasser abgespült werden.
Eine gründliche Reinigung sollte regelmäßig durchgeführt werden. Drücken Sie dazu die Entriegelungstaste des Scherkopfhalters.Um den Messerkopf zu entfernen, ziehen Sie ihn nach oben. Spülen Sie den Kopf unter fließendem Wasser ab. Entfernen Sie Schmutz mit einer Bürste. Tauchen Sie den Rasierer nicht in Wasser.
Sie können die Klingen entfernen, indem Sie der Abbildung in Abschnitt 1 dieser Anleitung folgen.
Achtung: Die Klingen sollten in die Köpfe gelegt werden, von denen sie entfernt wurden (Die Klingen passen sich an die Köpfe individuell an. Bei der Verwendung von Klingen in einem anderen Kopf kann ihre Wirksamkeit verringert und die Klingen sogar beschädigt werden).
Nach der Reinigung der Scherköpfe, positionieren Sie sie mit den Scherklingen wieder auf dem Scherkopfhalter (achten Sie auf die Rillen und Aussparrungen).

WAZNE INFORMACJE

- Aby osiagnac najwyzsza satysfakcje, cieszyc sie wydajnoscia produktu i poznac jego wszystkie cechy i funkcje, prosimy o przeczytanie niniejszej instrukcji przed przystapieniem do korzystania z tego produktu.
- Przed rozpoczeciem uzytkowania urzadzenia przeczytac instrukcje obslugi i postepowac wedlug wskazówek w niej zawartych. Producent nie odpowiada za szkody spowodowane uzytkowaniem urzadzenia niezgodnie z jego przeznaczeniem lub niewlasciwa jego obsluga. Instrukcje obslugi nalezy zachowac, aby mozna bylo korzystac z niej równiez w trakcie pózniejszego uzytkowania wyrobu.
- Urządzenie powinno być regularnie czyszczone według zaleceń opisanych w części o Czyszczeniu i konserwacji urządzenia.
- Nie umieszczaj urządzenia blisko źródeł ciepła, płomieni, elektrycznego elementu grzewczego lub na gorącym piekarniku. Nie umieszczaj na żadnym innym urządzeniu.
- Niniejszy sprzęt może być użytkowany przez dzieci w wieku co najmniej 8 lat i przez osoby o obniżonych możliwościach fizycznych, umysłowych i osoby o braku doświadczenia i znajomości sprzętu, jeżeli zapewniony zostanie nadzór lub instruktaż odnośnie do użytkowania sprzętu w bezpieczny sposób, tak aby związane z tym zagrożenia były zrozumiałe. Dzieci nie powinny bawić się sprzętem. Dzieci bez nadzoru nie powinny wykonywać czyszczenia i konserwacji sprzętu.
- Należy zachować szczególną ostrożność podczas korzystania z urządzenia, gdy w pobliżu przebywają dzieci lub zwierzęta domowe. Nie należy dopuszczać dzieci do zabawy urządzeniem. Nie korzystać z urządzenia w pobliżu materiałów łatwopalnych.
- Nie wystawiaj urządzenia na działanie warunków atmosferycznych (deszczu, słońca, etc.) ani nie używaj w warunkach podwyższonej wilgotności (łazienki, wilgotne domki kempingowe).
- Używaj tylko oryginalnych akcesoriów do urządzenia lub rekomendowanych przez producenta. Używanie akcesoriów nierekomendowanych przez producenta może doprowadzić do uszkodzenia urządzenia oraz zagrozić bezpieczeństwu użytkowania.
- Zasilacz należy podłączyć wyłącznie do gniazdka o charakterystyce zgodnej z wartościami na tabliczce znamionowej.
- Jeśli przewód lub wtyczka zasilacza są uszkodzone bądź wtyczka jest luźna w gniazdku elektrycznym, nie ładuj urządzenia oraz nie zasilaj go z sieci Odłączaj zasilacz od gniazdka elektrycznego, gdy nie jest on używany.
- Nigdy nie zanurzaj zasilacza w wodzie lub innych cieczach.
- Nie podłączaj oraz nie odłączaj zasilacza od źródła zasilania mokrymi rękami.
- Urządzenie, po uprzednim odłączeniu go od źródła zasilania, można czyścić pod bieżącą wodą nie cieplejszą niż 50 stopni.
- Urządzenie można używać w wannie lub pod prysznicem wyłącznie bezprzewodowo.
- Nie należy używać golarki, jeżeli folia lub ostrza są w jakikolwiek sposób uszkodzone.
- Urządzenie może być ładowane w temperaturze w zakresie od 5 do 35 stopni Celsjusza.
- Ze względów higienicznych urządzenie powinno być wykorzystywane tylko przez jedną osobę.

Urzadzenie jest zgodne z wymogami dyrektyw Unii Europejskiej:
- Kompatybilnosc elektromagnetyczna - Electromagnetic compatibility (EMC)
Wyrób oznaczony CE na tabliczce znamionowej

Jesli na urzadzeniu znajduje sie znak przekreslonego kosza na smieci, oznacza to, ze produkt jest objety postanowieniami dyrektywy europejskiej 2012/19/EU. Nalezy zapoznac sie z wymaganiami dotyczacymi lokalnego systemu zbiórki odpadów elektrycznych I elektronicznych. Nalezy postepowac zgodnie z lokalnymi przepisami. Nie wolno wyrzucac tego produktu razem ze zwyklymi odpadami domowymi. Prawidlowe usuniecie starego produktu zapobiegnie potencjalnym negatywnym skutkom dla srodowiska naturalnego I zdrowia ludzkiego.

tel. +48 22 688 08 00, email: info@blaupunkt-audio.pl

Urzadzenie jest wyposazone w baterie objete dyrektywa europejska 2006/66/WE. Baterii nie wolno wyrzucac razem z odpadami gospodarstwa domowego. Nalezy zapoznac sie z lokalnymi przepisami dotyczacymi oddzielnej zbiórki baterii, poniewaz prawidlowa utylizacja zapobiegnie potencjalnym negatywnym skutkom dla srodowiska naturalnego I zdrowia ludzkiego.

Informacje o ochronie srodowiska naturalnego
Opakowanie zawiera tylko niezbedne elementy. Dolozono wszelkich staran, aby trzy materialy skladowe opakowania byly latwe do oddzielenia: karton (pudelko), pianka polistyrenowa (zabezpieczenia wewnatrz) i polietylen (torebki, arkusz ochronny). Urzadzenie wyprodukowano z materialów, które mozna poddac recyklingowi I uzyc ponownie po ich demontazu przez wyspecjalizowana firme. Nalezy przestrzegac lokalnych przepisów dotyczacych utylizacji materialów opakowaniowych, zuzytych baterii I niepotrzebnych urzadzen.

Produkt zostal wyprodukowany z wysokiej jakosci materialów i podzespolów, które mozna poddac recyklingowi i ponownie uzyc.

DANE TECHNICZNE URZĄDZENIA
Napięcie: 5V
Max. natężenie: 500mA
Zestaw ostrzy golenia: Blaupunkt ACC069

1. Glowica golaca
2. Obudowa glowic golacych
3. Wlacznik
4. Gniazdo ladowania

ŁADOWANIE URZĄDZENIA

Jeżeli urządzenie ma niski poziom naładowania akumulatorów lub zostało całkowicie rozładowane, konieczne jest podłączenie urządzenia do ładowania. W tym celu włóż wtyk zasilacza do urządzenia, następnie podłącz zasilacz do sieci elektrycznej.
Urządzenie wyświetli sygnał ładowania. Kiedy urządzenie jest całkowicie rozładowane, może pojawić się opóźnienie w sygnalizacji ładowania. Nie powinno być ono dłuższe niż 2 minuty.
Po podłączeniu urządzenia do ładowania możesz kontynuować pracę, jednak nie należy wtedy używać tego urzadzenia w pobliżu wanien, pryszniców, basenów i podobnych zbiorników z wodą.

KORZYSTANIE Z GOLARKI

Uruchom golarkę włącznikiem.
Przesuwaj golarkę po powierzchni skóry wykonując ruchy koliste.
Oczyść głowicę golącą po każdym użyciu za pomocą pędzelka.
Uwaga: Każda golarka wymaga adaptacji twarzy i zarostu do wykorzystywanego systemu ostrzy. Pierwsze golenia mogą nie być idealnie dokładne oraz skóra może być podrażniona. Okres dostosowania może trwać nawet 3 tygodnie.
Dioda sygnalizuje stan pracy urządzenia i stan ładowania. Po podłączeniu do źródła zasilania, czerwona migająca dioda sygnalizuje ładowanie się urządzenia. Stale świecą się dioda informuje o pełnym naładowaniu. Jeżeli podczas pracy urządzenia dioda zacznie migać, informuje o niskim poziomie naładowania akumulatora.
Blokada podróżna: by uruchomić lub zdjąć blokadę podróżną (zabezpieczenie przed przypadkowym włączeniem) przytrzymać przycisk włącznika przez 3 sekundy.

CZYSZCZENIE GOLARKI

Upewnij się, że urządzenie jest wyłączone i nie jest podpięte do ładowania.
Po każdym użyciu golarki oczyść folie golącą i ostrza golarki. Użyj to tego celu pędzelka. Ostrza mogą być przepłukane pod bieżącą wodą.
Regularnie należy przeprowadzać czyszczenie dokładne. Aby zdjąć głowicę z ostrzami, pociągnąć ja ku górze. Opłukać głowicę pod bieżącą wodą. Użyć pędzelka do wymiecenia zanieczyszczeń. Nie zanurzać golarki w wodzie.
Można wyjąć ostrza postępując według schematu umieszczonego w sekcji pierwszej tej instrukcji.
Uwaga: noże należy umieszczać w głowicach, z których zostały wyjęte (noże docierają się indywidualnie do głowicy, i w przypadku użycia noża w innej głowicy mogą zmniejszyć swoją skuteczność, a skrajnej sytuacji ulec uszkodzeniu).
Po wyczyszczeniu głowic, umieść je z nożami w obudowie (zwróć uwagę na nacięcia i rowki).

Důležité informace

- Pred prvním použitím zarízení si prectete návod k obsluze a dodržujte všechny v nem uvedené pokyny. Výrobce nezodpovídá za škody zpusobené používáním zarízení v rozporu s jeho urcením nebo nesprávnou obsluhou. Návod k použití uschovejte, abyste se k nemu mohli vrátit I pozdeji behem používání výrobku.
- Zarízení je urceno výhradne k domácímu použití. Nepoužívejte je k jiným úcelum, než pro které je urceno.
- Zařízení je nutné pravidelně čistit podle doporučení uvedených v oddíle o Čištění a údržbě zařízení.
- Zařízení neumísťujte v blízkosti zdrojů tepla, ohně, elektrického topného přístroje nebo na horké troubě. Nepokládejte je na jiný přístroj.
- Tento spotřebič mohou používat děti starší 8 let a osoby se sníženými fyzickými, smyslovými či mentálními schopnostmi či s nedostatečnými zkušenostmi či znalostmi pouze pod dohledem nebo po poučení o bezpečném používání spotřebiče, a pokud si jsou vědomy příslušných rizik. Děti si se spotřebičem nesmějí hrát. Čištění a údržbu prováděnou uživatelem nesmějí provádět děti bez dozoru.
- Jestliže se v blízkosti zapnutého spotřebiče pohybují děti či domácí zvířata, dbejte zvýšené opatrnosti. Nedovolte dětem, aby si se spotřebičem hrály.
- Nepoužívejte zařízení v blízkosti snadno zápalných látek.
- Spotřebič nevystavujte působení atmosférických vlivů (deště, slunce atd.) a nepoužívejte jej v podmínkách zvýšené vlhkosti (koupelny, vlhké kempové chatky).
- Používejte pouze originální příslušenství nebo příslušenství doporučená výrobcem. Používání příslušenství nedoporučených výrobcem může vést k poškození zařízení a ohrozit bezpečnost uživatele.
- Napájecí zdroj připojujte výhradně do zásuvky, která splňuje parametry uvedené na popisném štítku.
- Pokud je poškozený kabel či vidlice napájecího zdroje nebo pokud je vidlice v elektrické zásuvce uvolněná, zařízení nenabíjejte a nepřipojujte jej k elektrické síti.
- Když není zařízení používáno, odpojte napájecí zdroj z elektrické zásuvky.
- Napájecí zdroj nikdy neponořujte do vody či jiných tekutin.
- Napájecí zdroj nepřipojujte a neodpojujte z elektrické sítě mokrýma rukama.
- Přístroj je nutné nejprve odpojit od zdroje napájení a poté jej lze opláchnout pod tekoucí vodou, jejíž teplota by však neměla přesáhnout 50 stupňů.
- Strojek lze používat ve vaně nebo ve sprše výhradně po odpojení od napájecího zdroje.
- Pokud jsou čepele nebo folie jakkoliv poškozeny, holicí strojek nepoužívejte.
- Přístroj lze nabíjet při teplotě od 5 do 35 stupňů Celsia.
- Z hygienických důvodů by přístroj měla používat pouze jedna osoba.

Zarízení splnuje požadavky smernic Evropské unie:
- O elektromagnetické kompatibilite - Electromagnetic compatibility (EMC)
Vyrobek je opatren oznacením CE na popisném štítku

Je-li produkt oznacen tímto symbolem preškrtnuté popelnice, podléhá produkt evropské smernici 2012/19/EU. Seznamte se s požadavky místního systému zpetného odberu elektrických a elektronických zarízení. Postupujte v souladu s místními platnými predpisy. Výrobek nevyhazujte s bežným domácím odpadem. Odborná likvidace starého produktu predchází potenciálnímu poškození životního prostredí a zdraví.

Zarízení je vybaveno baterií, na níž se vztahuje evropská smernice 2006/66/ES. Baterii nevyhazujte s bežným domácím odpadem. Seznamte se s místními predpisy o zpetném odberu baterií, jelikož odborná likvidace predchází potenciálnímu poškození životního prostredí a zdraví.

Informace o ochrane životního prostredí

provedené specializovanou firmou znovu použít. Dodržujt místní predpisy o likvidaci obalových materiálu, použitých baterií a zarízení po skoncení životnosti.

Produkt byl vyroben z vysoce kvalitních materiálu a složek, které lze recyklovat a opakovane používat.

TECHNICKÉ PARAMETRY PRÍSTROJE
Napetí: 5V
Max. proud: 500mA
Holicí cepelky: Blaupunkt ACC069

1. Holicí hlavice
2. Kryt holicích hlavic
3. Spínac
4. Konektor nabíjení

NABÍJENÍ PŘÍSTROJE

Jestliže je úroveň nabití akumulátorů nízká nebo pokud je přístroj úplně vybitý, je nutné jej připojit k napájecímu zdroji. Vložte kolík napájecího zdroje do přístroje a poté zapojte zdroj do elektrické sítě. Na přístroji se zobrazí signál nabíjení. Když je přístroj úplně vybitý, může se signál nabíjení objevit později. Zpoždění by však nemělo být delší než 2 minuty.
Po připojení napájecího zdroje lze pokračovat v činnosti, ale v takovém případě nelze přístroj používat v blízkosti vany, sprchy, bazénu či jiných nádob s vodou.

POUŽÍVÁNÍ HOLICÍHO STROJKU

Spínačem holicí strojek spusťte.
Krouživými pohyby přesouvejte holicí strojek po povrchu kůže.
Po každém použití očistěte holicí hlavici štětečkem.
Upozornění: U každého holicího strojku se musí tvář i vousy nejprve přizpůsobit používanému systému čepelí. Výsledky prvních holení nemusí být úplně ideální a pokožka může být podrážděná. Adaptace může trvat až 3 týdny.
Dioda indikuje provozní stav zařízení a stav nabíjení. Po připojení ke zdroji napájení červená blikající LED signalizuje, že se zařízení nabíjí. LED dioda trvale svítí, což znamená, že je plně nabitá. Pokud dioda začne blikat, když je zařízení v provozu, signalizuje to nízký stav baterie.
Cestovní zámek: pro aktivaci nebo odstranění cestovního zámku (ochrana proti náhodnému zapnutí) podržte tlačítko napájení po dobu 3 sekund.

ČIŠTĚNÍ HOLICÍHO STROJKU

Zkontrolujte, že je přístroj vypnutý a není připojen ke zdroji napájení.
Po každém použití holicího strojku očistěte holicí folii a čepele. K čištění používejte štěteček. Čepele lze oplachovat pod tekoucí vodou.
Pravidelně provádějte důkladné čištění. Chcete-li vyjmout hlavu čepele, vytáhněte ji směrem nahoru. Opláchněte hlavu pod tekoucí vodou. Pomocí kartáče zameťte veškeré nečistoty. Holicí strojek neponořujte do vody.
Čepele můžete odstranit podle schématu v první části tohoto návodu.
Pozor: nože vkládejte zpět do hlavic, z nichž byly vyjmuty (nože přiléhají ke konkrétní hlavici a při umístění do jiné hlavice se může jejich účinnost snížit, v krajním případě tím mohou být poškozeny).
Po očištění hlavic je spolu s noži vložte do krytu (dbejte na správnou polohu zářezů a drážek).

Dôležité informácie

- Pred zahájením používania zariadenia si precítajte návod na obsluhu a postupujte podla v nom obsiahnutých pokynov. Výrobca nezodpovedá za škody spôsobené používaním zariadenia v rozpore s jeho urcením alebo jeho nesprávnou obsluhou. Návod na obsluhu uschovajte, aby ho bolo možné využit tiež pocas neskoršieho používania výrobku.
- Zariadenie slúži výhradne na domáce použitie. Nepoužívajte ho na iné úcely, ktoré sa nezhodujú s jeho urcením.
- Zariadenie musí byť pravidelne čistené podľa pokynov popísaných v časti o čistení a údržbe zariadenia.
- Zariadenie neumiestňujte blízko zdrojov tepla, elektrických vykurovacích telies alebo na horúcu rúru. Neumiestňujte ho na žiadne iné zariadenia.
- Toto zariadenie môže byť používané deťmi vo veku minimálne 8 rokov a osobami so zníženými fyzickými a psychickými schopnosťami a osobami s nedostatkom skúseností a bez znalosti prístroja, pokiaľ bude zaistený dohľad alebo inštruktáž ohľadom používania zariadenia bezpečným spôsobom tak, aby boli zrozumiteľné s tým spojené riziká. So zariadením si nesmú hrať deti. Deti bez dohľadu nesmú vykonávať čistenie a údržbu zariadenia.
- Počas používania zariadenia zachovávajte zvláštnu opatrnosť, pokiaľ sa v blízkosti nachádzajú deti alebo domáce zvieratá. Nepripusťte, aby si so zariadením hrali deti.
- Zariadenie nepoužívajte v blízkosti horľavých materiálov.
- Zariadenie nevystavujte pôsobeniu atmosférických podmienok (dažďa, slnka atď.), ani ho nepoužívajte v podmienkach so zvýšenou vlhkosťou (kúpeľne, vlhké chaty).
  Používajte iba originálne príslušenstvo k zariadeniu alebo príslušenstvo odporúčané výrobcom. Používanie
  príslušenstva neodporúčaného výrobcom môže viesť k poškodeniu zariadenia a ohroziť bezpečnosť používania.
- Adaptér pripojte len k zásuvke s uzemnením s charakteristikou zodpovedajúcou hodnotám na typovom štítku.
- Pokiaľ sú kábel alebo zástrčka poškodené alebo je zástrčka v elektrickej zásuvke voľná, zariadenie nenabíjajte ani ho nenapájajte zo siete.
- Pokiaľ sa nepoužíva, odpojte adaptér od elektrickej zásuvky.
- Adaptér nikdy neponárajte do vody alebo do iných kvapalín.
- Adaptér nepripájajte a neodpájajte od zdroja mokrými rukami.
- Zariadenie možno po predchádzajúcom odpojení od zdroja napájania čistiť pod tečúcou vodou nepresahujúcou 50 stupňov.
- Zariadenie možno používať vo vani alebo pod sprchou len bezdrôtovo.
- Nepoužívajte holiaci strojček, pokiaľ je planžeta alebo ostrie akýmkoľvek spôsobom poškodené.
- Zariadenie možno nabíjať pri teplote v rozsahu od 5 do 35 stupňov Celsia.
- Z hygienických dôvodov by zariadenie mala používať len jedna osoba.

CE

Zariadenie zodpovedá nárokom smerníc Európskej únie:
- Elektromagnetická kompatibilita - Electromagnetic compatibility (EMC)
Výrobok je na typovom štítku oznacený CE

Pokial sa na zariadení nachádza symbol preškrtnutého odpadkového koša, znamená to, že sa na tento výrobok vztahujú ustanovenia európskej smernice 2012/19/EU. Zoznámte sa s podmienkami týkajúcimi sa miestneho systému zberu elektrického a elektronického odpadu. Postupujte v súlade s miestnymi predpismi. Tento produkt nie je možné vyhodit spolocne s bežným domácim odpadom. Správne odstránenie starého výrobku zabranuje prípadným negatívnym následkom na prírodné prostredie a na ludské zdravie.

Zariadenie je vybavené batériou, ktorá spadá pod európsku smernicu 2006/66/ES. Batérie nemôžu byt vyhodené spolocne s domácim odpadom. Zoznámte sa s miestnymi predpismi týkajúcimi sa oddeleného zberu batérií, pretože správna likvidácia zabranuje prípadným negatívnym následkom na životné prostredie a na ludské zdravie.

Informácie o ochrane životného prostredia
Balenie obsahuje len nevyhnutné súcasti. Bolo vyvinuté všetko úsilie, aby tri materiály tvoriace obal šlo lahko oddelit: lepenku (škatula), polystyrénovú penu (ochrana vnútra) a polyetylén (vrecká, ochranná fólia). Zariadenie bolo vyrobené z materiálov, ktoré sa dajú recyklovat a znovu použit po ich demontovaní špecializovanou firmou. Dodržujte miestne predpisy týkajúce sa likvidácie obalových materiálov, použitých batérií a nepotrebných zariadení.

Výrobok bol vyprodukovaný z vysoko kvalitných materiálov a súciastok, ktoré možno recyklovat a znovu použit.

TECHNICKÉ ÚDAJE ZARIADENIA
Napätie: 5V
Max. intenzita: 500mA
Holiace cepele: Blaupunkt ACC069

1. Holiaca hlavica
2. Puzdro holiacich hlavíc
3. Vyp?nač
4. Slot nab?jania

NABÍJANIE ZARIADENIA
Pokiaľ má zariadenie nízku úroveň nabitia akumulátorov alebo bolo úplne vybité, je nutné zariadenie pripojiť k nabíjaniu. Za týmto účelom zastrčte konektor napájania do zariadenia, následne pripojte napájanie do elektrickej siete.
Zariadenie zobrazí signál nabíjania. Keď je zariadenie úplne vybité, môže sa vyskytnúť omeškanie v signalizácii nabíjania. Nemalo by byť dlhšie než 2 minúty.
Po pripojení zariadenia k nabíjaniu môžete pokračovať v práci, ale zariadenie potom nepoužívajte v blízkosti vaní, spŕch, bazénov a podobných nádrží s vodou.

POUŽÍVANIE HOLIACEHO STROJČEKA
Spusťte holiaci strojček vypínačom.
Posúvajte holiaci strojček po povrchu pokožky a vykonávajte pritom kruhové pohyby.
Holiacu hlavicu po každom použití očistite s pomocou štetčeka.
Pozor: každý holiaci strojček vyžaduje adaptáciu tváre a fúzov používanému systému ostria. Prvé holenie nemusí byť ideálne presné a pokožka môže byť podráždená. Obdobie zvykania si môže trvať až 3 týždne.
Dióda indikuje prevádzkový stav zariadenia a stav nabíjania. Po pripojení k zdroju napájania červená blikajúca LED signalizuje, že sa zariadenie nabíja. LED dióda neustále svieti, čo znamená, že je plne nabitá. Ak dióda začne blikať počas prevádzky zariadenia, znamená to nízku úroveň nabitia batérie.
Cestovný zámok: na aktiváciu alebo odobratie cestovného zámku (ochrana proti náhodnému zapnutiu) podržte vypínač na 3 sekundy.

ČISTENIE HOLIACEHO STROJČEKA
Uistite sa, že je zariadenie vypnuté a nie je pripojené k nabíjaniu.Po každom použití holiaceho strojčeka očistite holiacu planžetu a ostrie holiaceho strojčeka. Na to použite štetček. Ostrie možno prepláchnuť pod tečúcou vodou.Pravidelné čistenie by malo byť vykonávané dôkladne. Ak chcete odstrániť hlavu čepele, potiahnite ju smerom nahor. Opláchnite hlavu pod tečúcou vodou. Na odstránenie nečistôt použite kefu. Holiaci strojček neponárajte do vody.
Čepele môžete odstrániť podľa schémy v prvej časti tohto návodu.
Pozor: nože je nutné umiestniť do hlavíc, z ktorých boli vybraté (nože sa hodia do individuálnej hlavice a pokiaľ by sa používali v inej hlavici, môže sa znížiť ich účinnosť a v extrémnom prípade sa môžu aj poškodiť).Po očistení hlavíc ich spolu s nožmi vložte do puzdra (dávajte pozor na zárezy a drážky).

Fontos információk

- A készülék használatának megkezdése elott kérjük, olvassa el a használati utasítást és kövesse a benne foglalt utasításokat. A készülék nem rendeltetésszeru használatából vagy nem megfelelo kezelésébol eredo károkért a gyártó felelosséget nem vállal. A használati utasítást orizze meg, hogy a termék jövobeni használata során is használni tudja.
- A készülék kizárólag háztartási használatra alkalmas. Más, nem rendeltetésszeru célokra nem használható.
- A készüléket a Tisztítás és karbantartás részben foglaltak szerint, rendszeresen tisztítsa.
- A készüléket hőforrás, láng, elektromos fűtőelem közelében vagy forró sütőre ne helyezze. A készüléket egyéb más berendezésre ne tegye.
- A készüléket nem használhatják 8 éven aluli gyermekek és fizikai vagy mentális fogyatékkal élő személyek, vagy olyan ember akinek nincs megfelelő tapasztalata vagy tudása a készülékkel kapcsolatban. Kivéve ha felügyelet alatt vannak vagy a készülék biztonságos használatával kapcsolatosan, számukra érthető módon tájékoktatásban részesültek. Gyermekeknek tilos a készülékkel játszani. Felügyelet nélkül a gyermekek a készülék tisztítását és karbantartását nem végezhetik.
- Különös óvatossággal használja a készüléket, ha a közelben gyermekek vagy háziállatok tartózkodnak. Ne engedje, hogy a gyermekek a készülékkel játszanak.
- A készüléket gyúlékony anyagok közelében ne használja.
- A készüléket kültéri behatások (eső, nap, stb.) előtt védje, valamint magas páratartalmú helységekben ne használja (fürdőszoba, nyirkos faházak).
- A készülékhez kizárólag eredeti vagy a gyártó által ajánlott kelékeket használjon. A gyártó által nem ajánlott kellékek használata a készülék meghibásodását okozhatja és a felhasználó biztonságát veszélyezteti.
- A tápegységet kizárólag az adattáblán feltüntetett értékeknek megfelelő aljzatba csatlakoztassa.
- Amennyiben a tápvezeték hibás vagy a tápegység dugasza a konnektorban laza, a berendezést ne töltse és hálózatról ne működtesse.
- A tápegységet amikor nem használja, húzza ki a konnektorból.
- A tápegységet vízbe vagy egyéb folyadékba ne merítse.
- A tápegységet a tápforrásból és tápforrásba nedves kézzel ne csatlakoztassa.
- A készüléket, miután le lett kapcsolva az áramforrásról, 50 C foknál nem melegebb folyóvíz alatt lehet tisztítani.
- A készülék a kádban illetve a zuhany alatt csakis vezeték nélküli módban használható.
- Nem szabad használni a borotvát, ha a fólián illetve a pengén bármilyen sérülés látható is.
- A készülék 5 és 35 Celsius fok közötti hőmérsékleten tölthető.
- Higiéniai okokból ajánlott, hogy ezt az eszközt csak egy személy használja.

CE

A berendezés az Európai Unió irányelvei követelményeinek megfelel:
- Elektromágneses összeférhetoség - Electromagnetic compatibility (EMC)
A berendezés az adattáblán CE jelöléssel ellátott.

Amennyiben a berendezésen áthúzott szemeteskosár jelölés található, a termék a 2012/19/EU irányelv rendelkezései hatálya alá tartozik. Kérjük, ismerkedjem meg a helyi elektromos és elektronikus hulladékgyujtési rendszer szabályaival. A helyi eloírások szerint járjon el. A terméket háztartási hulladékokkal együtt nem dobja ki. Az elhasznált termék megfelelo ártalmatlanításával a természetre és emberi egészségre gyakorolt esetleges káros hatásait akadályozza meg.

A berendezés a 2006/66/EK irányelvben meghatározott elemmel ellátott. Az elemet háztartási hulladékokkal együtt ne dobja ki. Kérjük, ismerkedjen meg a helyi elkülönített elemgyujtési szabályokkal, mivel a megfelelo ártalmatlanításukkal a természetre és emberi egészségre gyakorolt esetleges káros hatásait akadályozza meg.

Környezetvédelmi információk

A csomagolás kizárólag nélkülözhetetlen elemeket tartalmaz. Minden erofeszítést elkövettek annak érdekében, hogy a csomagolás három komponense könnyel elkülönítheto legyen: karton (doboz), polisztirol (belso védelem) és polietilén (zacskók, védolap). A berendezés újrahasznosítható anyagokból készült, erre szakosodott cég által elvégzett szétszerelését követoen elemei újra használhatók. A helyi csomagolóanyagok, elhasznált elemek és felesleges berendezések ártalmatlanítására vonatkozó eloírások betartása szükséges.

A termék kiváló minoségu, újrahasznosítható anyagokból és alkatrészekbol készült.

A KÉSZÜLÉK MŰSZAKI ADATAI
Feszültség: 5V
Max. áramerősség: 500mA
Borotvapengék: Blaupunkt ACC069

1. Borotvafej
2. Borotvafejek háza
3. Kapcsoló
4. Töltofészek

A KÉSZÜLÉK TÖLTÉSE

Ha a készülék akkumulátorainak töltöttsági szintje alacsony, illetve a készülék teljesen lemerült, a készüléket fel kell tölteni. E célból csatlakoztassa a hálózati adapter egyik végét a készülékhez, majd pedig csatlakoztassa az adaptert az áramforráshoz.
A készülék megjeleníti a töltésjelzőt. Ha a készülék teljesen lemerült, a töltésjelző jele egy kis késéssel jelenhet meg. Mindazonáltal ez nem haladhatja meg a 2 percet.
Miután a készüléket elkezdte tölteni, folytathatja a használatát, de ekkor nem szabad a készüléket kádak, zuhanyzók, medencék és hasonló víztartályok mellett használni.

A BOROTVA HASZNÁLATA

Kapcsolja be a borotvát a kapcsológombbal.
Mozgassa a borotvát a bőrfelületen körkörös mozdulatokat végezve.
Minden használatot követően tisztítsa meg a borotvafejet egy ecsettel.
Figyelem: Minden borotva megköveteli az arc és a szakáll hozzáigazítását a használt pengerendszerhez. Az első borotválkozás lehet, hogy nem lesz tökéletesen pontos, és a bőrt is irritálhatja. Az adaptációs időszak eltarthat akár 3 hétig is.
A dióda jelzi a készülék működési és töltési állapotát. Az áramforráshoz való csatlakoztatás után egy pirosan villogó LED jelzi, hogy a készülék töltődik. A LED folyamatosan világít, jelezve, hogy teljesen fel van töltve. Ha a dióda a készülék működése közben villogni kezd, az alacsony akkumulátorszintet jelez.
Utazási zár: az utazási zár (véletlen bekapcsolás elleni védelem) aktiválásához vagy eltávolításához tartsa lenyomva a bekapcsológombot 3 másodpercig.

A BOROTVA TISZTÍTÁSA

Ellenőrizze, hogy a készülék ki van kapcsolva, és nincs áramhoz csatlakoztatva.
Minden használat után tisztítsa meg a borotvaszitát és a pengéket. Ehhez használjon ecsetet. E pengéket folyóvízzel is ki lehet öblíteni.
Rendszeresen el kell végezni az alapos tisztítást. A pengefej eltávolításához húzza felfelé. Öblítse le a fejet folyó víz alatt. Használjon kefét a szennyeződések eltávolításához. Ne merítse vízbe a borotvát.
A késeket a kézikönyv első részében található diagram szerint távolíthatja el.
Figyelem: a késeket arra a fejre tegye vissza, amelyikről levette (a kések illeszkednek ahhoz a fejhez, amelyre fel lettek szerelve, s ha a kést egy másik fejre teszi vissza, akkor csökkenhet a hatékonysága, s akár tönkre is mehet).
A fejek megtisztítását követően tegye őket vissza a késekkel egyetemben a házba (ügyeljen a bevágásokra és a bemélyedésekre).

Pomembne informacije

- Pred zacetkom uporabe naprave je treba prebrati navodila za uporabo ter ukrepati skladni z njihovimi dolocili Proizvajalec ne odgovarja za škode, nastale kot posledica neustrezne uporabe oz. neustreznega ravnanja z napravo. Ta navodila za uporabo je treba shraniti, da bi jih lahko uporabljali tudi v prihodnosti.
- Naprava je namenjena uporabi izkljucljivo v gospodinjstvu. Uporabljati napravo izkljucljivo v skladu z namenom.
- Napravo je treba redno čistiti, skladno s priporočili, ki jih določa poglavje o Čiščenju in vzdrževanju.
- Naprave na nameščati v bližini virov toplote, plamena, električnega grelca oz. na vroči pečici. Naprava se ne sme nahajati na kakšni drugi napravi.
- Napravo lahko uporabljajo otroki od 8 let starosti, fizično omejene, duševno motene osebe ter ljudje, ki nimajo izkušenj s tovrstno opremo, vendarle samo takrat, ko jim je zagotovljen nadzor oz. usposabljanje glede varne uporabe, tako da se seznanijo z morebitnimi tveganji. Otroki se ne smejo igrati z napravo. Otroki ne smejo čistiti in vzdrževati naprave brez nadzora odraslih.
- Če so v bližini naprave ali hišni ljubimčki, je treba med uporabo aparata biti posebno pozoren Otroki se ne smejo igrati z napravo.
- Naprave ne uporabljati v bližini vnetljivih snovi.
- Naprave ne izpostavljati vremenskim razmerjem (dež, sonce in drugo) ter ne uporabljati v pogojih povišane vlažnosti (kopalnica, vlažne kemping hiše).
  Uporabljajte samo originalne oz. s strani proizvajalca priporočene dodatke in pripomočke. Uporaba neustreznih dodatkov lahko privede do poškodbe naprave ter nevarnosti za človekovo zdravje.
- Napravo se sme priključiti le na vtičnico, ki odgovarja opisu na podatkovni ploščici.
- Če se poškodujeta žica ali vtič , oz. se vtič ne ujema z vtičnico, takrat ne napajajte naprave.
- Napajalnik odklopiti iz vtičnice ob daljšem mirovanju naprave.
- Naprave nikoli ne dati v vodo ali kakšno drugo tekočino.
- Naprave ne povezovati z napajalnikom z vlažnimi roki.
- Po predhodnem odklopu naprave od vira napajanja, jo lahko očistite pod tekočo vodo, s temperaturo največ 50 stopinj.
- Med kopanjem v kadi ali pod tušem napravo lahko uporabite le v brezžični varianti.
- Brivske naprave ne uporabite, ko so folija ali rezila na katerikoli način poškodovana.
- Naprava se lahko napaja pri temperaturi od 5 do 35 stopinj Celzija.
- Zaradi higiene napravo lahko uporablja le ena oseba.

SLOVENŠČINA

Naprava je skladna z zahtevami smernic Evropske unije:
- Elektromagnetna združljivost - Electromagnetic compatibility (EMC)
Izdelek oznacen s CE na podatkovni plošcici.

Če se na napravi nahaja oznaka - prekrižan zabojnik za odpadke, to pomeni, da za izdelek veljajo določila evropske smernice 2012/19/EU. Seznaniti se je treba z lokalnimi zahtevami za zbiranje električnih ter elektronskih odpadkov. Ukrepati je treba v skladu z lokalnimi predpisi. Izdelka se ne sme odstranjevati skupaj z navadnimi odpadki. Ustrezno odstranjevanje starega izdelka pomaga izključiti morebitne negativne učinke na okolje in človekovo zdravje.

Naprava je opremljena z baterijo, ki jo določa evropska smernica 2006/66/WE. Baterije se ne sme odstranjevati skupaj z gospodinjskimi odpadki. Potrebno se je seznaniti z lokalnimi predpisi za ločeno zbiranje odpadnih baterij, ker le ustrezna odstranitev preprečuje morebitne negativne učinke za okolje in človekovo zdravje.

Podatki za varovanje okolja
Komplet vsebuje samo potrebne elemente. Prizadevali smo si, da bodo vsi tri elementi embalaže lahko odstranljivi: karton (škatla), polistirenska pena (zunanja zaščita) in polietilen (vreče, zaščitni plast). Naprava izvedena iz materialov, ki se lahko reciklirajo, ter jih lahko po demontaži s strani strokovnega podjetja ponovno uporabljamo. Upoštevati je treba lokalne predpise za odstranjevanje embalaž, porabljenih baterij ter nepotrebnih naprav.

Naprava izdelana iz visokokakovostnih materialov ter komponent, ki se lahko reciklirajo in ponovno uporabijo.

TEHNIČNI PODATKI O NAPRAVI

Napajanje: 5V
Maksimalni izhodni tok: 500mA
Brivna rezila: Blaupunkt ACC069

1. Brivska glava
2. Ohišje brivskih glav
3. Stikalo za vklop
4. Vticnica za polnjenje

POLNJENJE NAPRAVE

Če ima naprava nizko raven napolnjenosti akumulatorjev, ali če so akumulatorji popolnoma spraznjeni, potreben je priklop naprave na polnjenje. V ta namen namestite vtič napajalnika v napravi, nato priklopite napajalnik na električno omrežje.
Naprava bo prikazala signal polnjenja. Ko je naprava popolnoma spraznjena, signal polnjenja se lahko prikaže kasneje. Naprava naj ne deluje več kot 2 minuti.
Po priklopu naprave na polnjenje lahko nadaljujete s striženjem, vendarle v tem primeru ne smete uporabljati naprave v neposredni bližini kadi, tuša, bazenov ter podobnih vodnih zbiralnikov.

UPORABA BRIVNIKA

S stikalom vklopite brivnik.
Brivnik premikajte po koži s krožnimi gibi.
Po vsaki uporabi očistite brivsko glavo s pomočjo čopiča.
Pozor: Vsaki brivnik mora sistem uporabljenih rezil prilagoditi obrazu in bradi Prvo britje lahko ni idealno natančno, koža pa je lahko razdražena. Obdobje prilagoditve lahko traja celo 3 tedne.
Dioda prikazuje stanje delovanja in stanje polnjenja naprave. Po priključitvi na vir napajanja rdeča utripajoča LED nakazuje, da se naprava polni. LED lučka stalno sveti, kar pomeni, da je popolnoma napolnjen. Če dioda med delovanjem naprave začne utripati, to pomeni nizko raven baterije.
Potovalna ključavnica: za vklop ali odstranitev potovalne ključavnice (zaščita pred nenamernim vklopom) držite gumb za vklop 3 sekunde.

ČIŠČENJE BRIVNIKA

Prepričajte se, da je naprava izklopljena ter da ni priklopljena na polnjenje.
Po vsaki uporabi brivnika očistite brivsko folijo ter rezila brivnika. V ta namen uporabite čopič. Rezila lahko sperete pod tekočo vodo.
Redno je treba natančno očistiti napravo. Če želite odstraniti glavo rezila, jo povlecite navzgor. Sperite glavo pod tekočo vodo. Uporabite krtačo, da pometete umazanijo. Brivnika ne potapljajte v vodo.
Rezila lahko odstranite tako, da sledite diagramu v prvem razdelku tega priročnika.
Pozor: rezila je treba nameščati nazaj v glavah, s katerih so bila odstranjena (rezila se individualno ujemajo z glavo, v primeru uporabe rezila za drugo glavo so rezila lahko manj zmogljiva oz. se lahko poškodujejo).
Po končanem čiščenju glav namestite glave z rezili v ohišju (bodite pozorni na zareze in utore).

Važne obavijesti

- Prije uporabe stroja procitajte upute za rukovanje i slijedite upute sadržane u njima. Proizvodac ne odgovara za štete uzrokovane uporabom uredaja suprotno njezinoj namjeni ili neodgovarajucim rukovanjem. Molimo sacuvajte ovaj prirucnik, tako da možete ga koristiti takodertijekom kasnijeg korištenja proizvoda.
- Uredaj se koristi samo za domacu upotrebu. Ne koristiti za druge svrhe, koje nisu u skladu sa svojom namjenom.
- Uređaj treba redovito čistiti u skladu s preporukama opisanima u odjeljku o čišćenju i održavanju.
- Ne postavljajte uređaja blizu izvora topline, plamena, električnog grijaćeg elementa ili na vrućoj peći. Nemojte stavljati na bilo kojem drugom uređaju.
- Ovu opremu mogu koristiti djeca od najmanje 8 godina, osobe sa smanjenim fizičkim, mentalnim mogućnostima i i ljudi s nedostatkom iskustva i znanja, ako će se osigurati nadzor ili intruktažu u vezi s upotrebom opreme na siguran način, da bi dobro razumijeli povezani rizici. Djeca ne mogu se igrati opremom. Djeca bez nadzora ne mogu čisiti i održavati opremu.
- Budite oprezni prilikom korištenja uređaja kada u blizini ima djece ili kućnih ljubimaca. Nemojte dopustiti djeci da se igraju s uređajem.
- Ne upotrebljavajte uređaja u blizini zapaljivih materijala.
- Nemojte izlagati uređaj vremenskim uvjetima (kiša, sunce, itd) i nemojte koristiti u uvjetima visoke vlage (kupaonice, vlažne kabine).
  Koristite samo originalni pribor za uređaj ili preporučen od strane proizvođača. Koristanje pribora koji nisu preporučeni od strane proizvođača može dovesti do oštećenja uređaja i ugroziti sigurnost korištenja.
- Napajač mora biti priključan isključivo u utičnicu s obilježjima u skladu s vrijednostima na tipskoj pločici.
- Ako je kabel ili utikač napajača oštećen ili je utikač labav u električnoj utičnici, ne punite uređaja i ne napajajte uređaja iž mreže.
- Odspojite napajač iz zidne utičnice kada nije u uporabi.
- Nikada ne uranjajte napajača u vodu ili druge tekućine.
- Nemojte spajati ili odspajati napajača iz utičnice mokrim rukama.
- Uređaj se, nakon što se isključi iz struje, može čistiti pod tekućom vodom maksimalne temperature do 50 stupnjeva.
- Uređaj se može koristiti u kadi ili tijekom tuširanja isključivo bežično.
- Ne koristite aparat za brijanje ako su folija ili oštrice na bilo koji način oštećene.
- Uređaj se može puniti na temperaturi od 5 do 35 Celzijevih stupnjeva.
- Zbog higijenskih razloga uređaj bi trebala koristiti samo jedna osoba.

HRVATSKI

Uredaj je kompatibilan sa zahtjevima direktiva EU:
- Elektromagnetska podudarnost - Electromagnetic compatibility (EMC)
Proizvod oznacen CE na natpisnoj plocici

Ako uredaj ima znak prekriženog kontejnera za smece, to znaci da je proizvod pokriven odredbama Europske direktive 2012/19/EU. Molimo pogledajte zahtjeve lokalnog sustava za prikupljanje elektricnog i elektronicnog otpada. Postupajte u skladu s lokalnim propisima. Ne bacajte ovaj proizvod zajedno s kucnim otpadom. Pravilno odlaganje isluženog uredaja ce sprijeciti potencijalne negativne posljedice za prirodni okoliš i ljudsko zdravlje.

Uredaj je opremljen s baterijama obuhvacenim Europskom direktivom 2006/66/WE. Baterije se ne smiju odlagati zajedno s komunalnim otpadom. Molimo pogledajte lokalni propisi za odvojeno prikupljanje baterija jer ispravno odlaganje ce sprijeciti potencijalne negativne posljedice na okoliš i zdravlje ljudi.

Informacije o zaštiti okoliša
Paket ukljucuje samo neophodne elemente. Pobrinuli smo se da tri komponente materijala

za pakiranje lako se odvajaju: karton (kutija), polistirenska pjena (zaštita iznutra) I polietilen (vrecice, zaštitna folija). Uredaj izraden od materijala koji se mogu reciklirati I ponovo upotrijebiti nakon demontaže od strane specijalizirane tvrtke. Poštujte lokalne propise o odlaganju ambalaže, iskorištenih baterija i nepotrebne opreme.

Proizvod je izraden od visokokvalitetnih materijala, koji se mogu reciklirati I ponovo upotrijebiti.

TEHNIČKI PODACI UREĐAJA
Napon: 5V
Maks. jakost struje: 500mA
Oštrice za brijanje: Blaupunkt ACC069

1. Brijaca glava
2. Kućište brijacih glava
3. Prekidač
4. Uticnica za punjenje

PUNJENJE UREĐAJA

Ako su baterije uređaja slabo napunjene ili su u potpunosti ispražnjene, neophodno je priključiti uređaj na punjenje. U tu svrhu stavite utikač napajanja na uređaj a zatim ga uključite u struju.
Uređaj će signalizirati punjenje. Ako je uređaj u potpunosti ispražnjen, signalizacija punjenja može se pojaviti sa zakašnjenjem. Ne bi trebalo biti dulje od 2 minute.
Dok se uređaj puni, možete nastaviti s njegovim korištenjem, ipak, uređaj se ne smije koristiti blizu kada, tuševa, bazena i sličnih spremnika s vodom.

KORIŠTENJE APARATA ZA BRIJANJE

Uključite aparat na prekidaču.
Povlačite aparat po površini kože kružnim pokretima.
Nakon svakog korištenja četkicom očistite brijaću glavu.
Napomena: svaki aparat zahtijeva prilagođavanje lica i dlaka korištenom sustavu oštrica. Prvo brijanje možda neće biti savršeno precizno i koža može biti iziritirana. Razdoblje prilagođavanja može trajati čak 3 tjedna.
Dioda pokazuje radni status uređaja i status punjenja. Nakon spajanja na izvor napajanja, crveni trepćući LED signalizira da se uređaj puni. LED lampica stalno svijetli kao znak da je potpuno napunjen. Ako dioda počne treperiti dok uređaj radi, to označava nisku razinu baterije.
Putna blokada: za aktiviranje ili uklanjanje putne blokade (zaštita od slučajnog uključivanja), držite tipku za napajanje 3 sekunde.

ČIŠĆENJE APARATA ZA BRIJANJE

Provjerite je li uređaj isključen i nije li priključen za punjenje.
Nakon svakog korištenja aparata, očistite brijaću foliju i oštrice aparata. Za to koristite četkicu. Oštrice se mogu isprati pod tekućom vodom.
Redovito treba provoditi temeljito čišćenje. Za uklanjanje glave oštrice, povucite je prema gore. Isperite glavu pod tekućom vodom. Upotrijebite četku da pometete svu prljavštinu. Nemojte uranjati aparat za brijanje u vodu.
Oštrice možete ukloniti slijedeći dijagram u prvom odjeljku ovog priručnika.
Napomena: oštrice stavite u glave iz kojih ste ih izvadili (oštrice se individualno prilagođavaju glavama i ako se oštrica koristi u drugoj glavi, njezina učinkovitost može biti smanjena, a u krajnjoj situaciji može se i oštetiti).
Nakon čišćenja glava, stavite ih s oštricama u kućište (obratite pozornost na rezove i udubljenja).

σημαντικές πληροφορίες

- Πριν αρχίσετε να χρησιμοποιείτε τη συσκευή διαβάστε τις οδηγίες χρήσης και ακολουθήστε τις οδηγίες που αναφέρονται εκεί. Ο κατασκευαστής δεν φέρει ευθύνη για τις ζημιές που θα προκληθούν από χρήση της συσκευής με τρόπο ακατάλληλο από τον προορισμό της ή από ακατάλληλο χειρισμό της. Πρέπει να κρατήσετε τις οδηγίες χρήσης προκειμένου να τις χρησιμοποιήσετε ξανά κατά την επόμενη χρήση του προϊόντος.
- Η συσκευή προορίζεται μόνο για οικιακή χρήση. Μην χρησιμοποιήσετε τη συσκευή για τους σκοπούς άλλους από τον προορισμό της.
- Η συσκευή πρέπει να καθαρίζεται τακτικά σύμφωνα με τις προτάσεις που αναφέρονται στο μέρος περί Καθαρισμού και συντήρησης της συσκευής.
- Μην τοποθετείτε τη συσκευή κοντά σε πηγές θερμότητας, φλόγα, ηλεκτρική μονάδα θέρμανσης ή πάνω σε ζεστό φούρνο. Μην τοποθετείτε τη συσκευή μέσα σε άλλη συσκευή.
- Η παρούσα συσκευή επιτρέπεται να χρησιμοποιείται από παιδιά ηλικίας τουλάχιστον 8 ετών και από πρόσωπα με μειωμένες φυσικές και νοητικές ικανότητες καθώς και από πρόσωπα χωρίς εμπειρία και γνώση της συσκευής, αν διασφαλιστεί η εποπτεία ή η εκμάθηση χρήσης της συσκευής με τον ασφαλή τρόπο, έτσι ώστε οι σχετικοί κίνδυνοι να είναι γνωστοί. Τα παιδιά δεν επιτρέπεται να παίζουν με τη συσκευή. Τα παιδιά χωρίς εποπτεία δεν επιτρέπεται να καθαρίζουν ή να συντηρούν τη συσκευή.
- Πρέπει να είστε ιδιαίτερα προσεκτικοί όταν χρησιμοποιείτε τη συσκευή και όταν κοντά της βρίσκονται παιδιά ή ζώα συντροφιάς. Μην επιτρέπετε στα παιδιά να παίζουν με τη συσκευή.
- Μην χρησιμοποιήσετε εύφλεκτα υλικά κοντά στη συσκευή.
- Μην εκθέτετε τη συσκευή στη δράση των καιρικών συνθηκών (βροχή, ήλιος κλπ.) και μην τη χρησιμοποιήσετε σε συνθήκες αυξημένης υγρασίας (μπάνια, μουσκεμένα κάμπινγκ κλπ.).
- Χρησιμοποιείτε μόνο τα γνήσια αξεσουάρ για τη συσκευή ή τα αξεσουάρ που προτείνονται από τον κατασκευαστή. Το να χρησιμοποιήσετε τα αξεσουάρ που δεν προτείνονται από τον κατασκευαστή μπορεί να προκαλέσει βλάβες στη συσκευή και να προκαλέσει κίνδυνο για τη χρήση της.
- Πρέπει να συνδέσετε τον τροφοδότη αποκλειστικά σε πρίζα με γείωση και με τα χαρακτηριστικά που να είναι συμβατά με τις τιμές που αναφέρονται στην ονομαστική πινακίδα.
- Αν το καλώδιο ή το φις του τροφοδότη είναι χαλασμένα ή αν το φις είναι χαλαρό μέσα στην ηλεκτρική πρίζα, μην τροφοδοτήσετε τη συσκευή και μην το τροφοδοτήσετε με το ρεύμα από το ηλεκτρικό δίκτυο.
- Αποσυνδέετε τον τροφοδότη πάντα όταν δεν το χρησιμοποιείτε.
- Ποτέ μην βυθίζετε τον τροφοδότη μέσα σε νερό ή κανένα άλλο υγρό.
- Να μην αποσυνδέετε ούτε να συνδέετε τη συσκευή με υγρά χέρια.
- Η συσκευή αφού αποσυνδεθεί από την πηγή ενέργειας μπορεί να καθαριστεί στο τρεχούμενο νερό όχι πιο ζεστό από 50 βαθμούς.
- Μπορείτε να χρησιμοποιήσετε τη συσκευή στο μπάνιο ή στο ντους αποκλειστικά ως ασύρματη.
- Μην χρησιμοποιήσετε τη ξυριστική μηχανή αν το φύλλο ή οι λεπίδες είναι με οποιοδήποτε τρόπο χαλασμένα.
- Η συσκευή μπορεί να φορτιστεί στο φάσμα θερμοκρασίας από 5 έως 35 βαθμούς Κελσίου.
- Για λόγους υγείας η συσκευή πρέπει να χρησιμοποιείται μόνο από ένα πρόσωπο.

ΕΛΛΗΝΙΚΆ

CE

Η συσκευής είναι συμβατή με τις απαιτήσεις των οδηγιών της Ευρωπαϊκής Ένωσης:
- Ηλεκτρομαγνητική συμβατότητα - Electromagnetic compatibility (EMC)
Προϊόν επισημασμένο με το σύμβολο CE στην ονομαστική πινακίδα

Αν πάνω στη συσκευή βρίσκεται το σύμβολο του διαγραμμένου κάδου αυτό σημαίνει ότι το προϊόν καλύπτεται με τους κανονισμούς της ευρωπαϊκής οδηγίας 2012/19/EU. Πρέπει να εξοικειωθείτε με τις σχετικές απαιτήσεις του τοπικού συστήματος συγκέντρωσης απορριπτόμενου εξοπλισμού και υπολειμμάτων υλικού διάλυσης. Πρέπει να ακολουθήσετε τους τοπικούς κανονισμούς. Μην απορρίψετε το προϊόν μαζί με κανονικά οικιακά απορρίμματα. Η κατάλληλη απόρριψη παλιού προϊόντος προστατεύει από τα αρνητικά αποτελέσματα για το φυσικό περιβάλλον και την ανθρώπινη υγεία.

Η συσκευή είναι εξοπλισμένη με μπαταρίες οι οποίες ορίζονται με την ευρωπαϊκή οδηγία 2006/66/ΕΚ. Δεν επιτρέπεται να απορρίπτετε τις μπαταρίες μαζί με τα οικιακά απορρίμματα. Πρέπει να εξοικειωθείτε με τους τοπικούς κανονισμούς σχετικά με την ξεχωριστή συγκέντρωση μπαταριών διότι η κατάλληλη διάθεση προστατεύει από πιθανά αρνητικά αποτελέσματά της για το φυσικό περιβάλλον και την ανθρωπινή ζωή.

Πληροφορίες για την προστασία του περιβάλλοντος
Η συσκευασία περιέχει μόνο απαραίτητα στοιχεία. Προσπαθήσαμε πολύ να ξεχωριστούν εύκολα τα τρία συστατικά συσκευασίας: χαρτί (κουτί), αφρός πολυστερίνης (προστατευτικά μέσα στη συσκευασία) και πολυαιθυλένιο (σακούλες, προστατευτικό φύλλο). Η συσκευή κατασκευάστηκε από υλικά τα οποία μπορούν να ανακυκλωθούν και να χρησιμοποιηθούν ξανά μετά την αποσυναρμολόγησή τους. Πρέπει να ακολουθήσετε τους τοπικούς κανονισμούς σχετικά με τη διάθεση των υλικών συσκευασίας, μεταχειρισμένων μπαταριών και των περιττών συσκευών.

Το προϊόν κατασκευάστηκε από υλικά υψηλής ποιότητας και από συστήματα τα οποία μπορούν να ανακυκλωθούν και να χρησιμοποιηθούν ξανά.

ΤΕΧΝΙΚΑ ΣΤΟΙΧΕΙΑ ΣΥΣΚΕΥΗΣ
Τάση: 5V
Μέγ. ένταση: 500mA
Λεπίδες ξυρίσματος: Blaupunkt ACC069

1. Ξυριστική κεφαλή
2. Περίβλημα ξυριστικών κεφαλών
3. Διακόπτης
4. Υποδοχή τροφοδότησης

ΦΟΡΤΙΣΗ ΣΥΣΚΕΥΗΣ
Αν η συσκευή έχει χαμηλό επίπεδο φόρτισης μπαταριών ή είναι απολύτως αποφορτισμένη αναγκαία πρέπει να τη συνδέσετε στη φόρτιση. Για να το κάνετε βάλτε το βύσμα του φορτιστή στη συσκευή και επομένως συνδέστε το φορτιστή στην ηλεκτρική ενέργεια.
Η συσκευή θα προβληθεί το σήμα φόρτισης. Όταν η συσκευή είναι πλήρως αποφορτισμένη το σήμα φόρτισης μπορεί να καθυστερήσει. Η καθυστέρηση όμως δεν επιτρέπεται να είναι πάνω από 2 λεπτά.
Αφού συνδέσετε τη συσκευή στη φόρτιση μπορείτε να συνεχίσετε τη λειτουργία της, αλλά τότε δεν επιτρέπεται να χρησιμοποιήσετε τη συσκευή δίπλα στις μπανιέρες, τα ντους, τις πισίνες και άλλες δεξαμενές με νερό.

ΧΡΗΣΗ ΞΥΡΙΣΤΙΚΗΣ ΜΗΧΑΝΗΣ
Ενεργοποιήστε την ξυριστική μηχανή χρησιμοποιώντας το διακόπτη.
Μετακινήστε την ξυριστική μηχανή στην επιφάνεια του δέρματος με κυκλοειδείς κινήσεις.
Καθαρίστε την κεφαλή μετά από κάθε χρήση με μι ψήκτρα.
Σημείωση: Κάθε ξυριστική μηχανή απαιτεί προσαρμογή του προσώπου και των τριχών προσώπου για εφαρμογή του συστήματος λεπίδων. Πρώτες ξηράνσεις μπορεί να μην είναι ιδανικά ακριβείς και το δέρμα μπορεί να είναι ερεθισμένη. Η περίοδος προσαρμογής μπορεί να διαρκέσει ακόμη 3 εβδομάδες.
Η δίοδος υποδεικνύει την κατάσταση λειτουργίας και την κατάσταση φόρτισης της συσκευής. Μετά τη σύνδεση σε μια πηγή ρεύματος, ένα κόκκινο LED που αναβοσβήνει υποδεικνύει ότι η συσκευή φορτίζεται. Το LED ανάβει συνεχώς για να υποδείξει ότι είναι πλήρως φορτισμένο. Εάν η δίοδος αρχίσει να αναβοσβήνει ενώ η συσκευή βρίσκεται σε λειτουργία, υποδηλώνει χαμηλή στάθμη μπαταρίας.
Κλείδωμα ταξιδιού: για να ενεργοποιήσετε ή να αφαιρέσετε το κλείδωμα ταξιδιού (προστασία από τυχαία ενεργοποίηση), κρατήστε πατημένο το κουμπί λειτουργίας για 3 δευτερόλεπτα.

ΚΑΘΑΡΙΣΜΟΣ ΞΥΡΙΣΤΙΚΗΣ ΜΗΧΑΝΗΣ
Επιβεβαιωθείτε ότι η συσκευή είναι απενεργοποιημένη και δεν φορτίζεται.
Μετά από κάθε χρήση της ξυραντικής μηχανής καθαρίστε το φύλλο και τις λεπίδες. Για να το κάνετε χρησιμοποιήστε μια ψήκτρα. Οι λεπίδες μπορεί να ξεπλυθούν στο τρεχούμενο νερό.
Τακτικά πρέπει να διεξάγετε ακριβή καθαρισμό. Για να αφαιρέσετε την κεφαλή της λεπίδας, τραβήξτε την προς τα πάνω. Ξεπλύνετε το κεφάλι κάτω από τρεχούμενο νερό. Χρησιμοποιήστε μια βούρτσα για να σκουπίσετε τυχόν βρωμιά. Μην βυθίζετε την ξυριστική μηχανή σε νερό.
Μπορείτε να αφαιρέσετε τις λεπίδες ακολουθώντας το διάγραμμα στην ενότητα ένα αυτού του εγχειριδίου.
Προσοχή: πρέπει να βάλετε τις λεπίδες ακριβώς στις κεφαλές από τις οποίες τις βγάλατε (οι λεπίδες προσαρμόζονται ατομικά στην κεφαλή και σε περίπτωση χρήσης της λεπίδας σε άλλη κεφαλή μπορεί να χάσουν απόδοσή τους και σε ακραία περίπτωση μπορεί να χαλάσουν).
Αφού καθαρίσετε τις κεφαλές τοποθετήστε τες με τις λεπίδες μέσα στο περίβλημα (προσέξτε τις κοπές και τις σχισμές).

Важни информации

- Преди да започнете употреба на уреда, моля, прочетете инструкцията за експлоатация и се придържайте към указанията, посочени в нея. Производителят не отговаря за щети, причинени от използване на уреда по начин, несъответстващ на неговото предназначение или неправилното му обслужване. Запазете инструкцията за експлоатация, за да може да се ползва и по-късно при употреба на уреда.
- Уредът е предназначен за използване само в домакинството. Не го използвайте за други цели, различни от неговото предназначение.
- Уредът трябва да бъде редовно почистван съгласно препоръките, описани в раздел Почистване и поддръжка на уреда.
- Не поставяйте уреда в близост до източници на топлина, пламък, електрически отоплителен елемент или върху гореща фурна; Не поставяйте върху никакъв друг уред.
- Този уред може да бъде използван от деца над 8-годишна възраст и от лица с намалени физически и умствени възможности и лица без опит и познания, ако те са наблюдавани или са инструктирани относно използването на уреда по безопасен начин, така че да разбират свързаните с това опасности. Децата не бива да си играят с уреда. Децата не могат да почистват или да извършват дейности по поддръжка на уреда без надзор на възрастен.
- Когато в близост до включения уред са намират деца или домашни животни, трябва да запазите особено внимание при работа с уреда. Децата не бива да си играят с уреда.
- Не използвайте уреда в близост до лесно запалими материали.
- Не излагайте уреда на въздействието на атмосферни фактори (дъжд, слънце и др.), нито не го използвайте в помещения с повишена влажност (баня, влажни бунгала).
- Използвайте само оригинални аксесоари или препоръчани от производителя. Използването на други аксесоари, различни от препоръчваните от производителя, може да доведе до повреда на уреда или да причини опасност за безопасната експлоатация.
- Захранващото устройство трябва да бъде включено само към захранващ контакт с характеристика, отговаряща на стойностите, посочени върху информационната таблица.
- Ако кабелът или щепселът на захранващото устройство са повредени или след включване в контакта щепселът е хлабав, не използвайте уреда и не го захранвайте от електрическата мрежа.
- Изключвайте захранващото устройство от електрическия контакт, когато не го използвате.
- Никога не потапяйте захранващото устройство във вода или други течности.
- Не включвайте и не изключвайте захранващото устройство от захранването с мокри ръце.
- След изключване от източника на захранване уредът може да се почиства под течаща вода с температура не по-висока от 50 градуса.
- Уредът може да се използва във ваната или под душа само с безжично захранване.
- Ако фолиото или остриетата са повредени по някакъв начин, самобръсначката не бива да се използва.
- Устройството може да бъде зареждано при температура от 5 до 35 градуса по Целзий.
- От хигиенични съображения уредът трябва да се използва само от едно лице.

CE

Изделието изпълнява изискванията на директивите на Европейския Съюз:
- Директива за електромагнитна съвместимост - Electromagnetic compatibility (EMC)
Изделието е маркирано със знак CE върху информационната таблица.

Ако продуктът е означен със символ на зачеркната кофа за боклук, това означава, че продуктът е в съответствие с Европейската директива 2012/19/EU. Трябва да се запознаете с изискванията относно местното разделно събиране на излязлото от употреба електронно и електрическо оборудване. Да се следват действащите местни разпоредби. Този продукт не бива да се изхвърля заедно с битовите отпадъци. Правилното утилизиране на излезлия от употреба продукт ще предотврати потенциалните негативни ефекти върху природната среда и човешкото здраве.

Уредът е оборудван с батерии съгласно европейската директива 2006/66/WE. Батериите не бива да се изхвърлят заедно с битовите отпадъци. Трябва да се запознаете с местните изисквания относно разделното събиране на батерии, тъй като правилното утилизиране ще предотврати потенциалните негативни ефекти върху природната среда и човешкото здраве.

Информации за защита на околната среда.
Опаковката съдържа само необходимите елементи. Положени са всички усилия за лесното отделяне на трите съставни елемента на опаковката: картон (кутия), пенополистирол (вътрешна защита) и полиетилен (пликове, защитен слой). Уредът е произведен от материали, които подлежат на рециклиране и повторно използване след демонтаж от специализирана фирма. Трябва да спазвате местните разпоредби за рециклиране на опаковъчните материали, изтощените батерии и излезлите от употреба устройства.

Уредът е произведен от висококачествени материали и подвъзли, които подлежат на рециклиране и повторно използване.

ТЕХНИЧЕСКИ ДАННИ НА УСТРОЙСТВОТО
Напрежение: 5V
Макс. ток: 500mA
Остриета за бръснене: Blaupunkt ACC069

1. Бръснеща глава
2. Корпус на бръснещите глави
3. Бутон за включване
4. Гнездо за зареждане

ЗАРЕЖДАНЕ НА УСТРОЙСТВОТО

Ако нивото на зареждане на батериите на устройството е ниско или устройството е изцяло разредено, необходимо е зареждане на устройството. За тази цел трябва да свържете захранващото устройство към уреда и да го включите към електрическата мрежа.
Устройството ще покаже сигнал за захранване. Когато устройството е изцяло разредено, може да се появи закъснение на сигнала за зареждане. Това закъснение не бива да бъде по-дълго от 2 минути.
След като включите уреда да се зарежда, можете да продължите работата с него, но не бива да го използвате в съседство на вани, душове, басейни и подобни водни резервоари.

ИЗПОЛЗВАНЕ НА САМОБРЪСНАЧКАТА

Включете самобръсначката с помощта на бутона.
Премествайте самобръсначката по повърхността на кожата с кръгови движения.
След всяко използване трябва да почистите бръснещата глава с помощта на четката.
Внимание: Всяка самобръсначка изисква адаптация на лицето и брадата към използваната система от остриета. Първото бръснене може да не бъде идеално прецизно и кожата може да бъде раздразнена. Периодът на адаптация може да продължи до 3 седмици.
Диодът показва работното състояние на устройството и състоянието на зареждане. След свързване към източник на захранване, червен мигащ светодиод показва, че устройството се зарежда. Светодиодът свети постоянно, за да покаже, че е напълно зареден. Ако диодът започне да мига, докато устройството работи, това означава ниско ниво на батерията.
Заключване при пътуване: за да активирате или премахнете заключването при пътуване (защита срещу случайно включване), задръжте бутона за захранване за 3 секунди.

ПОЧИСТВАНЕ НА САМОБРЪСНАЧКАТА

Уверете се, че уредът е изключен и не е свързан към зарядното устройство.
След всяко използване на самобръсначката трябва да почистите фолиото и остриетата на бръсначката. За тази цел използвайте четката. Остриетата можете да изплакнете под течаща вода.
Редовно трябва да провеждате прецизно почистване. За да премахнете главата на ножа, издърпайте я нагоре. Изплакнете главата под течаща вода. Използвайте четка, за да почистите всякакви замърсявания. Не потапяйте самобръсначката във вода.
Можете да премахнете остриетата, като следвате диаграмата в раздел първи на това ръководство.
Внимание: ножовете трябва да поставите в главата, от която са извадени (ножовете се пригаждат индивидуално към главата и ако поставите нож в друга глава, ефективността може да намалее, а в краен случай това води до повреда).
След почистване на главите трябва да ги поставите заедно с ножовете в корпуса (обърнете внимание на слотовете).

Informatii importante

- Înainte de a utilizarea aparatului citi?i manualul de utilizare ?i urma?i instruc?iunile cuprinse în acesta. Producătorul nu este răspunzător pentru daunele cauzate de utilizarea aparatului contrar destinației sau utilizării incorecte a acestuia. Vă rugăm să păstra?i acest manual, pentru al. putea folosi, de asemenea, în timpul utilizării ulterioare a produsului.
- Aparatul este utilizat numai pentru uz casnic. Nu utiliza?i în alte scopuri decât cele prevăzute.
- Dispozitivul ar trebui să fie cură?at în mod regulat în conformitate cu recomandările descrise în sec?iunea privind cură?area ?i între?inerea.
- Nu așezați aparatul în apropierea surselor de căldură, de flăcări, sau lângă un element de încălzire electric sau un cuptor fierbinte. Nu-l plasa?i pe nici un alt dispozitiv.
- Acest aparat poate fi folosit de copii cu vârsta de cel pu?in 8 ani ?i de persoane cu capacită?i fizice ?i mintale limitate, ?i de persoane cu lipsă de experien?ă ?i cuno?tin?e, în cazul în care va fi asigurată o supraveghere adecvată sau va fi efectuată o instruire privind utilizarea aparatului într-un mod sigur, astfel încât, pericolele asociate cu acesta să fie u?or de în?eles. Copiii nu ar trebui să se joace cu aparatul. Copiii fără supraveghere nu trebuie să efectueze cură?area ?i între?inerea aparatului.
- Este necesară o pruden?ă maximă atunci când utilizați aparatul în apropierea copiilor sau animalelor de companie. Nu permite?i copiilor să se joace cu aparatul.
- Nu folosi?i aparatul în apropierea materialelor inflamabile.
- Nu expune?i aparatul la ac?iunea condi?iilor meteorologice (ploaie, soare, etc.) ?i nu-l utiliza?i în condi?ii de umiditate ridicată (băi, case de camping umede).
- Utiliza?i numai accesorii originale la aparat sau recomandate de către producător. Utilizarea accesoriilor nerecomandate de producător poate duce la deteriorarea aparatului ?i punerea în pericol a siguranței de utilizare.
- Alimentatorul trebuie conectat exclusiv la o priză cu caracteristici compatibile cu valorile înscrise pe plăcu?a de identificare.
- În cazul în care cablul sau ?techerul alimentatorului sunt deteriorate, sau ?techerul nu este bine fixat în priza electrică, nu încărca?i aparatul ?i nu-l alimenta?i de la re?ea.
- Deconecta?i alimentatorul de la priza electrică atunci când nu este utilizat.
- Nu introduceți niciodată sursa de alimentare în apă sau în alte lichide.
- Nu conecta?i sau deconecta?i alimentatorul de la sursa de alimentare cu mâinile ude.
- Aparatul, după deconectarea de la sursa de alimentare, poate fi curățat sub apă curgătoare la o temperatură care să nu depășească 50 grade.
- Aparatul poate fi utilizat în cadă sau în du? doar fără fir.
- Nu folosi?i aparatul de ras, dacă folia sau lamele sunt deteriorate în vreun fel.
- Aparatul poate fi încărcat la o temperatură cuprinsă în intervalul de la 5 până la 35 de grade Celsius.
- Din motive de igienă, dispozitivul ar trebui să fie utilizat numai de către o singură persoană.

CE

Aparatul are compatibil cu cerin?ele directivelor Uniunii Europene:
- Compatibilitate electromagnetică - Electromagnetic compatibility (EMC)
Produs marcat CE pe plăcu?a de identificare

Dacă pe aparat se află simbolul co? de gunoi barat, aceasta înseamnă că produsul care intră sub inciden?a Directivei Europene 2012/19/EU. Vă rugăm să consulta?i cerin?ele sistemului local de colectare a echipamentelor electrice ?i electronice uzate. Trebuie să proceda?i în conformitate cu reglementările locale. Se interzice aruncarea acestui produs împreună cu gunoiul menajer. Eliminarea corectă a produsului dumneavoastră vechi va preveni consecințe negative asupra mediului înconjurător ?i asupra sănătății umane.

Aparatul este dotat cu baterii care intră sub inciden?a Directivei Europene 2006/66/CE. Bateriile nu trebuie aruncate împreună cu de?eurile menajere. Vă rugăm să consulta?i reglementările locale pentru colectarea separată a bateriilor, deoarece eliminarea corectă va ajuta la prevenirea posibilelor consecin?e negative asupra mediului înconjurător ?i asupra sănătă?ii umane.

Informa?ii privind protec?ia mediului
Ambalajul include numai elementele necesare. Au fost depuse toate eforturile, pentru ca cele trei materiale care intră în componența ambalajului să fie u?or de separat: carton (cutie), spumă de polistiren (securitate interior) ?i polietilenă (pungi, folii de protec?ie). Aparatul este

fabricat din materiale care pot fi supuse reciclării ?i reutilizării din nou după dezasamblarea acestora de către o companie specializată. Respecta?i reglementările locale cu privire la depozitarea materialelor de ambalare, a bateriilor uzate ?i a echipamentelor inutile.

Produsul a fost fabricat din materiale ?i componente de înaltă calitate care pot fi supuse reciclării ?i utilizate din nou.

DATELE TEHNICE ALE APARATULUI
Tensiunea: 5V
Intensitatea maximă: 500mA
Lame de ras: Blaupunkt ACC069

1. Cap de ras
2. Carcasa capurilor de ras
3. Comutator
4. Jack alimentator

ÎNCĂRCAREA APARATULUI

În cazul în care aparatul are un nivel redus de încărcare sau a fost complet descărcat, este necesar să conecta?i încărcătorul. În acest scop introduceţi mufa alimentatorului în aparat, iar apoi introduce?i încărcătorul în priză.
Aparatul va semnaliza procesul de încărcare. Dacă aparatul este complet descărcat, acest semnal poate apărea cu întârziere. Însă acest semnal nu trebuie să apară după o perioadă mai lungă de 2 minute.
După conectarea încărcătorului pute?i continua procesul de ras, însă aparatul nu trebuie să utilizat în vecinătatea căzilor, du?urilor, piscinelor ?i altor rezervoare de apă.

UTILIZAREA APARATULUI DE RAS

Porni?i aparatul de ras cu comutatorul.
Deplasa?i aparatul pe suprafa?a pielii executând mi?cări circulare.
Cură?a?i capul de ras după fiecare utilizare cu ajutorul unei perii.
Atenţie: Fiecare aparat de ras necesită adaptarea fe?ei ?i părului de pe fa?ă la sistemul de lame. Primele câteva procese de ras pot să nu fie perfecte ?i pielea poate fi iritată. Perioada de adaptare poate dura până la 3 săptămâni.
Dioda indică starea de funcţionare a dispozitivului şi starea de încărcare. După conectarea la o sursă de alimentare, un LED roşu intermitent indică faptul că dispozitivul se încarcă. LED-ul este aprins constant pentru a indica faptul că este complet încărcat. Dacă dioda începe să clipească în timp ce dispozitivul funcţionează, aceasta indică un nivel scăzut al bateriei.
Blocare de călătorie: pentru a activa sau a elimina blocarea de călătorie (protecţie împotriva pornirii accidentale), ţineţi apăsat butonul de pornire timp de 3 secunde.

CURĂ?AREA APARATULUI DE RAS

Asigura?i-vă că aparatul este oprit ?i nu este conectat la încărcător.
După fiecare utilizare a aparatului de ras cură?a?i folia de ras ?i lamele aparatului de ras. Utiliza?i pentru aceasta peria. Lamele pot fi spălate cu apă curentă.
Trebuie să efectua?i cu regularitate cură?area temeinică. Pentru a scoate capul lamei, trageţi-l în sus. Clătiţi capul sub jet de apă. Folosiţi o perie pentru a îndepărta orice murdărie. Nu scufundaţi aparatul de ras în apă.
Puteţi îndepărta lamele urmând diagrama din secţiunea unu a acestui manual.
Aten?ie: lamele trebuie plasate n capurile din care au fost scoase (lamele sunt prevăzute pentru un anumit cap, în cazul utilizării lamelor pentru alt cap acestea î?i pot mic?ora performan?a, iar în cazuri extreme se pot deteriora).
După cură?area capurilor, plasa?i-le împreună cu lamele în carcasă (atrage?i aten?ia asupra formei ?i canelurilor).

Svarbi informacija

- Prieš pradedant vartoti prietaisa perskaitykite vartojimo instrukcija ir veikti pagal joje esancias nuorodas. Gamintojas neatsako už žalas kilusias del neteisingo prietaiso vartojimo. Vartojimo instrukcija reikia pasilikti, kad galima buru ja naudotis pagal poreiki ir veliau.
- Prietaisas namu vartojimui. Nenaudoti ne pagal paskirti.
- Prietaisas turi būti reguliariai valomas pagal rekomendacijas aprašytas dalyje: Prietaiso valymas ir priežiūra.
- Nedėkite prietaiso arti šilumos šaltinių, liepsnos, elektrinio šildomojo elemento ar ant karštos orkaitės. Nedėkite ant jokio kito prietaiso.
- Šį prietaisą gali naudoti vaikai ne mažiau kaip 8 metų ir fiziškai ir protiškai riboti asmenys bei asmenys neturintys patirties ir nežinantys prietaiso, jei bus užtikrinta priežiūra ir mokymai apie saugų prietaiso naudojimą, taip kad susijusi su prekės naudojimu rizika būtų suprantama. Vaikai negali žaisti su prietaisu. Vaikai be priežiūros negali atlikti pritaiso valymo ar priežiūros.
- Būkite itin atsargūs naudojant prietaisą, kai netoliese yra vaikai ar namų gyvūnai. Neleiskite vaikams žaistu su prietaisu.
- Nenaudoti prietaiso netoli degių medžiagų.
- Naudokite originalius arba gamintojo rekomenduojamus prietaiso priedus. Gamintojo nerekomenduojamų priedų naudojimas gali sukelti žalas bei pavojų.
- Maitinimo šaltinį reikia prijungti tik į lizdą atitinkantį vertėms esančiomis specifikacijos lentelėje.
- Jei maitinimo šaltinio kabelis ar kištukas pažeisti, arba jei kištukas yra atsilaisvinęs elektros lizde, nekraukite prietaiso bei nekraukite jo iš tinklo.
- Atjukite maitinimo šaltinį iš lizdo kai jis nenaudojamas.
- Nemerkite maitinimo šaltinio vandenyje ar kitame skystyje.
- Nejukite ir neišjunkite maitinimo šaltinio iš elektros lizdo šlapiomis rankomis.
- Prietaisą, pirmiausia jį atjungus nuo maitinimo šaltinio, galima valyti po tekančiu vandeniu ne šiltesniu nei 50 laipsnių.
- Prietaisas gali būti naudojamas vonioje ar po dušu tiktai belaidiniu būdu.
- Negalima naudoti skustuvo, jei folija arba ašmenys yra bet kokiu būdu pažeisti.
- Prietaisas gali būti pakraunamas nuo 5 iki 35 laipsnių Celsijaus temperatūros intervale.
- Dėl higienos prietaisas turėtų būti naudojamas tik vienam asmeniui.

Prietaisas atitinka Europos Sajungos direktyvu reikalavimams:
- Elektromagnetinis suderinamumas - Electromagnetic compatibility (EMC)
Gaminys su CE žymejimu specifikacijos lenteleje

Jei prietaise yra perbrauktos šiukšliadežes ženklas, reiškia tai, kad produktas apimtas 2012/19/EU direktyva. Reikia susipažinti su vietiniais reikalavimais del elektros ir elektronikos atlieku surinkimo. Reikia veikti pagal vietines taisykles. Nemeskite šio produkto kartu su kitomis namu apyvokos šiukšlemis. Teisingas senu produktu šalinimas leidžia išvengti galimu neigiamu pasekmiu aplinkai ir žmoniu sveikatai.

Produktas turi baterija apimta 2006/66/WE direktyva. Negalima išmesti baterijos kartu su kitomis namu apyvokos šiukšlemis. Reikia susipažinti su vietiniais reikalavimais del bateriju šalinimo, nes teisingas šalinimas leidžia išvengti galimu neigiamu pasekmiu aplinkai ir žmoniu sveikatai.

Informacija del aplinkos apsaugos
Pakuoteje yra tik reikalingiausi elementai. Stengiamasi, kad trys sudetines pakuotes medžiagos butu lengvai išskiriamos: kartonas (dežute), polistirolo putos (apsaugos viduje) ir polietilenas (krepšeliai, apsauginis lakštas). Prietaisas pagamintas iš medžiagu, kurias galima perdirbti ir vel panaudoti po ju demontavimo specializuotose imonese. Laikykites vietiniu

taisykliu del pakavimo medžiagu, panaudotu bateriju ir nereikalingu irenginiu šalinimo.

Produktas pagamintas iš aukštos kokybes medžiagu ir komponentu, kuriuos galima perdirbti ir vel panaudoti.

PRIETAISO TECHNINIAI DUOMENYS
Įtampa: 5V
Maksimali dabartinis: 500mA
Skutimosi peiliukai: Blaupunkt ACC069

1. Skutimosi galvute
2. Skutimosi galvuciu korpusas
3. Jungiklis
4. Ikrovimo lizdas

PRIETAISO ĮKROVIMAS
Jei prietaisas turi žemą akumuliatoriaus įkrovos lygį arba jis visiškai iškrautas, būtina yra prietaisą prijungti įkrovimui. Norėdami tai padaryti, įdėkite maitinimo bloko kištuką į prietaisą, po to prijunkite maitinimo bloką prie elektros tinklo.
Prietaisas parodys krovimo signalą. Kai prietaisas yra visiškai iškrautas, gali įvykti krovimo signalizavimo uždelsimas. Neturėtų jis būti ilgesnis negu 2 minutės.
Prijungus prietaisą krovimui galite toliau dirbti, bet tada šio prietaiso negalima naudoti arti vonios, dušo, baseino ir panašų vandens rezervuarų.

SKUSTUVO NAUDOJIMAS
Įjunkite skustuvą jungikliu.
Judėkite skustuvu virš odos paviršiaus atliekant sukančius judesius.
Nuvalykite skutimo galvutę su šepetėliu po kiekvieno naudojimo.
Dėmesio: Kiekvienas skustuvas turi pritaikyti veidą ir barzdą prie naudojamos ašmenių sistemos. Pirmieji skutimai gali būti ne visiškai tikslūs, ir oda gali būti sudirginta. Prisitaikymo laikotarpis gali trukti net 3 savaites.
Diodas rodo įrenginio veikimo būseną ir įkrovimo būseną. Prijungus prie maitinimo šaltinio, raudonas mirksintis šviesos diodas rodo, kad įrenginys kraunamas. Šviesos diodas nuolat šviečia, rodydamas, kad jis visiškai įkrautas. Jei diodas pradeda mirksėti įrenginiui veikiant, tai rodo žemą baterijos lygį.
Kelionės užraktas: norėdami įjungti arba pašalinti kelionės užraktą (apsaugą nuo netyčinio įjungimo), palaikykite maitinimo mygtuką 3 sekundes.

SKUSTUVO VALYMAS
Įsitikinkite, kad prietaisas yra išjungtas ir nėra prijungtas krovimui.
Po kiekvieno naudojimo nuvalykite skustuvo skutimosi foliją ir ašmenius. Tam tikslui panaudokite šepetėlį. Ašmenys gali būti plaunami po tekančiu vandeniu.
Būtina reguliariai atlikti tikslų valymą. Norėdami nuimti ašmenų galvutę, patraukite ją aukštyn. Nuplaukite galvą po tekančiu vandeniu. Šepečiu nušluokite nešvarumus. Nenardinkite skustuvo į vandenį.
Ašmenis galite nuimti vadovaudamiesi schema, pateikta viename šio vadovo skyriuje.
Dėmesio: peilius reikia sudėti į galvutes, iš kurių jie buvo išimti (peiliai individualiai prisitaiko prie galvutės, ir panaudojus peilį kitoje galvutėje gali sumažinti savo veiksmingumą, o ypatingose situacijose sugesti).
Išvalius galvutes, įdėkite jas su peiliais į korpusą (atkreipkite dėmesį į įpjovas ir griovelius).

Oluline info

- Enne seadme kasutamist lugege läbi kasutusjuhend ja järgige selles sisalduvaid juhiseid. Tootja ei vastuta seadme mitteotstarbekohase või ebaõige kasutamise tõttu tekkinud kahjude eest. Hoidke kasutusjuhend alles, et seda oleks võimalik kasutada ka toote hilisema kasutamise käigus.
- Seade on ette nähtud üksnes kodumajapidamises kasutamiseks. Mitte kasutada muul eesmärgil, mis ei vasta seadme otstarbele.
- Seadet tuleb regulaarselt puhastada vastavalt punktis „Seadme puhastamine ja hooldus" kirjeldatud juhistele.
- Ärge pange seadet soojusallikate, leekide, elektriliste kütteelementide või kuuma ahju lähedale. Ärge pange seda mistahes muu seadme peale.
- Seda seadet tohivad kasutada lapsed alates 8. eluaastast ning piiratud füüsiliste ning vaimsete võimetega või vastavate kogemuste ja teadmisteta isikud juhul, kui nad tegutsevad järelevalve all või neid on juhendatud seadme ohutu kasutamise osas ja nad mõistavad sellega seotud ohtusid. Lapsed ei tohi seadmega mängida. Lapsed ei tohi seadet järelevalveta puhastada ega hooldada.
- Olge eriti ettevaatlikud seadme kasutamisel, kui selle läheduses viibivad lapsed või koduloomad. Ärge laske lapsi seadmega mängida.
- Ärge kasutage seadet kergestisüttivate materjalide läheduses.
- Ärge jätke seadet ilmastikutingimuste mõju kätte (vihm, päike, etc.) ning ärge kasutage seda kõrgema niiskusastmega tingimustes (vannitoad, niisked suveelamud).
  Kasutage ainult seadme originaal tarvikuid või tootja poolt soovitatud tarvikuid. Tarvikute kasutamine, mida tootja ei soovita, võib põhjustada seadme kahjustumist ja ohustada kasutamisohutust.
- Toiteadapteri võib ühendada üksnes võrgupesasse, mis vastab seadme andmesildile märgitud väärtustele.
- Juhul, kui toitejuhe või toiteadapteri pistik on kahjustatud või pistik paikneb toitepesas lõdvalt, ärge seadet laadige ja ärge laadige seda võrgust.
- Võtke toiteadapter toitepesast, kui te seda ei kasuta.
- Ärge pange toiteadapterid kunagi vette ega muudesse vedelikesse.
- Ärge ühendage ega võtke toiteadapterit toiteallikast märgade kätega.
- Kasutage seadme toitmiseks üksnes originaalset toiteadapterit, mis on lisatud seadmele ja soovitatud tootja poolt.
- Seadet võib pärast toitevõrgust välja võtmist puhastada jooksva, mitte soojema kui 50 kraadise veega.
- Seadet võib kasutada vannis või duši all üksnes juhtmeta.
- Ärge kasutage raseerijat, kui kile või terad on mistahes viisil kahjustatud.
- Seadet võib laadida temperatuuril vahemikus 5 - 35 kraadi C.
- Hügieeni tagamiseks peaks seadet kasutama ainult üks isik.

Seade on kooskõlas järgmiste Euroopa Liidu direktiividega:
- Elektromagnetilise ühilduvuse direktiiv - Electromagnetic compatibility (EMC)
Toode on varustatud CE-märgistusega andmesildil.

Juhul, kui seadmel on läbikriipsutatud prügikasti sümbol, tähendab see, et toode on kooskõlas Euroopa direktiivi 2012/19/EU sätetega. Tutvuge elektri- ja elektroonikaseadmete jäätmete kohaliku kogumissüsteemi nõuetega. Tuleb tegutseda vastavalt kohalikele eeskirjadele. Antud toodet ei tohi kõrvaldada koos olmeprügiga. Kasutatud toote nõuetekohane utiliseerimine aitab välistada selle kahjulikku toimet keskkonnale ja inimtervisele.

Seade on varustatud akudega, mis on vastavuses Euroopa direktiiviga 2006/66/EÜ. Akusid ei tohi kõrvaldada koos olmeprügiga. Tutvuge akude eraldi kogumist puudutavate kohalike eeskirjadega, kuna nõuetekohane utiliseerimine aitab välistada kahjulikku toimet keskkonnale ja inimtervisele.

Teave keskkonnakaitse kohta
Pakend sisaldab üksnes hädavajalikke elemente. Oleme teinud kõik meist sõltuva, et kolme pakendi koostisesse kuuluvat materjali: pappi (karp), vahtpolüstüreeni (sisekaitsed) ja polüetüleeni (kotid, katteleht) oleks lihtne eraldada. Seade on toodetud uuesti ringlussevõetavatest materjalidest, mida võib taaskasutada pärast nende lahtivõtmist professionaalse firma poolt. Järgige pakendimaterjalide, kasutatud akude ja seadmete utiliseerimist puudutavaid kohalikke eeskirju.

Toode on valmistatud kvaliteetsetest materjalidest ja komponentidest, mida on võimalik uuesti ringlusse võtta ja taaskasutada.

SEADME TEHNILISED ANDMED
Pinge: 5V
Maks. vool: 500mA
Raseerimisterad: Blaupunkt ACC069

1. Lõikepea
2. Lõikepeade korpus
3. Lüliti
4. Laadimise pesa

SEADME LAADIMINE

Kui seadme akude laadimise tase on madal või need on täielikult tühjaks laaditud, on vajalik seadme ühendamine laadimiseks. Selleks pange toiteadapteri otsik seamesse, seejärel ühendage toiteadapter toitevõrku.
Seade kuvab laadimise signaali. Kui seade on täielikult tühjaks laaditud, võib laadimise näidiku kuvamine hilineda. See aga ei peaks kestma kauem kui 2 minutit.
Pärast seadme ühendamist laadimiseks võite tööd jätkata, ent sellisel juhul ei tohi seda kasutada vannide, duššide, basseinide ja muude veemahutite läheduses.

RASEERIJA KASUTAMINE

Käivitage raseerija lülitiga.
Libistage raseerijat naha pinnal, tehes ringliigutusi.
Puhastage puhastuspead pärast igakordset kasutamist pintsli abil.
Märkus: Iga raseerija nõuab näo ja karvkatte kohandumist kasutatava terasüsteemiga. Esimesed raseerimiskorrad ei pruugi olla ideaalselt täpsed ja nahk võib olla ärritunud. Kohandumisperiood võib kesta isega 3 nädalat.
Diood näitab seadme tööolekut ja laadimisolekut. Pärast toiteallikaga ühendamist näitab punane vilkuv LED, et seade laeb. LED-tuli põleb pidevalt, mis näitab, et see on täielikult laetud. Kui diood hakkab seadme töötamise ajal vilkuma, näitab see aku madalat taset.
Reisilukk: reisiluku aktiveerimiseks või eemaldamiseks (kaitse juhusliku sisselülitamise eest), hoidke toitenuppu 3 sekundit all.

RASEERIJA PUHASTAMINE

Veenduge, kas seade on välja lülitatud ega ole ühendatud laadimiseks.
Pärast igakordset raseerija kasutamist puhastage raseerimiskile ja raseerija tera. Kasutage selleks pintslit. Terasid võib loputada kraanivee all.
Teostage regulaarselt täpset puhastust. Terapea eemaldamiseks tõmmake seda ülespoole. Loputage pead jooksva vee all. Kasutage mustuse eemaldamiseks pintslit. Ärge kastke pardlit vette.
Terad saate eemaldada, järgides selle juhendi esimeses jaotises olevat skeemi.
Märkus: terad tuleb paigaldada peadesse, kust nad on eelnevalt välja võetud (terad sobivad konkreetse pesaga, teisest peast võetud tera paigaldamisel võib tera tõhusus väheneda, äärmisel juhull isegi kahjustuda).
Pärast peade puhastamist paigaldage need koos korpuses paiknevate teradega (pöörake tähelepanu soontele ja sisselõigetele).

ĪPAŠI NOTEIKUMI

• Before using this device read the instruction manual and follow the instructions inside. Pēc ražotājs nav atbildīgs par kaitējumiem, ko izraisa šīs ierīces ļaunprātīga izmantošana nepiemērotas dēļ apstrāde. Lūdzu, saglabājiet šo rokasgrāmatu turpmākai atsaucei.
• Šī ierīce ir paredzēta tikai vietējai lietošanai. Do not use for any other purposes.
• Ierīce regulāri jātīra, ievērojot ieteikumus, kas aprakstīti
iedaļa par tīrīšanu un uzturēšanu.
• Nenovietojiet ierīci tuvu siltuma, liesmas, elektriskās siltumapgādes elementam vai karstās krāsas avotiem. Nelietot
novietot uz jebkuras citas ierīces.
• Šo aprīkojumu var izmantot bērni vecumā no 8 gadiem un ilgāk, kamēr tiek nodrošināta uzraudzība. Cilvēki ar mazākām fiziskām vai garīgām spējām, kā arī cilvēki ar iepriekšēju pieredzi
izmantojot šo iekārtu, jāuzrauga un jāapzinās riski. Instrukcijas rokasgrāmata
should be used as a reference for the safe use of this equipment. Bērni nedrīkst spēlēt ar aprīkojums. • Bērniem bez nodrošinātas uzraudzības nedrīkst atļaut tīrīt
un iekārtu uzturēšanu.
• Bērnu vai lolojumdzīvnieku klātbūtnē, lietojot šo ierīci, jāveic papildu piesardzība.
Neļaujiet bērniem spēlēt ar ierīci.
• Nekad nelietojiet produktu tuvu sadedzināšanai.
• Nekad neizraisiet produktu atmosfēras apstākļos, piemēram, tiešo saules gaismu vai lietus utt. … Nekad nelietojiet
produkts mitrākos apstākļos (piemēram, vannas istabas vai nometnē).
• Jālieto tikai oriģinālās piederumi, kā arī
ražotāja ieteicamās piederumi. Izmantojot piederumus , ko ieteic ;
the manufacturer may result in damage of the device and may render the device unsafe for use.
• AC adapterim jābūt savienotam ar izeju ar īpašībām, kas atbilst vērtībām,
reitinga etiķete.
• Ja kords vai elektroenerģijas spraudnis vai adaptors ir bojāts vai spraudnim ir atbrīvota elektroenerģija, nedrīkst
iekrauj ierīci un nespēj to jaukt no iekārtām.
• Atspoguļot AC adapteri no elektriskās izkliedes, ja to neizmanto.
• Nesavienojiet adaptoru no elektroenerģijas avota ar mitrām rokām vai neslēgties no tās.
• Pēc iekārtas pārtraukšanas no elektroenerģijas piegādes, tīrīt to zem ūdens plūsmas, nekādi siltāki navvairāk nekā 50 grādi.
• vannā vai dušā var izmantot tikai bezvadu ierīci.
• Do not use the shaver if the film or blades are damaged in any way.
Iekārtu var iekraut temperatūrā no 5 līdz 35 grādiem Celsius.
Higēnas iemeslu dēļ iekārtu izmanto tikai viena persona.

Device is compliant with EU directives:
- Elektromagnētiskā saderība (EMC)
Ierīce ar CE marķējumu uz reitinga etiķetes

Kad šis šķērsgriezums riteņu gabalu simbols ir pievienots produktam , tas nozīmē , ka ; produktu aptver Eiropas Direktīva 2012/19/ES. Lūdzu, inform ējiet par sevi vietējā atsevišķā elektrisko un elektronisko produktu savākšanas sistēma. Izmantotā ierīce bīstamu sastāvdaļu dēļ jāiesniedz īpašajiem savākšanas punktiem; kas var ietekmēt vidi. Nelikvidējiet šo iekārtu kopējos atkritumosbin.

Jūsu produkts satur baterijas, uz kurām attiecas Eiropas Direktīva 2006/66/EK, un nevar iznīcināt parastos mājsaimniecības atkritumus. Lūdzu, inform ējiet sevi par vietējo rules on separate collection of batteries because correct disposal helps to prevent negatīvas sekas videi un cilvēku veselībai..

Vides informācija

Visi nevajadzīgie iepakojumi nav izlaisti. We have tried to make the packaging easy to atsevišķi trīs materiālos: kartona (kaste), polistirēna putas (bufere) un polietilēna (maisi, aizsargputu loksne). Jūsu sistēma sastāv no materiāliem, ko var pārstrādāt un atkārtoti izmantots, ja specializēts uzņēmums izraisījis katastrofu. Lūdzu, ievērojiet vietējos noteikumus
attiecībā uz iepakojuma materiālu, pilnīgu bateriju un veco iekārtu iznīcināšanu.

Jūsu produkti ir izgatavoti ar augstas kvalitātes materiāliem un sastāvdaļām, ko var pārstrādāt un atkārtoti izmantot.

TECHNICAL SPECIFICATIONS OF THE APPLIANCE

Brīvuma apjoms: 5V
Maksimālais ievades strāvis: 500mA
Apēkšanas plātnes: Blaupunkt ACC069

1. Apvalka galva
2. Sērīšanas galvu mājoklis
3. Ieslēgta/izslēgta poga
4. Socket

PIEMĒROŠANAS IZMANTOŠANA

Ja ierīces baterijas iekārta ir zema vai baterija ir pilnībā izplūdīta, tai ir vajadzīga iekraušana. Ievietojiet elektroenerģijas piegādes kordu iekārtā un savienojiet elektroenerģijas piegādes iekārtu ar elektroenerģijas tīklu.
Pēc tam iekārtas iekasēšanas rādītājs parādīs savu iekasēšanas statusu. Ja ierīce ir pilnībā izplūdīta, norādi par tās iekasēšanas statusu var kavēt. Šī kavēšanās nedrīkst būt ilgāka par 2 minūtēm.
Pēc iekārtas savienošanas ar iekārtu iekārtai var turpināt izmantot iekārtu. However, do not use the appliance in the vicinity of baths, showers, swimming pools or similar water tanks.

PĀRVALDĪBAS DARBĪBA

Pārslēdziet skrūvētāju ar ieslēgtu/izslēgtu pogu.
Pārvietot skrūvētāju uz ādas virsmas, veicot cirkulāras kustības.
Pēc katras lietošanas svītrot skrūvju galvu ar norādīto maisi.
Piezīme: katram skrūvētājam ir nepieciešama ādas un matu augšana, lai pielāgotos piemērotajai krūšu sistēmai. Pirmās sērijas var nebūt pilnīgi precīzas, un āda var būt kairināta. Korekcijas periods var ilgt līdz 3 nedēļām.
Diode norāda ierīces darbības stāvokli un uzlādes stāvokli. Pēc pievienošanas strāvas avotam sarkana mirgojoša gaismas diode norāda, ka ierīce tiek uzlādēta. Gaismas diode pastāvīgi deg, lai norādītu, ka tas ir pilnībā uzlādēts. Ja diode sāk mirgot, kamēr ierīce darbojas, tas norāda uz zemu akumulatora uzlādes līmeni.
Ceļojuma bloķēšana: lai aktivizētu vai noņemtu ceļojuma bloķētāju (aizsardzība pret nejaušu ieslēgšanos), turiet nospiestu barošanas pogu 3 sekundes.

UZGLABĀŠANA

Pārliecinieties, ka iekārta ir izslēgta un nav savienota ar iekārtu.
Pēc katras brūža lietošanas tīrīt sērīšanas plēvi un sērīšanas plēves. Šim nolūkam izmantojiet četru. Puķus var izskalot ūdenī.
Regulāri ar pienācīgu piesardzību notīrīt iekārtu. Lai noņemtu asmens galvu, velciet to uz augšu. Noskalojiet galvu zem tekoša ūdens. Izmantojiet otu, lai notīrītu visus netīrumus. Neiegremdējiet skuvekli ūdenī.
Jūs varat noņemt asmeņus, ievērojot diagrammu šīs rokasgrāmatas pirmajā sadaļā.
Piezīme: novietot pūšļus galvās, no kurām tie ir noņemti (katra pūšļus piešķir attiecīgai galvā, un, ja to lieto citā galvā, pūšļus var būt mazāk efektīvi vai pat bojāt).
Iztīrījot galvas, novietot tos mājoklī kopā ar pūšļiem (pievērš uzmanību izcirtņiem un pūšļiem).

BLAUPUNKT

Competence Center
2N-Everpol Sp. z o.o.
ul. Puławska 403A
02-801 Warsaw, Poland
phone: +48 22 688 08 00
e-mail: info@everpol.pl
www.blaupunkt.com

W przypadku pytań lub problemów
prosimy o kontakt z naszym serwisem.
In case of questions or problems
please contact our service.
Tel. 00 48 22 688 08 33
Email:tools@blaupunkt.pl

Enjoy it.

Wszelkie prawa zastrzeżone. Wszystkie nazwy marek są zarejestrowanymi
znakami towarowymi należącymi do odpowiednich podmiotów.
Dane i parametry techniczne mogą ulec zmianie bez wcześniejszego uprzedzenia.

All rights reserved. All brand names are registered trademarks of their
respective owners. Specifications are subject to change without prior notice.

tehnoteka

https://tehnoteka.rs

Ovaj dokument je originalno proizveden i objavljen od strane proizvođača, brenda Blaupunkt, i preuzet je sa njihove zvanične stranice. S obzirom na ovu činjenicu, Tehnoteka ističe da ne preuzima odgovornost za tačnost, celovitost ili pouzdanost informacija, podataka, mišljenja, saveta ili izjava sadržanih u ovom dokumentu.

Napominjemo da Tehnoteka nema ovlašćenje da izvrši bilo kakve izmene ili dopune na ovom dokumentu, stoga nismo odgovorni za eventualne greške, propuste ili netačnosti koje se mogu naći unutar njega. Tehnoteka ne odgovara za štetu nanesenu korisnicima pri upotrebi netačnih podataka. Ukoliko imate dodatna pitanja o proizvodu, ljubazno vas molimo da kontaktirate direktno proizvođača kako biste dobili sve detaljne informacije.

Za najnovije informacije o ceni, dostupnim akcijama i tehničkim karakteristikama proizvoda koji se pominje u ovom dokumentu, molimo posetite našu stranicu klikom na sledeći link:

https://tehnoteka.rs/p/blaupunkt-aparat-za-brijanje-msr502-akcija-cena/