tehnoteka

https://tehnoteka.rs

Uputstvo za upotrebu

VILAGER VPC 250 S motorna seckalica za grane

Villager®

Tehnoteka je online destinacija za upoređivanje cena i karakteristika bele tehnike, potrošačke elektronike i IT uređaja kod trgovinskih lanaca i internet prodavnica u Srbiji. Naša stranica vam omogućava da istražite najnovije informacije, detaljne karakteristike i konkurentne cene proizvoda.

Posetite nas i uživajte u ekskluzivnom iskustvu pametne kupovine klikom na link:

https://tehnoteka.rs/p/vilager-vpc-250-s-motorna-seckalica-za-grane-akcija-cena/

SECKALICA-DROBILICA ZA GRANE
Villager VPC 250 S
ORIGINALNO UPUTSTVO ZA UPOTREBU

Pročitajte ovo uputstvo za upotrebu pre početka korišćenja proizvoda. Ukoliko to propustite da uradite - može doći do ozbiljnog povredjivanja.

SAČUVAJTE OVO UPUTSTVO

	Pročitajte uputstvo za upotrebu.
	OPASNOST-Rotirajuća sečiva. Držite ruke i stopala dalje od otvora dok uredjaj radi.
	Upozorenje! Držite posmatrače na bezbednoj udaljenosti dok kosite.

⚠ OPŠTA UPOZORENJA ⚠

Pročitajte sve instrukcije

- **Radni prostor održavajte u čistom i dobro osvetljenom stanju.** Neuredni radni stolovi i mračni prostori doprinose nesrećnom slučaju.
- **Nemojte raditi sa seckalicom/drobilicom u eksplozivnoj atmosferi, kao što je prisustvo zapaljivih tečnosti, gasova ili prašine.** Seckalica može proizvesti varnice - koje mogu dovesti do zapaljenja.
- **Decu i posetioce držite na udaljenosti dok radite sa seckalicom.** Odvraćanje pažnje može dovesti do gubitka kontrole. Obezbedite barijere i štitove prema potrebi.
- **Ostanite oprezni.** Pratite šta radite i korisite zdrav razum kada radite sa seckalicom/drobilicom. Nemojte upotrebljavati uredjaj kada ste umorni ili pod dejstvom droge, alkohola, lekova. Trenutak nepažnje dok radite sa seckalicom/drobiliom - može dovesti do ozbiljnih ličnih povreda.
- **Obucite se propisno.** Nemojte nositi labavu odeću, niti nakit. Sakupite dugačku kosu. Vašu kosu, odeću i rukavice - držite daleko od pokretnih delova. Oni mogu biti zahvaćeni pokretnim delovima.
- **Izbegnite slučajno pokretanje.** Uverite se da je paljenje motora na OFF položaju pre pomeranja seckalice/drobilice ili pre izvodjenja bilo kakve procedure servisiranja, održavanja ili čišćenja na uedjaju.
- **Uklonite ključeve za podešavanja i ostale alate pre početka rada na seckalici/drobilici.** Ključevi ili drugi alati koji zaostanu na obrtnim delovima uredjaja mogu dovesti do povredjivanja.
- **Nemojte se istezati.** Održavajte propisan stav i ravnotežu sve vreme.
- **Koristite zaštitnu opremu.** Uvek nosite atestirane zaštitne naočare otporne na udar, zaštitu za uši i izdržljive radne rukavice i masku za zaštitu od prašine ili respirator - kada koristite ovaj uredjaj.
- **Nemojte koristiti seckalicu/drobilicu ukoliko On/Off prekidač ne uključuje ili ne isključuje.** Svaki alat koji se ne može kontrolisati prekidačem – je opasan i mora biti zamenjen.
- **Skladištite seckalicu/drobilicu van domašaja dece i drugih neuvežbanih osoba.** Seckalica/drobilica je opasna u rukama osoba neobučenih za rad sa njom. Držite decu na udaljenosti od ovog uredjaja za vreme upotrebe i skladištite ga van njihovog domašaja.
- **Održavajte seckalicu/drobilicu sa pažnjom.** Propisno održavana oprema je manje sklona neispravnostima i lakše je kontrolisati je. Nemojte koristiti seckalicu/drobilicu ukoliko je oštećena. Označite je „Nije za upotrebu“ dok se ne izvrši popravka.

- **Proverite da li ima nepravilnih položaja ili zaglavljivanja kod pokretnih delova, lomova delova i bilo kog drugog stanja koje može uticati na rad seckalice/drobilice.** Ukoliko je oštećena, seckalica/drobilica treba da bude servisirana i popravljena pre naredne upotrebe. Mnogi nesrećni sučajevi su uzrokovani lošim održavanjem uredjaja.
- **Servisiranje mora biti obavljeno od strane kvalifikovanih osoba.** Servisiranje ili održavanje koje izvedu nekvalifikovane i neovlašćene osobe može dovesti do opasnosti od povredjivanja.
- **Kada servisirate seckalicu/drobilicu koristite samo identične delove za zamenu.** Pridržavajte se instrukcija u delu „Pregledanje, održavanje i čišćenje“. Upotreba neodobrenih delova ili nepridržavanje instrukcijama za održavanje - može poništiti garanciju.

SPECIFIČNA BEZBEDNOSNA PRAVILA I MERE PREDOSTROŽNOSTI

Molimo Vas da obratite pažnju: Vaša garancije će biti poništena ukoliko ne sipate motorno ulje u karter motora pre prve upotrebe. Pre svake upotrebe, proverite nivo ulja. Nikada nemojte raditi s motorom kod koga je nivo ulja nizak ili uopšte nema ulja. Rad sa motorom kod koga je nivo ulja nizak ili uopšte nema ulja – će trajno oštetiti uredjaj.

- Za efikasan rad na velikim nadmorskim visinama, treba izvršiti podešavanje karburatora. To podešavanje treba da izvede kvalifikovana i ovlašćena osoba.
- Održavajte nalepnice i pločice sa naznakama na seckalici/drobilici. One sadrže važne informacije. Ukoliko nedostaju ili postanu nečitke, kontaktirajte nas radi zamene.
- Obezbedite da seckalica/drobilica bude smeštena na ravnoj, vodoravnoj čvrstoj podlozi sposobnoj da podnese težinu seckalice/drobilice i svih dodatnih alata i opreme.
- U industrijskoj upotrebi, morate se pridržavati pravila zaštite na radu.
- Nikada nemojte stajati na seckalici/drobilici. Može doći do ozbiljnog povredjivanja prilikom prevrtanja uredjaja.
- Nikada nemojte seckalicu/drobilicu koja radi - ostavljati bez nadzora. Uvek pre napuštanja uredjaja – isključite motor.
- Budite naročito oprezni sa obrtnim noževima seckalice/drobilice. Nikada nemojte rukama, prstima ili drugim delovima Vašeg tela dopustiti da udju u spremište drobilice ili seckalice.
- Nikada nemojte stavljati Vaše ruke, prste, stopala ili bilo koji drugi deo Vašeg tela blizu otvora za pražnjenje dok seckalica/drobilica radi.
- Nemojte gledati u spremište ili otvor za pražnjenje dok uredjaj radi.

- Nikada nemojte dopustiti da metal, kamen, staklo ili neko drugo strano telo bude ubačeno u seckalicu/drobilicu. Koristite štap da gurate grane drveta, lišće itd. u spremište.
- Nemojte pokušavati da koristite uedjaj na nagnutoj ili klizavoj površini.
- Uvek punite spremište granjem – polako.
- Grane koje su veće od 12 mm u prečniku - ne bi trebalo stavljati u spremište seckalice, a grane koje su veće od 76 mm u prečniku ne bi trebalo stavljati u spremište drobilice.
- Nemojte dopustiti da se materijal koji se obradjuje nagomilava oko prostora za pražnjenje. To može onemogućiti propisno pražnjenje i dovesto do povrata materijala kroz spremište za punjenje.
- Ukoliko dodje do zaglavljivanja uredjaja, odmah isključite motor. Sačekajte dok se seckalica/drobilica potpuno zaustavi. Skinite kabal sa svećice. Zatim očistite uredjaj od materijala koji je izazvao začepljenje.
- Nemojte dopustiti deci niti drugim neobučenim osobama da rade sa seckalicom/drobilicom ili se sa njom igraju. Nemojte dopustiti ljudima niti životinjama da udju u zonu rada.
- Nemojte forsirati seckalicu/drobilicu. Ovaj uredjaj će posao obaviti bolje i bezbednije pri brzini i kapacitetu za koji je dizajniran.
- Ljudi sa pejsmejkerima treba da se konsultuju sa svojim lekarom pre upotrebe ovog uredjaja. Elektromagnetno polje u blizini srčanih pejsmejkera može dovesti do interferencije ili neispravnosti pejsmejkera.

MERE PREDOSTROŽNOSTI PROTIV POŽARA I EKSPLOZIJE

1. Benzinsko gorivo i isparenja su zapaljivi i potencijalno eksplozivni. Koristite propisano skladište za gorivo i propisane procedure rukovanja. Uvek imajte višestruki protivpožarni aparat ABC klase u blizini.
2. Sve vreme održavajte seckalicu/drobilicu, njen motor i okolni protor u čistom stanju.
3. Kada se prospe gorivo ili ulje, odmah mora da bude očišćeno. Tečnosti i materijale za čišćenje bacajte u skladu sa lokalnim zakonima i propisima. Sve krpe koje su od ulja skladištite u poklopljenoj metalnoj posudi sa ventilacijom.
4. Nikada nemojte skladištiti gorivo ili druge zapaljive materijale blizu seckalice/drobilice.
5. Nemojte pušiti niti dozvoliti prisustvo varnica, plamenova ili drugih izvora paljenja u blizini uredjaja.
6. Držite provodne materijale kao što su alati - daleko od izlaganja delovima koji su pod naponom, da bi se izbeglo varničenje. Ovakva delovanja mogu zapaliti dimove i isparenja.

7. Nemojte puniti rezervoar sa gorivom ili uljem dok je motor još uvek vruć. Nemojte raditi sa uredjajem ukoliko je uočeno curenje u sistemu goriva.
8. Koristite samo gorivo i ulje koje je preporučio proizvodjač.

MERE PREDOSTROŽNOSTI U VEZI MEHANIKE

1. Pre izvodjenja operacije servisiranja, održavanja ili čišćenja, uvek se uverite da je paljenje motora na OFF položaju. Sačekajte da se motor kompletno ohladi. Zatim izvadite svećicu iz motora.
2. Nemojte menjati niti prepodešavati bilo koji deo seckalice/drobilice ili motora - koji je sklopljen i dostavljen od strane proizvodjača ili distibutera.
3. Uvek se pridržavajte i kompletirajte rasporeda održavanja motora.

MERE PREDOSTROŽNOSTI U VEZI HEMIKALIJA

1. Izbegnite kontakt sa vrućim gorivom, uljem, izduvnim gasovima i čvrstim površinama.
2. Izbegite kontak tela sa gorivom, uljem i mazivima koji se koriste u motoru.
3. Ukoliko progutate, odmah zatražite medicinsku pomoć. Nemojte izazivati povraćanje ukoliko progutate gorivo. U slučaju kontakta sa kožom, odmah operite sapunom i vodom. U slučaju konatka sa okom - odmah isperite oči čistom vodom.
4. Ova seckalica/drobilica je dizajnirana samo za upotrebu napolju. Nemojte raditi sa seckalicom/drobilicom u zatvorenom prostoru ili u loše provetrenom prostoru. Dok radi, motor uredjaja proizvodi ugljen monoksid – otrovni gas bez boje i mirisa, koji kada se udahne, može izazvati ozbiljno povredjivanje ili čak i – smrt. Kada god je moguće koristite detektor za ugljen monoksid (koji se ne dostavlja) da bi otkrili suvišna isparenja ugljen monoksida u radnoj zoni i u okolnom prostoru.

MERE PREDOSTROŽNOSTI U VEZI BUKE

1. Izlaganje visokom nivou buke je opasno po sluh. Uvek koristite atestiranu zaštitu za sluh kada rukujete seckalicom/drobilicom ili radite oko nje za vreme rada uredjaja.
2. **PAŽNJA:** Upozorenja i mere predistrožnosti koje su objašnjene u ovom uputstvu ne mogu obuhvatiti sva moguća stanja i situacije do kojih može doći. Rukovaoc mora da shvati da su zdrav razum i oprez – faktori, koji se ne mogu ugaditi u proizvod, već koje mora sam rukovaoc da iskaže.

Kontrole i identifikacija karakteristika

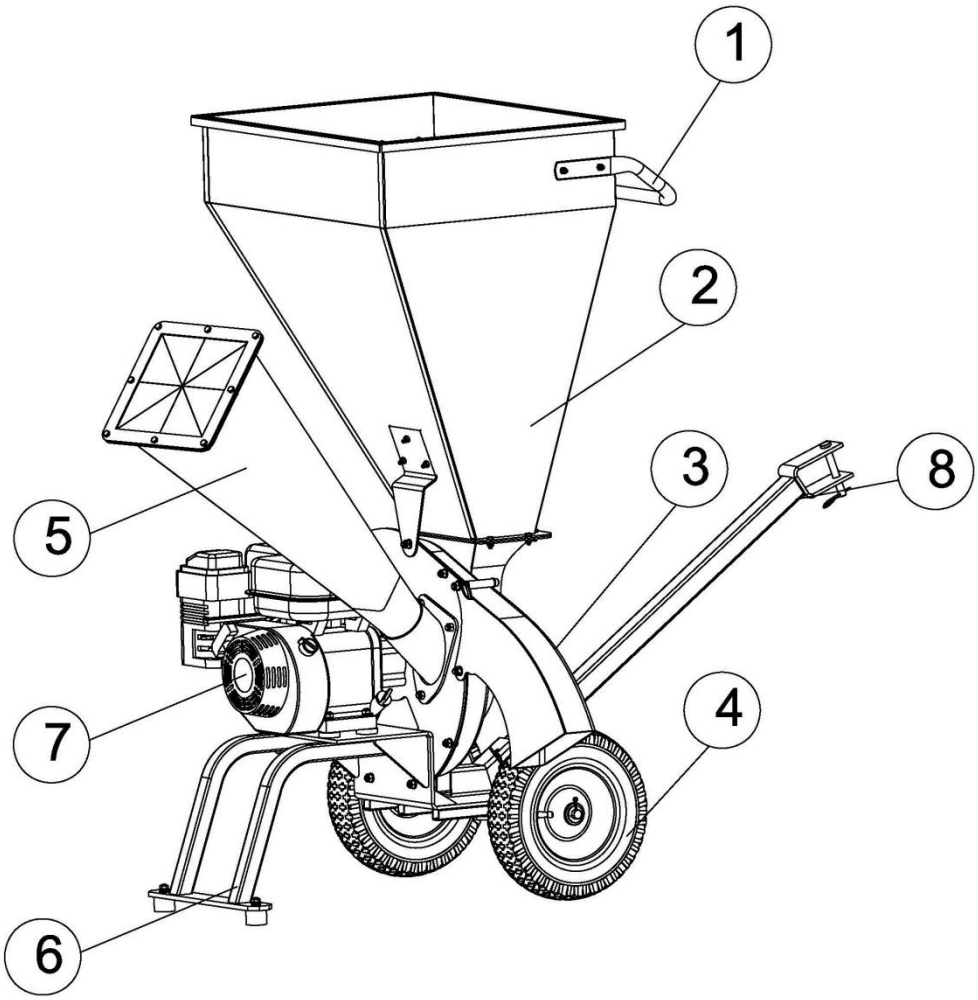

1. **Rukohvat:** Lako rukovanje
2. **Spremište seckalice:** 12 mm (1/2“) max prečnik drveta i ukupne dimenzije 582x479mm (22,9“x18,85“).
3. **Otvor za pražnjenje:** Poklopac/kraj
4. **Točkovi:** 12 Pneumatski.
5. **Pretinac drobilice:** 76mm (3“) max prečnik i veličina otvora 195x195xØ80mm (7,65“x7,65“xØ3,15“).
6. **Oslona noga:** Stabliizuje motor za vreme rada.
7. **Motor:** Villager VGR 250 H.
8. **Kuka za kačenje:** Kači Vašu seckalicu/drobilicu za Vaše vozilo.

Delovi i komponente

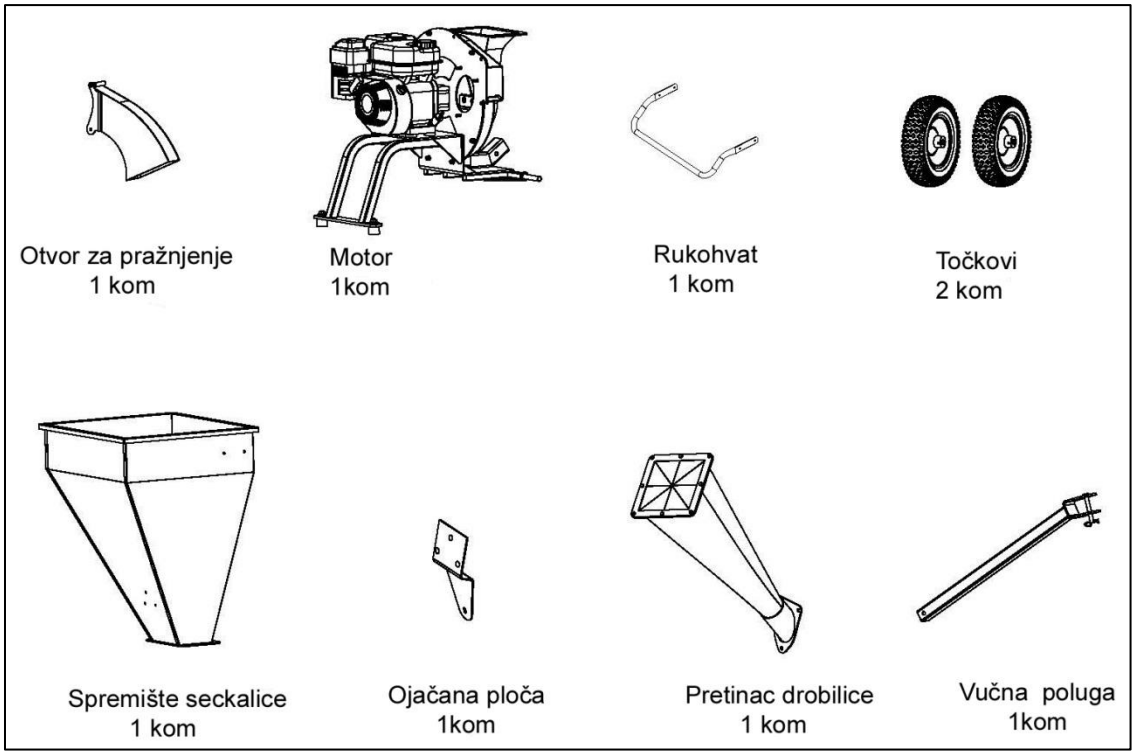

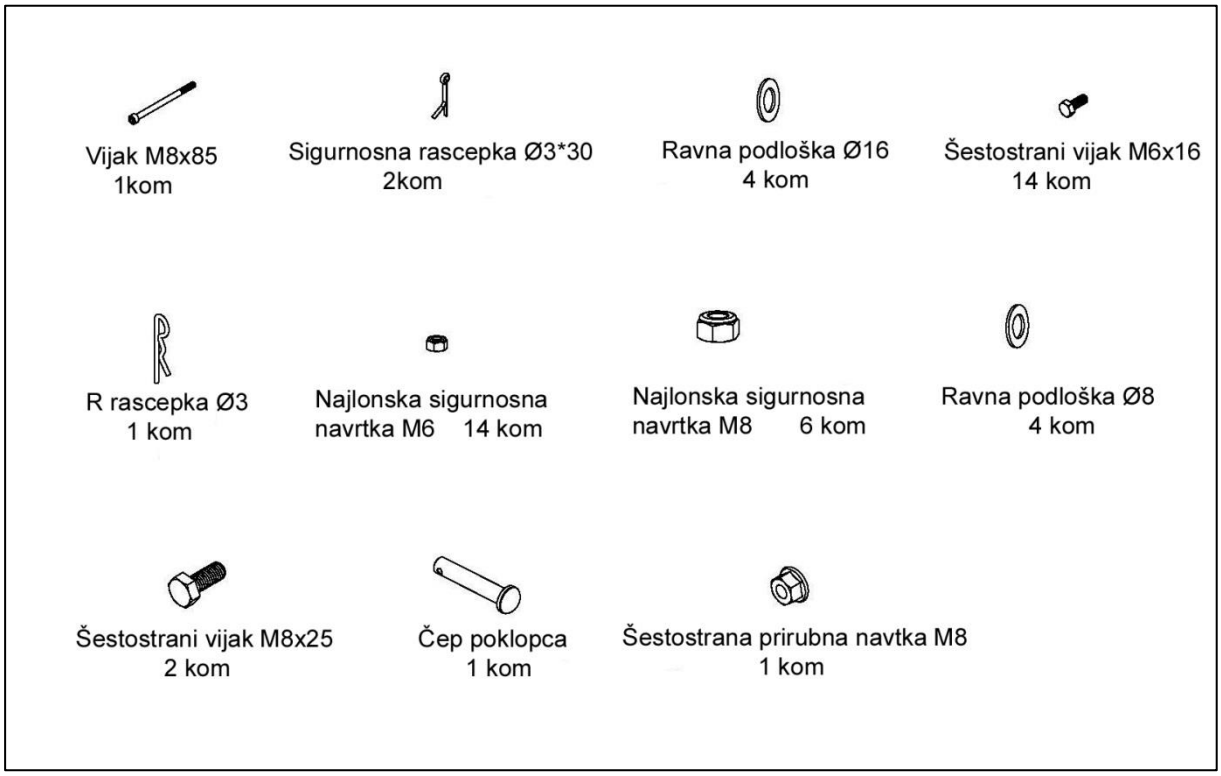

Instrukcije za sklapanje

KORAK 1: Montirajte ojačanu ploču na spremište seckalice

1. Montirajte ojačanu ploču (#46) na spremište seckalice (#4) koristeći najlonsku sigurnosnu navrtku M6 (#5) i šestostrani vijak M6x16 (#6).

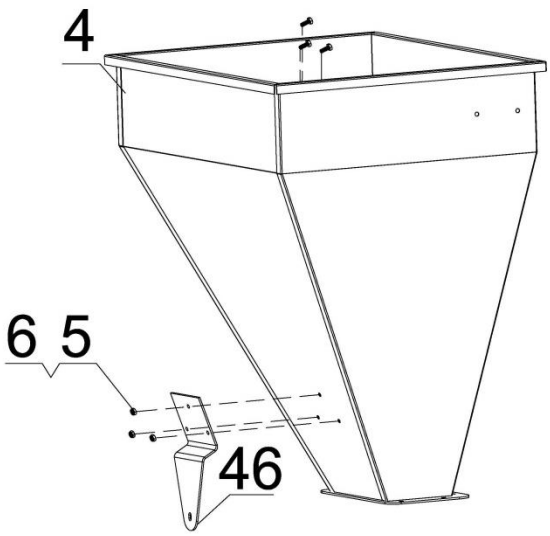

KORAK 2: Montirajte točkove i otvor za pražnjenje

1. Stavite ravnu podlošku Ø6 (#18) na vratilo točka i stavite točak (#17) (otvor za pumpanje spolja). Zatim stavite drugu ravnu podlošku Ø6 (#18) i ubacite sigurnosnu rascepku Ø3x30 (#19).
2. Stavite poklopac otvora za pražnjenje (#22) (kako je pokazano na slici) koristeći vijak M8x85 (#21), ravnu podlošku Ø8 (#28), šestostranu prirubnu navrtku M8 (#9), najlonsku sigurnosnu navrtku M8 (#34).
3. Sledeći otvor fiksirajte sa šestostranim vijkom M8x25 (#49), ravnom podloškom Ø8 (#28), najlonskom sigurnosnom navrtkom M8 (#34).

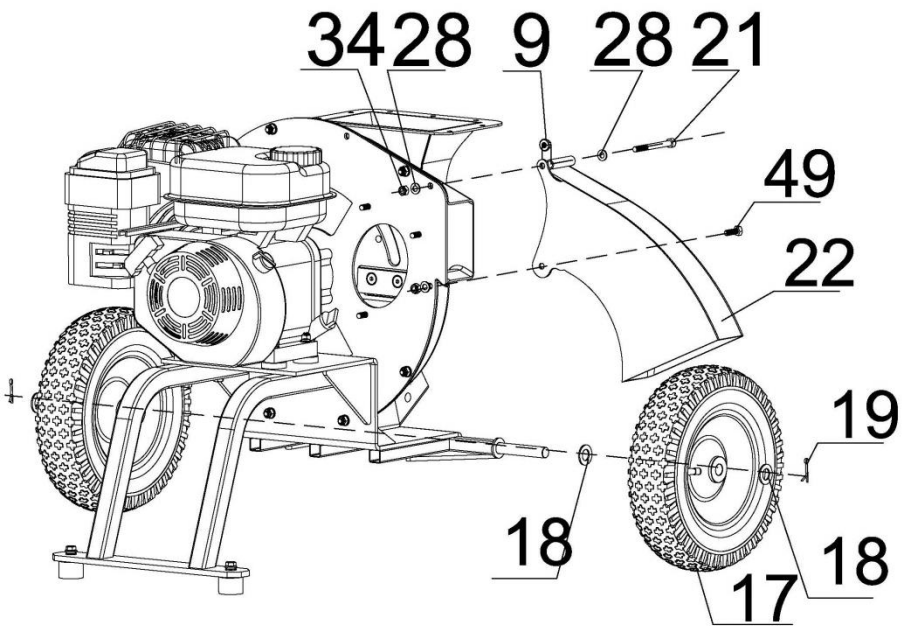

KORAK 3: Montirajte spremište seckalice na motor

1. Montirajte spremište seckalice (#4) na motor, stavite šestostrani vijak M8x25 (#49) kroz veliko kućište i ojačanu ploču i fiksirajte sa ravnom podloškom Ø8 (#28), najlonskom sigurnosnom navrtkom M8 (#34). Dotegnite šestostrani vijak M6x16 (#6) i najlonsku sigurnosnu navrtku M6 (#5). Zatim dotegnite najlonsku sigurnosnu navrtku M8 (#34) na ojačanoj ploči.

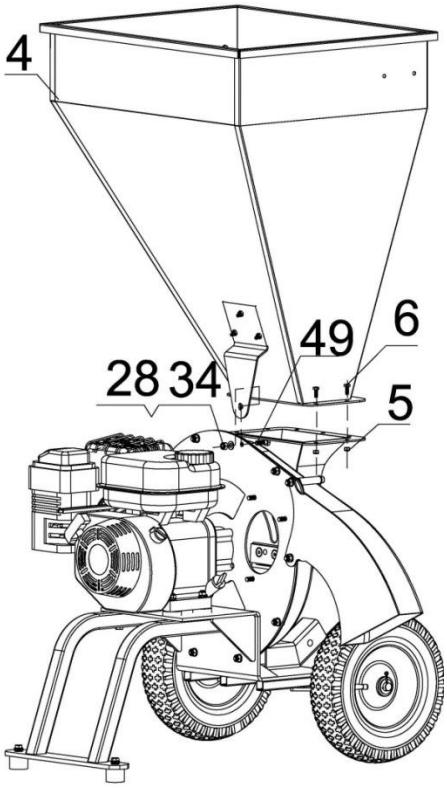

KORAK 4: Montirajte spremište drobilice

1. Montirajte spremište drobilice (#39) na veliko kućište koristeći najlonsku sigurnosnu navrtku M8 (#34).

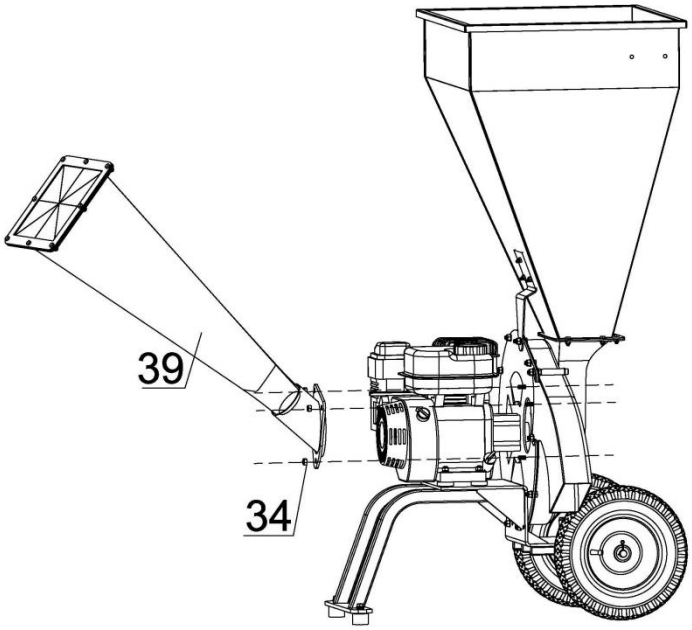

KORAK 5: Montirajte rukohvat

1. Montirajte rukohvat (#7) na spremište seckalice koristeći šestostrani vijak M6x16 (#6) i najlonsku sigurnosnu navrtku M6 (#5).

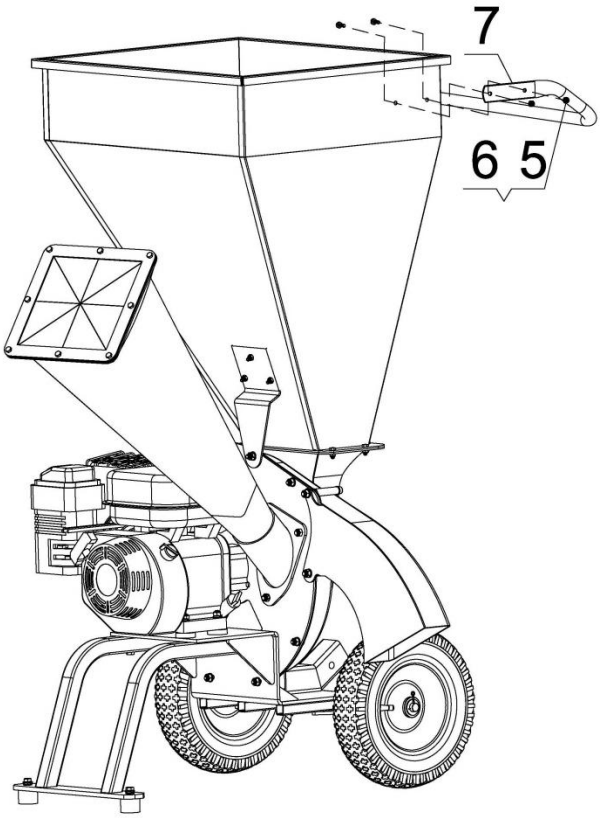

KORAK 5: Montirajte kuku za kačenje

1. Montirajte kuku za kačenje (#51) na konektor koristeći čep poklopca (čiviju sa pljosnatom glavom) (#15) i R rascepku – osigurač Ø3 (#50).

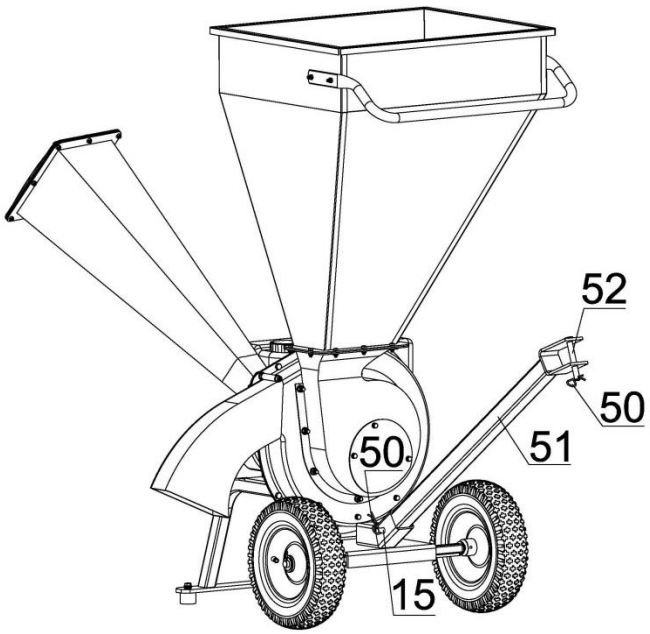

INSTRUKCIJE ZA RAD

Pre startovanja

1. Koristite zaštitnu opremu. Uvek koristite atestirane zaštitne naočare otporne na udar i zaštitu sluha, izdržljive radne rukavice i masku za zaštitu od prašine ili respirator – kada koristite ovaj proizvod.
2. Proverite donji deo seckalice/drobilice da bi se uverili da nema tačaka koje bi ukazivale na curenje ulja ili benzina. Ukoliko postoji curenje, nemojte koristiti seckalicu/drobilicu i obratite se ovlašćenoj servisnoj radionici - radi popravke.
3. Pregledajte stanje seckalice/drobilice. Uverite se da su svi štitnici i poklopci na svojim mestima. Proverite da li ima olabavljenih vijaka, nepravilnog položaja ili zaglavljivanja pokretnih delova, polomljenih ili napuklih delova i svakog drugog stanja koje može imati uticaja na bezbedan rad uredjaja. Ukoliko se pojave neobična buka ili vibracije, problem se mora rešiti pre dalje upotrebe. Nemojte koristiti oštećenu opremu. Postavite na ravnu horizontalnu površinu.
4. Proverite nivo ulja. Nikada nemojte pokretati motor sa malo motornog ulja ili čak i bez ulja. Rad bez ulja ili sa malom količinom ulja će trajno oštetiti motor.

Pokretanje motora

1. Pomerite polugu ventila goriva na položaj „ON“.
2. Da bi pokrenuli hladan motor, pomerite polugu sauha na položaj „CLOSED“ („ZATVORENO“). Ukoliko je motor već zagrejan, ostavite polugu sauha na položaju „OPEN“ („OTVORENO“).
3. Pomerite polugu gasa otprilike 1/3 puta ka položaju „FAST („BRZO“). Okrenite prekidač On/Off na položaj „ON“.
4. Čvrsto uhvatite ručicu poteznog startera i polako povucite dok ne osetite otpor, a zatim povucite žustro da bi pokrenuli motor. Ponovite ako je potrebno.
5. Kako se motor zagreva, postepeno pomerajte polugu sauha na položaj „OPEN“ („OTVORENO“).

Seckanje i drobljenje

1. Bez stavljanja Vaših ruku u seckalicu (na vrhu), polako ubacite materijal u spremište (granu po granu). Uredjaj će uvući materijal automatski.

⚠ UPOZORENJE
Nikada nemojte koristiti Vaše ruke da bi stavljali materijal direktno u seckalicu. Ukoliko je neophodno - koristite štap da bi gurali grane, lišće itd. u seckalicu.

2. Drobilica je smeštena na strani uredjaja, samo punite po jednu granu istovremeno.
3. Materijal se prazni na dnu seckalice/drobilice. Stojite tako da bi izbegli opatke od seckanja.
4. Nemojte dopustiti da se procesuirani materijal nagomilava u zoni pražnjenja. To može sprečiti propisno pražnjenje i može dovesti do povraćaja materijala.
5. Ukoliko se seckalica/drobilica zaglavi u toku upotrebe, odmah isključite prekidač On/Off motora na položaj „OFF“. Sačekajte da se uredjaj potpuno zaustavi. Otklonite uzrok zaglavljivanja u uredjaju - guranjem pomoću dugačkog štapa. Zatim nastavite rad.
6. Kada završite okrenite On/Off prekidač na „Off“ položaj. Sačekajte da se uredjaj potpuno zaustavi pre pomeranja ili čišćenja seckalice/drobilice.
7. Skladištite uredjaj (sa skinutom svećicom) na čistom, suvom, sigurnom mestu – van domašaja dece i neovlašćenih osoba.
8. <u>VAŽNO:</u>

- Nemojte forsirati materijal u seckalicu/drobilicu. Grane ne mogu biti veće od 12 mm u prečniku (1/2“) (spremište seckalice) i ne mogu biti veće od 76 mm (3“) u prečniku za spremište drobilice.
- Nemojte pokušavati da forsirate velike grane u spremišta.
- Nemojte forsirati uredjaj seckalicu/drobilicu, jer je on dizajniran da uvlači materijal svojim sostvenim tempom.

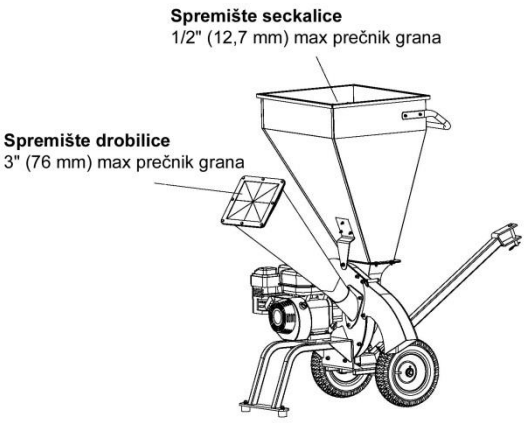

Pregledanje, održavanje i čišćenje

⚠ UPOZORENJE
Kabal svećice mora biti isključen (otkačen), a On/Off prekidač mora biti u „OFF“ položaju – pre početka izvodjenja servisiranja, održavanja ili čišćenja seckalice/drobilice.

1. Pre svake upotrebe, vizuelno proverite opšte stanje seckalice/drobilice. Proverite da li ima olabavljenih vijaka, nepravilnog položaja (iskošenosti) ili zaglavljivanja pokretnih delova, napuklih ili polomljenih delova ili bilo kog drugog stanja - koje može imati uticaj na bezbedan rad uredjaja. Pokrenite uredjaj i ukoliko se pojave neobična buka ili vibracije – problem se mora rešiti pre dalje upotrebe. Nemojte koristiti oštećenu opremu.
2. Pre skladištenja, otkačite kabal svećice sa svećice ispraznite svo gorivo iz rezervoara za gorivo motora. Ukoliko se ovo ne uradi, staro gorivo u rezervoaru goriva može zapušiti karburator motora i onemogućiti startovanje dok se ne očisti. Skladištite uredjaj na čistom, suvom, bezbednom mestu van domašaja dece i neovlašćenih osoba.

Tehničke karakteristike

Kapacitet spremišta drobilice	76 mm max prečnik
Dimenzije spremišta drobilice	195*195*Ø80 mm
Kapacitet spremišta seckalice	12 mm max prečnik drveta
Tip točkova	12“ pneumatski točkovi
Neto masa / bruto masa	84 kg

Napomena: Za detalje motora pogledajte uputstvo za upotrebu motora.
Ovom uredjaju treba sipati ulje i gorivo pre pokretanja. Pokušaj startovanja motora bez ulja - će oštetiti motor i poništiti garanciju.

Deklaracija o usaglašenosti

Prema Mašinskoj direktivi 2006/42/EC od 17 Maja 2006, Aneks II A

Villager d.o.o.
Bratislavska cesta 5, 1000 Ljubljana, Slovenia

Opis mašine: **Motorna seckalica/drobilica za grane Villager VPC 250 S**

Izjavljujemo pod punom odgovornošću da je pomenuti proizvod dizajniran i proizveden u skladu sa:

- Direktiva 2006/42/EC o bezbednosti mašina
- Direktiva 2014/30/EU o elektromagnetnoj kompatibilnosti
- Direktiva 2000/14/EC, 2005/88/EC o emisiji buke
- Direktiva (EU) 2016/1628 o emisiji gasova i zagadjujućih materijala iz motora sa unutrašnjim sagorevanjem
  Broj odobrenja motora: e9*2016/1628*2016/1628SYA1/P*1035*04

Harmonizovani i drugi standardi:

EN 13683:2003+A2:2011/AC:2013
EN ISO 12100:2010
EN ISO 14982:2009

Ovlašćeno telo prema Direktivi 2000/14/ES, 2005/88/ES:
China Ceprei (Sichuan) Laboratory *Ispitni izveštaj SCC(16)-50006A-20-10-NOISE dat. 17.06.2016*

Izmereni nivo zvučne snage	L_{WA} 104,6 dB(A)
Garantovani nivo zvučne snage	L_{WA} 105 dB(A)

Odgovorna osoba ovlašćena za sastavljanje tehničke dokumentacije: Zvonko Gavrilov, na adresi kompanije Villager D.O.O, Bratislavska cesta 5, 1000 Ljubljana

Mesto / datum: Ljubljana, 27.06.2022.

Lice ovlašćeno da sačini izjavu u ime proizvođača
Zvonko Gavrilov

Ovaj dokument je originalno proizveden i objavljen od strane proizvođača, brenda Villager, i preuzet je sa njihove zvanične stranice. S obzirom na ovu činjenicu, Tehnoteka ističe da ne preuzima odgovornost za tačnost, celovitost ili pouzdanost informacija, podataka, mišljenja, saveta ili izjava sadržanih u ovom dokumentu.

Napominjemo da Tehnoteka nema ovlašćenje da izvrši bilo kakve izmene ili dopune na ovom dokumentu, stoga nismo odgovorni za eventualne greške, propuste ili netačnosti koje se mogu naći unutar njega. Tehnoteka ne odgovara za štetu nanesenu korisnicima pri upotrebi netačnih podataka. Ukoliko imate dodatna pitanja o proizvodu, ljubazno vas molimo da kontaktirate direktno proizvođača kako biste dobili sve detaljne informacije.

Za najnovije informacije o ceni, dostupnim akcijama i tehničkim karakteristikama proizvoda koji se pominje u ovom dokumentu, molimo posetite našu stranicu klikom na sledeći link:

https://tehnoteka.rs/p/vilager-vpc-250-s-motorna-seckalica-za-grane-akcija-cena/