tehnoteka

https://tehnoteka.rs

Uputstvo za upotrebu

AEG mašina za pranje veša LFR61E844BE

AEG

Tehnoteka je online destinacija za upoređivanje cena i karakteristika bele tehnike, potrošačke elektronike i IT uređaja kod trgovinskih lanaca i internet prodavnica u Srbiji. Naša stranica vam omogućava da istražite najnovije informacije, detaljne karakteristike i konkurentne cene proizvoda.

Posetite nas i uživajte u ekskluzivnom iskustvu pametne kupovine klikom na link:

https://tehnoteka.rs/p/aeg-masina-za-pranje-vesa-lfr61e844be-akcija-cena/

LFR61E844BE

HR **Upute za uporabu**
Perilica rublja

USER MANUAL

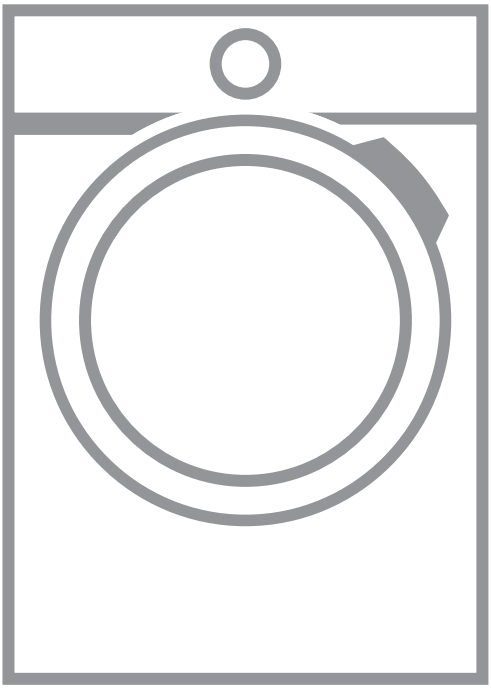

AEG

SADRŽAJ

1. SIGURNOSNE INFORMACIJE....3
2. SIGURNOSNE UPUTE....5
3. OPIS PROIZVODA....7
4. TEHNIČKI PODACI....8
5. POSTAVLJANJE....8
6. DODATNA OPREMA....12
7. UPRAVLJAČKA PLOČA....13
8. BROJČANIK I TIPKE....15
9. PROGRAMI....17
10. POSTAVKE....21
11. PRIJE PRVE UPORABE....22
12. SVAKODNEVNA UPORABA....22
13. SAVJETI....27
14. ČIŠĆENJE I ODRŽAVANJE....29
15. RJEŠAVANJE PROBLEMA....34
16. VRIJEDNOS POTROŠNJE....37
17. BRZI VODIČ....39
18. BRIGA ZA OKOLIŠ....41

ZA SAVRŠENE REZULTATE

Hvala vam na odabiru ovog AEG proizvoda. Proizveli smo ga tako da dugo godina besprijekorno radi, primjenom inovativnih tehnologija koje olakšavaju život - funkcije koje možda nećete pronaći kod običnih uređaja. Odvojite nekoliko minuta na čitanje kako biste iz njega izvukli ono najbolje.
Posjetite naše internetske stranice:

Dobit ćete savjete o korištenju, rješavanju problema, brošure i informacije o servisu i popravcima:
www.aeg.com/support

Registrirajte svoj proizvod za bolju uslugu:
www.registeraeg.com

Kupite dodatnu opremu, potrošni materijal i originalne rezervne dijelove za svoj uređaj:
www.aeg.com/shop

KORISNIČKA SLUŽBA I SERVIS

Uvijek koristite originalne zamjenske dijelove.
Kada kontaktirate naš ovlašteni servis trebate imati sljedeće podatke: Model, PNC, serijski broj.
Podaci se mogu naći na nazivnoj pločici.

⚠ Upozorenje / oprez - sigurnosne informacije

ⓘ Opće informacije i savjeti

Ekološke informacije

Zadržava se pravo na izmjene.

1. ⚠ SIGURNOSNE INFORMACIJE

Prije početka postavljanja i korištenja ovog uređaja pažljivo pročitajte isporučene upute.
Proizvođač nije odgovoran za bilo kakve ozljede ili oštećenje koji su rezultat neispravne ugradnje ili uporabe. Upute uvijek držite na sigurnom i pristupačnom mjestu za buduću uporabu.

1.1 Sigurnost djece i osjetljivih osoba

- Ovaj uređaj mogu koristiti djeca u dobi od 8 godina i starija te osobe smanjenih tjelesnih, osjetilnih ili mentalnih mogućnosti ili osobe koje ne raspolažu iskustvom ili znanjem ako su pod nadzorom osobe odgovorne za njihovu sigurnost i rade po uputama koje se odnose na sigurno korištenje uređaja te razumiju uključene opasnosti.
- Djeca dobi između 3 i 8 godina i osobe s vrlo teškim i složenim invaliditetom moraju se držati podalje od uređaja, osim ako su pod stalnim nadzorom.
- Djecu mlađu od 3 godine treba držati podalje od uređaja, osim ako su pod stalnim nadzorom.
- Djeca bi trebala biti pod nadzorom kako bi se osiguralo da se ne igraju s uređajem.
- Ambalažu držite podalje od djece i zbrinite je na odgovarajući način.
- Držite deterdžente izvan dohvata djece.
- Držite djecu i kućne ljubimce podalje od uređaja kad su vrata otvorena.
- Ako uređaj ima funkciju roditeljske zaštite, mora se aktivirati.
- Bez nadzora djeca ne smiju obavljati čišćenje uređaja i korisničko održavanje.

1.2 Opća sigurnost

- Ovaj je uređaj namijenjen samo za pranje i sušenje rublja za kućanstvo koje se može prati i sušiti u perilici.
- Ovaj je uređaj namijenjen za pojedinačnu uporabu u domaćinstvu u zatvorenom prostoru.
- Ovaj uređaj može se koristiti u uredima, hotelskim sobama, sobama za goste s doručkom, seoskim kućama za goste i drugim sličnim smještajem u kojima takva uporaba ne prelazi (prosječnu) razinu uporabe u domaćinstvu.
- Ne mijenjajte specifikacije ovog uređaja.
- Maksimalna napunjenost uređaja je 8 kg. Ne prekoračujte maksimalnu napunjenost za svaki program (pogledajte poglavlje "Programi").
- Radni tlak vode na mjestu ulaska vode s izlaznog priključka mora biti između 0,5 bara (0,05 MPa) i 10 bara (1.0 MPa).
- Ventilacijski otvor u podnožju ne smije biti prekriven tepihom, prostirkom ili bilo kojom podnom oblogom.
- Uređaj mora biti priključen na vodovod pomoću novih isporučenih kompleta crijeva ili drugih novih kompleta crijeva isporučenih od strane ovlaštenog servisnog centra.
- Stari kompleti crijeva ne smiju se ponovno koristiti.
- Ako je mrežni kabel za napajanje oštećen, mora ga zamijeniti proizvođač, ovlašteni servisni centar ili kvalificirane osobe kako bi se izbjegao strujni udar.
- Prije svakog postupka održavanja, isključite uređaj i iskopčajte utikač iz utičnice.
- Za čišćenje uređaja nemojte koristiti raspršivače s vodom pod visokim tlakom i/ili paru.
- Očistite uređaj vlažnom krpom. Koristite samo neutralne deterdžente. Nikada ne koristite abrazivna sredstva, abrazivne spužvice za ribanje, otapala ili metalne predmete.

- Ako je sušilica postavljena na perilicu rublja, pripazite i koristite ispravan komplet za slaganje uređaja koji je odobrio AEG (više pojedinost pogledajte u poglavlju "Dodatna oprema - komplet za slaganje uređaja").

2. SIGURNOSNE UPUTE

2.1 Postavljanje

Ugradnja mora biti u skladu s odgovarajućim nacionalnim propisima.

- Uklonite sve ambalaže i transportne vijke, uključujući gumeni umetak s plastičnim odstojnikom.
- Transportne vijke čuvajte na sigurnom mjestu. Ako ćete uređaj u budućnosti premještati, morat ćete ih ponovno pričvrstiti kako biste blokirali bubanj i spriječili unutarnje oštećivanje.
- Prilikom pomicanja uređaja uvijek budite pažljivi jer je uređaj težak. Uvijek nosite zaštitne rukavice i zatvorenu obuću.
- Slijedite upute za postavljanje isporučene s uređajem.
- Ne postavljajte i ne koristite oštećeni uređaj.
- Uređaj ne postavljajte ili ne upotrebljavajte na mjestima gdje temperatura može biti niža od 0 °C ili gdje je izložen vremenskim utjecajima.
- Površina na podu na koju će se postaviti uređaj mora biti ravna, stabilna, otporna na toplinu i čista.
- Provjerite cirkulira li zrak između uređaja i poda.
- Nakon što se uređaj postavi u konačan položaj, libelom provjerite je li uređaj ispravno niveliran. Ako nije, podesite nožice.
- Uređaj ne postavljajte izravno iznad podnog odvoda.
- Ne prskajte vodom po uređaju i ne izlažite ga pretjeranoj vlazi.
- Uređaj ne postavljajte na mjesta gdje se vrata uređaja ne mogu potpuno otvoriti.
- Ispod uređaja ne stavljajte zatvoreni spremnik za prikupljanje vode koja možda curi. Kontaktirajte ovlašteni servisni centar kako biste provjerili koji se pribor može upotrijebiti.

2.2 Električni priključak

UPOZORENJE!
Opasnost od požara i strujnog udara.

- UPOZORENJE: Ovaj je uređaj dizajniran za ugradnju / spajanje na priključak za uzemljenje u zgradi.
- Uvijek koristite pravilno montiranu utičnicu sa zaštitom od strujnog udara.
- Provjerite jesu li parametri na natpisnoj pločici kompatibilni s električnim vrijednostima mrežnog napajanja.
- Ne koristite adaptere s više utičnica i produžne kabele.
- Pazite da ne oštetite utikač i kabel napajanja. Ako je potrebno zamijeniti električni kabel, to mora izvršiti ovlašteni servisni centar.
- Utikač kabela napajanja uključite u utičnicu tek po završetku postavljanja. Provjerite postoji li nakon montaže pristup utikaču.
- Kabel napajanja ili utikač ne dodirujte vlažnim rukama.
- Ne povlačite kabel napajanja kako biste izvukli utikač iz utičnice. Uvijek uhvatite i povucite utikač.

2.3 Priključak vode

- Ulazna voda ne smije prelaziti 25 °C.
- Ne oštećujte crijeva za vodu.
- Prije spajanja na nove cijevi, cijevi koje se nisu koristile dulje vrijeme, gdje su izvedeni popravci ili su ugrađeni novi uređaji (vodomjeri itd.), pustite da voda teče dok ne postane čista i bistra.

- Uvjerite se da nema vidljivih curenje vode tijekom i nakon prve uporabe uređaja.
- Nemojte koristiti produžno crijevo ako je ulazno crijevo prekratko. Kontaktirajte ovlašteni servisni centar za zamjenu crijeva za dovod.
- Kad raspakirate uređaj, moguće je da voda poteče iz crijeva za odvod. To je zato jer se uređaj u tvornici testira uz uporabu vode.
- Crijevo za odvod možete produžiti na najviše 400 cm. Kontaktirajte ovlašteni servisni centar za drugo crijevo za odvod i produžetak.
- Provjerite postoji li pristup slavini nakon postavljanja.

2.4 Upotreba

UPOZORENJE!
Opasnost od ozljeda, električnog udara, vatre, opekotina ili oštećenja uređaja.

- Slijedite sigurnosne upute na ambalaži deterdženta.
- Ne stavljajte zapaljive proizvode ili mokre predmete sa zapaljivim proizvodima u uređaj, blizu uređaja ili na uređaj.
- Ne perite tkanine jako zaprljane uljem, mašću ili drugim masnoćama. To može oštetiti gumene dijelove perilice rublja. Takve tkanine prethodno operite prije stavljanje u perilicu rublja.
- Ne dodirujte staklena vrata tijekom rada programa. Staklo može postati vruće.
- Obavezno uklonite sve metalne predmete iz rublja.

2.5 Servis

- Za popravak uređaja obratite se ovlaštenom servisnom centru. Koristite samo originalne rezervne dijelove.
- Imajte na umu da samostalni ili neprofesionalni popravak može imati sigurnosne posljedice i može poništiti jamstvo.
- Sljedeći rezervni dijelovi bit će dostupni 10 godina nakon ukidanja modela: motor i četkice motora, prijenos između motora i bubnja, crpke, amortizeri i opruge, bubanj, remenica bubnja i povezani kuglični ležajevi, grijači i grijaći elementi, uključujući toplinske pumpe, cijevi i slična oprema, uključujući crijeva, ventile, filtre i aquastop sustav, tiskane pločice, elektroničke zaslone, tlačne sklopke, termostate i senzore, softver i firmware, uključujući softver za resetiranje, vrata, šarke i brtve, ostale brtve, sklop za zaključavanje vrata, plastične periferne jedinice kao što su spremnici deterdženata. Imajte na umu da su neki od tih rezervnih dijelova dostupni samo profesionalnim serviserima i da nisu svi rezervni dijelovi relevantni za sve modele.
- Što se tiče žarulje(a) unutar ovog proizvoda i rezervnih žarulja koje se prodaju zasebno: Ove žarulje namijenjene su da izdrže ekstremne fizičke uvjete u kućanskim uređajima, poput temperature, vibracija, vlage ili namijenjene su signalizaciji informacija o radnom stanju uređaja. Nisu namijenjene za druge primjene i nisu pogodne za osvjetljenje u kućanstvu.

2.6 Odlaganje

UPOZORENJE!
Opasnost od ozljede ili gušenja.

- Uređaj isključite iz električnog napajanja i iz vodovodnog sustava.
- Odrežite kabel napajanja blizu uređaja i odložite ga.
- Uklonite bravu na vratima kako biste spriječili zatvaranje djece ili kućnih ljubimaca u bubnju.
- Uređaj odlažite u skladu s lokalnim zahtjevima za odlaganje električne i elektroničke opreme (WEEE).

3. OPIS PROIZVODA

3.1 Posebne značajke

Vaša nova perilica rublja zadovoljava sve moderne zahtjeve za učinkoviti tretman rublja s malom potrošnjom vode, energije i deterdženta i pravilnom njegom tkanine.

- Tehnologija **ProSense** detektira količinu punjenja rublja definirajući trajanje programa u 30 sekundi. Program pranja prilagođen je napunjenosti rubljem i vrsti tkanine bez utroška više vremena, energije i vode nego što je potrebno.

3.2 Pregled uređaja

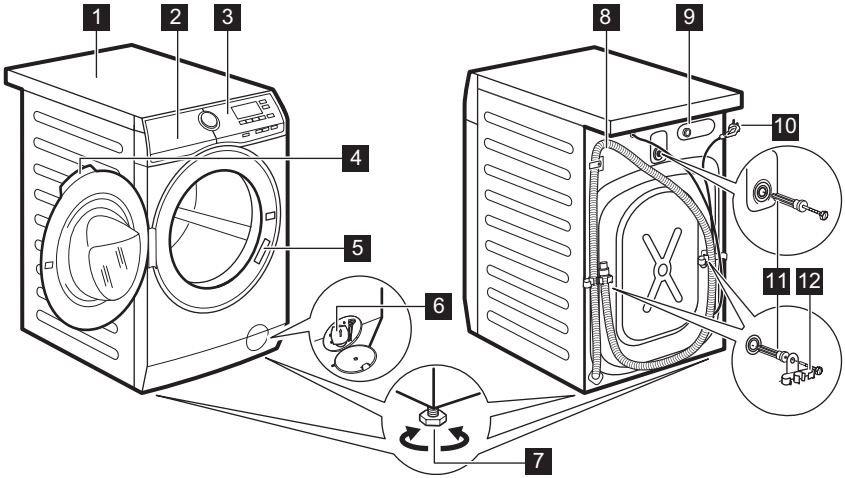

1 Radna ploča
2 Spremnik za deterdžent
3 Upravljačka ploča
4 Ručica na vratima
5 Natpisna pločica
6 Filtar odvodne pumpe
7 Nožica za niveliranje uređaja
8 Odvodno crijevo
9 Priključak dovodnog crijeva
10 Kabel za napajanje
11 Transportni vijci
12 Nosač crijeva

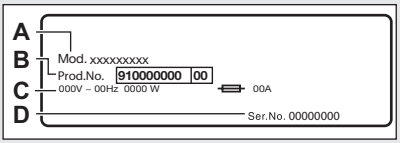

Natpisna pločica izvještava o nazivu modela (**A**), broju proizvoda (**B**), nazivnim električnim podacima (**C**) i serijskom broju (**D**).

4. TEHNIČKI PODACI

Dimenzije	Širina / Visina / Ukupna dubina	59,6 cm /84,7 cm /60,2 cm
Električni priključak	Napon Ukupna snaga Osigurač Frekvencija	230 V 2000 W 10 A 50 Hz
Razina zaštite od prodora krutih čestica i vlage osigurana je zaštitnim poklopcem, osim ako niskonaponska oprema nema zaštitu od vlage		IPX4
Tlak dovoda vode	Najniže Maksimalno	0,5 bara (0,05 MPa) 10 bara (1,0 MPa)
Dovod vode [1]		Hladna voda
Maksimalno punjenje	Pamuk	8 kg
Brzina centrifuge	Maksimalna brzina centrifuge	1351 o/min
Samo za mađarsko tržište Naziv distributera		Electrolux Lehel Kft 1142 Budimpešta Erzsébet kir.né útja 87

[1] Crijevo za dovod vode spojite na slavinu s 3/4" navojem.

5. POSTAVLJANJE

UPOZORENJE!
Pogledajte poglavlja sa sigurnosnim uputama.

5.1 Uklanjanje ambalaže

1. Otvorite vrata. Potpuno ispraznite bubanj.

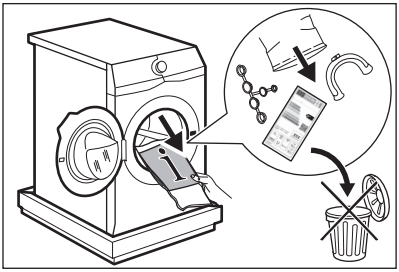

Pribor isporučen s uređajem može se razlikovati ovisno o modelu.

2. Stavite ambalažni element na pod iza uređaja i pažljivo ga odložite na stražnju stranu. Uklonite zaštitu od polistirena s dna.

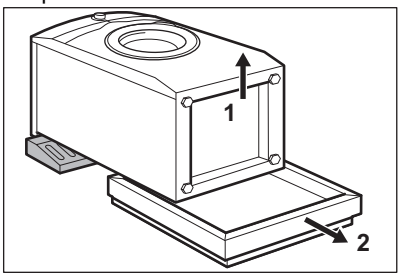

OPREZ!
Nemojte poleći perilicu rublja na prednju stranu.

3. Vratite uređaj u uspravan položaj. Skinite kabel napajanja i crijevo za

odvod vode s držača crijeva.

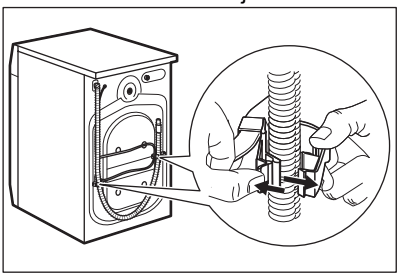

UPOZORENJE!
Moguće je da voda teče iz odvodnog crijeva. To je zato što je perilica rublja testirana u tvornici.

4. Odvijte tri vijka pomoću ključa isporučenog zajedno s uređajem. Izvucite plastične odstojnike.

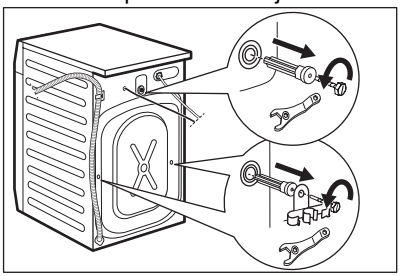

Preporučujemo da ambalažu i transportne vijke sačuvate u slučaju bilo kakvog prijevoza uređaja.

5. Stavite plastične čepove, koji se nalaze u vrećici s priručnikom, u rupe.

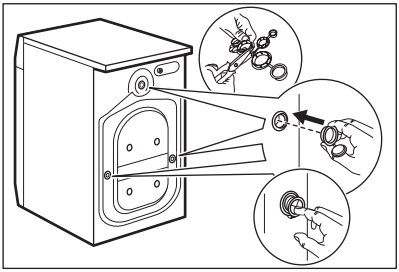

5.2 Pozicioniranje i niveliranje

1. Postavite uređaj na ravan i tvrdi pod.

Provjerite da tepisi ne zaustavljaju cirkulaciju zraka ispod uređaja.
Provjerite da uređaj ne dodiruje zid ili druge kuhinjske elemente.

2. Otpustite ili pritegnite nožice kako biste prilagodili razinu.

UPOZORENJE!
Ispod nožica uređaja u svrhu niveliranja ne stavljajte karton, drvo ili slične materijale.

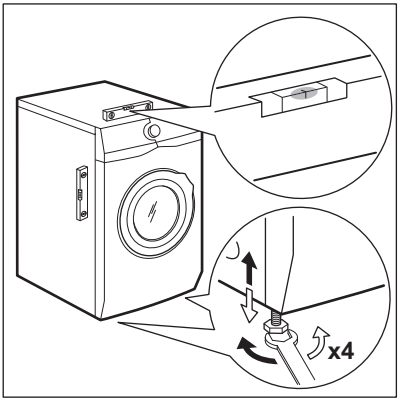

Uređaj mora biti u ravnini i mora biti stabilan.

Ispravno podešavanje ravnine uređaja spriječit će vibracije, buku i pomicanje uređaja tijekom rada.

Kad je uređaj postavljen na postolje ili sušilica na perilicu rublja, koristite pribor opisan u poglavlju „Pribor”. Pažljivo pročitajte upute isporučene s uređajem i s priborom.

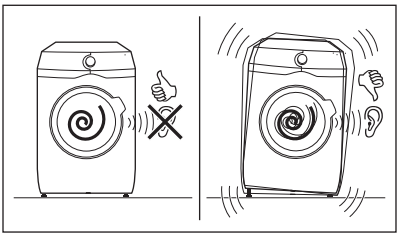

5.3 Ulazno crijevo

1. Crijevo za dovod vode priključite na stražnju stranu uređaja.
2. Namjestite ga prema lijevo ili desno, ovisno o položaju slavine za vodu.

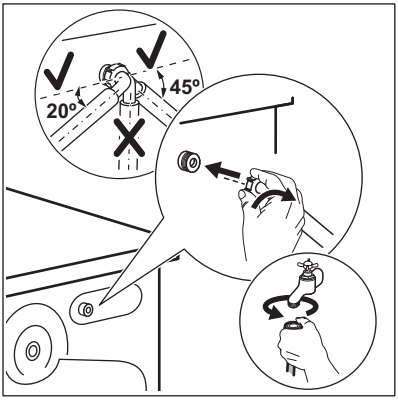

Uvjerite se da crijevo za dovod nije u okomitom položaju.

3. Ako je potrebno, otpustite maticu na prstenu kako bi sjela u ispravan položaj.
4. Spojite crijevo za dovod vode na slavinu hladne vode s navojem od 3/4".

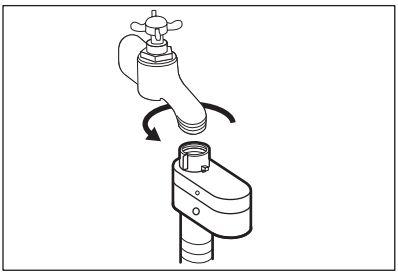

UPOZORENJE!
Ulazna voda ne smije prelaziti 25 °C.

OPREZ!
Uvjerite se da nema curenja na spojnicama.

Nemojte koristiti produžno crijevo ako je ulazno crijevo prekratko. Kontaktirajte servisni centar za zamjenu crijeva za dovod.

5.4 Uređaj za zaustavljanje vode

Crijevo za dovod vode ima ugrađen uređaj za zaustavljanje vode. Taj uređaj sprečava curenje vode iz crijeva zbog prirodnog starenja materijala.

Crveno polje u prozorčiću «**A**» označava pogrešku.

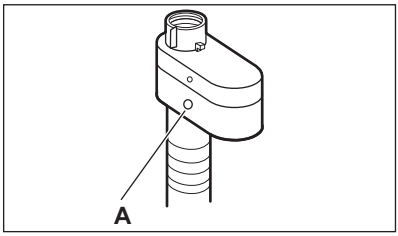

Ako se to dogodi, zatvorite slavinu i kontaktirajte ovlašteni servisni centar kako biste nabavili zamjensko crijevo.

5.5 Odvod vode

Crijevo za odvod vode mora se nalaziti na visini ne manjoj od 60 cm i ne većoj od 100 cm od poda.

Crijevo za odvod vode možete produžiti do maksimalne dužine od 400 cm. Kontaktirajte ovlašteni servis za drugo crijevo za odvod vode i za produžetak.

Crijevo za odvod moguće je priključiti na različite načine:

1. Od crijeva za odvod napravite oblik slova U i postavite ga oko plastične vodilice crijeva.

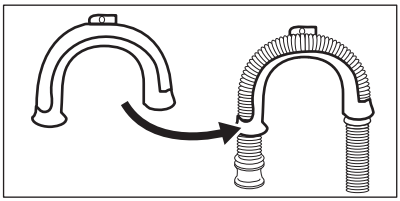

2. **Na rubu sifona** - pričvrstite vodilicu na slavinu za vodu ili na zid.

Provjerite da se plastična vodilica ne može pomicati kada uređaj izbacuje vodu.

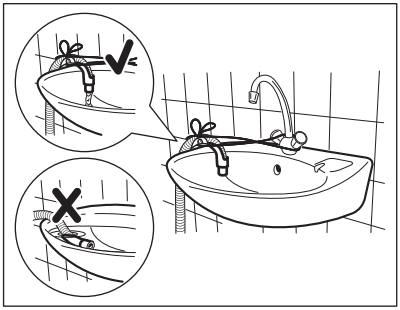

Pazite da kraj crijeva za odvod nije uronjen u vodu. Moglo bi doći do povrata prljave vode u uređaj.

3. **Na cijev vertikale s odzračnikom** - crijevo za odvod umetnite izravno u cijev za odvod. Pogledajte ilustraciju.

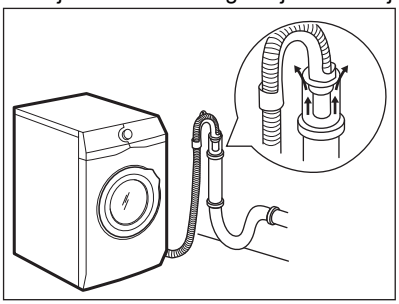

Kraj odvodne cijevi se treba stalno ventilirati, tj. unutrašnji promjer odvodnog kanala (min. 38 mm - min. 1,5 inča) mora biti širi od vanjskog promjera odvodnog crijeva.

4. Ako kraj odvodnog crijeva izgleda ovako (vii sliku), možete ga gurnuti izravno u cijev vertikale.

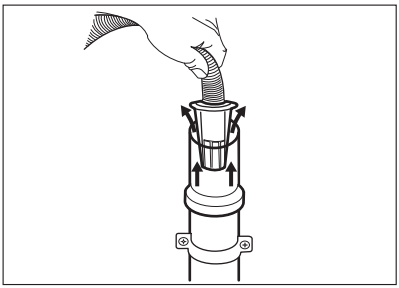

5. **Bez plastične vodilice crijeva, na sifon** - crijevo za odvod postavite u sifon i pričvrstite ga sponom. Pogledajte ilustraciju.

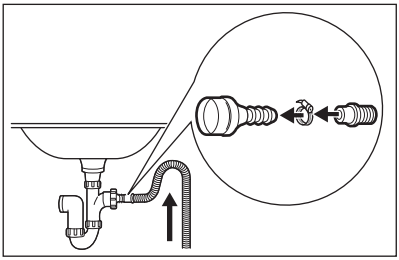

Provjerite da crijevo za odvod vode ima formiran luk kako bi se spriječilo da čestice iz sifona odlaze u uređaj.

6. Postavite crijevo **izravno u ugrađenu odvodnu cijev na zidu**i pritegnite ga obujmicom.

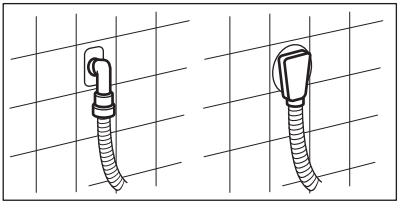

5.6 Spajanje na električnu mrežu

Na kraju postavljanja možete priključiti mrežni utikač u utičnicu.

Na natpisnoj pločici na unutarnjem rubu vrata uređaja i u poglavlju "Tehnički podaci" označene su potrebne električne vrijednosti. Provjerite jesu li kompatibilne s mrežnim napajanjem.

Provjerite da vaša kućna električna instalacija može podnijeti maksimalno potrebno opterećenje, vodeći računa i o ostalim uređajima u uporabi.

Spojite uređaj na uzemljenu utičnicu.

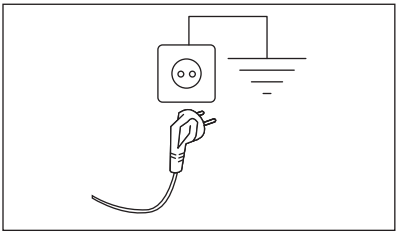

Kabel električnog napajanja nakon postavljanja uređaja mora biti lako dostupan.

Za bilo kakve električne radove potrebne za postavljanje ovog uređaja, obratite se našem ovlaštenom servisnom centru.

Proizvođač ne prihvaća nikakvu odgovornost za štetu ili povredu osoba nastalu uslijed nepoštivanja gore navedenih sigurnosnih mjera opreza.

6. DODATNA OPREMA

6.1 Dostupno na www.aeg.com/shop ili kod ovlaštenog zastupnika

Pažljivo pročitajte upute isporučene s priborom.

Samo odgovarajući pribor koji je odobrio AEG osigurava sigurnosne standarde ovog uređaja. Ako se koriste neodobreni dijelovi, svi jamstveni zahtjevi bit će nevažeći.

6.2 Komplet za pričvršćenje ploče

Ako postavljate uređaj na podnožje koje nije isporučio AEG, uređaj učvrstite s pločom za pričvršćenje. Ovaj rezervni dio dostupan je u web trgovini ili kod ovlaštenog distributera.

Pažljivo pročitajte upute isporučene s priborom.

6.3 Komplet za spajanje

Sušilica se može postaviti na perilicu rublja **samo uz uporabu ispravnog kompleta za spajanje**.

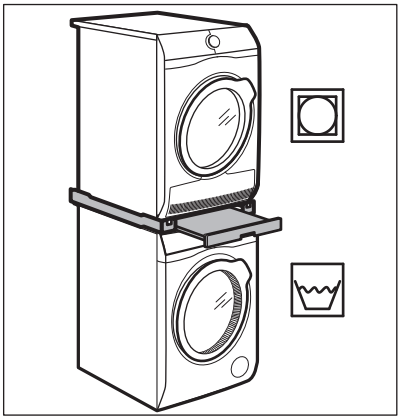

UPOZORENJE!
Sušilicu ne postavljajte ispod perilice rublja. Provjerite kompatibilnost kompleta za spajanje tako da provjerite dubinu svojih uređaja.

7. UPRAVLJAČKA PLOČA

7.1 Opis upravljačke ploče

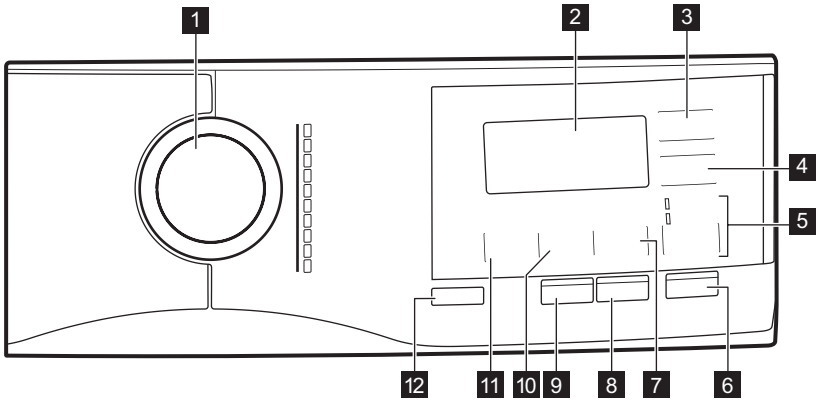

1 Programator
2 Prikaz
3 Ušteda vremena dodirna tipka
4 Odgođeno pokretanje dodirna tipka
5 Opcija gumb osjetljiv na dodir za preskakanje
   - Samo ispiranje opcije
   - Centrifuga/Izbacivanje vode opcije
6 Start/Pauza dodirna tipka
7 Mrlje/Pretpranje gumb osjetljiv na dodir za preskakanje
8 Easy Iron dodirna tipka
9 Dodatno ispiranje dodirna tipka
10 Centrifugiranje gumb osjetljiv na dodir za smanjivanje
11 Temperatura dodirna tipka
12 Uključeno/Isključeno pritisna tipka

7.2 Prikaz

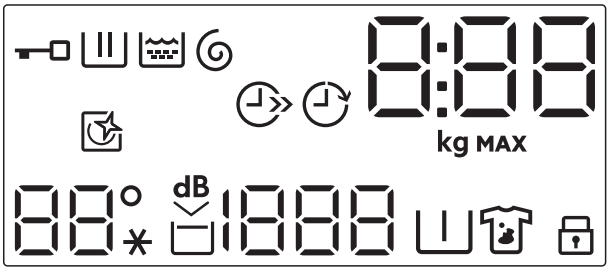

	Indikator zaključanih vrata.
	Indikator faze pranja. Bljeska tijekom faza pretpranja i pranja.
	Indikator faze ispiranja. Treperi tijekom faze ispiranja.
	Indikator faze centrifuge i ispuštanja vode. Treperi tijekom faze centrifuge i ispuštanja vode.
0:00	Digitalni indikator može prikazati: • Trajanje programa (npr. 2:40). • Vrijeme odgode (npr. 30' ili 2h). • Kraj ciklusa (0). • Kod upozorenja (E20). • Prikaz ukupnih sati rada uređaja. Pogledajte odjeljak "Brojač sati rada" u odlomku "Postavke" za više pojedinosti.
8.8.8 kg max MAX	Indikator kg treperi tijekom procjene količine rublja. Indikator maksimalne količine rublja. Treperi kad napunjenost rubljem premašuje maksimalno deklarirano opterećenje odabranog programa.
	Indikator uštede vremena.
	Indikator za odgođeno pokretanje.
	Pokazatelj čišćenja bubnja. Više detalja potražite u odjeljku "Čišćenje bubnja" u odlomku "Čišćenje i održavanje".
88° - -*	Temperatura područja: Indikator temperature Pokazatelj hladne vode
dB	Indikator Ekstra tihog pranja.
	Indikator zadržavanja ispiranja.
1888 - - -	Područje centrifuge: Indikator brzine centrifuge Pokazatelj rada bez centrifuge. Centrifuga je isključena.
	Indikator pretpranja.
	Indikator uklanjanja mrlja.
	Indikator zaključavanja roditeljske zaštite.

8. BROJČANIK I TIPKE

8.1 Uključeno/Isključeno ⏻

Kako biste omogućili uključivanje ili isključivanje uređaja, pritisnite ovu tipku na nekoliko sekundi. Prilikom uključivanja i isključivanja uređaja oglašavaju se dva različita zvuka.

Budući da funkcija stanja pripravnosti automatski isključuje uređaj kako bi u nekim slučajevima smanjila potrošnju energije, možda ćete trebati ponovno uključiti uređaj.

Više pojedinosti potražite u odjeljku „Stanje pripravnosti“ poglavlja „Svakodnevna upotreba“.

8.2 Uvod

Tu opciju/funkciju ne možete odabrati sa svim programima pranja U "Tablici programa" provjerite kompatibilnost između opcija/funkcija i programa pranja. Opcija/funkcija mogu jedna drugu isključivati, u kojem slučaju uređaj vam ne dozvoljava postaviti nekompatibilne opcije/funkcije zajedno.
Provjerite jesu li zaslon i dodirne tipke uvijek čiste i suhe.

8.3 Temperatura

Kada odaberete program pranja uređaj automatski predlaže zadanu postavku temperature.

Više puta dodirnite ovu tipku dok se na zaslonu ne pojavi željena vrijednost temperature.

Kad se na zaslonu prikažu indikatori – – i ✳, uređaj neće zagrijavati vodu.

8.4 Centrifugiranje

Kad podesite program, uređaj automatski podešava zadanu brzinu centrifuge.

Više puta dodirnite ovu tipku da biste:

- **Smanjite brzinu centrifuge.**

  Zaslon prikazuje samo brzine centrifugiranja dostupne za odabrani program.

- **Aktivirajte opciju Zadržavanje vode .**
  Zadnja centrifuga se ne obavlja. Voda od posljednjeg ispiranja ne ispušta se kako bi se spriječilo gužvanje tkanina. Program pranja završava s vodom u bubnju.

  Na zaslonu se prikazuje indikator ▭. Vrata ostaju blokirana, a bubanj se redovito okreće kako bi se smanjilo gužvanje rublja. Morate ispustiti vodu kako biste otključali vrata.

  Ako dodirnete tipku Start/Pauza ▷II, uređaj izvršava fazu centrifugiranja i ispušta vodu.

  Uređaj automatski isprazni vodu nakon otprilike 18 sati.

- **Uključite opciju Ekstra tiho.**
  Srednja i završna faza centrifuge su potisnute i program završava s vodom u bubnju. Time se smanjuje gužvanje. Na zaslonu se prikazuje pokazatelj dB. Vrata ostaju blokirana. Bubanj se redovito okreće kako bi se spriječila pojava nabora. Morate ispustiti vodu kako biste otključali vrata.
  Budući da je program vrlo tih, pogodan je za korištenje u noćnim satima kada su dostupne jeftinije tarife električne energije. U nekim programima ispiranja se izvode s više vode.

  Ako dodirnete tipku Start/Pauza ▷II uređaj izvršava samo fazu ispuštanja vode.

  Uređaj automatski isprazni vodu nakon otprilike 18 sati.

8.5 Mrlje/Pretpranje

Uzastopno pritišćite ovaj gumb za aktiviranje jedne od dvije opcija.

Na zaslonu se uključuje odgovarajući pokazatelj.

- **Mrlje**
  Odaberite ovu opciju za dodavanje faze protiv mrlja u program kako biste tretirali jako zaprljano ili rublje s mrljama sredstvom za uklanjanje mrlja.
  Ulijte sredstvo za uklanjanje mrlja u odjeljak . Sredstvo za uklanjanje mrlja bit će dodano u odgovarajućoj fazi programa pranja.

  Ova opcija nije dostupna pri temperaturi nižoj od 40°C.

- **Predpranje**
  Ovu opciju koristite za dodavanje faze predpranja na 30° C prije faze pranja. Ova se opcija preporučuje za jako prljavo rublje, osobito ako sadrži pijesak, prašinu, blato i druge čvrste čestice.

  Opcija može produljiti trajanje programa.

  Ove dvije opcije ne mogu se zajedno podesiti.

8.6 Opcija

Ovom tipkom možete odabrati jednu od sljedećih opcija:

- **Preskakanje faze pranja - Samo ispiranje opcija**
  Uređaj vrši samo faze ispiranja, centrifugiranja i izbacivanja vode odabranog programa. Kad je ova opcija postavljena, faza pranja se ne provodi.
- **Centrifuga/Izbacivanje vode opcija**
  Uređaj obavlja samo završno centrifugiranje ili samo fazu izbacivanja vode odabranog programa. Odabirom opcije **– – –** Bez centrifuge putem tipke Centrifugiranje može se konfigurirati samo ciklus izbacivanja vode.

Odgovarajući indikator iznad dodirne tipke svijetli.

8.7 Dodatno ispiranje

S ovom opcijom možete dodati nekoliko ispiranja prema odabranom programu pranja.

Koristite ovu opciju za osobe s alergijama na ostatke deterdženta i s osjetljivom kožom.

Ova opcija produžuje trajanje programa.

Uključuje se odgovarajući indikator.

8.8 Easy Iron

Uređaj pažljivo pere i centrifugira kako bi se spriječilo gužvanje.

Uređaj smanjuje brzinu centrifuge, troši više vode i prilagođava trajanje programa prema vrsti rublja.

Uključuje se odgovarajući indikator.

8.9 Start/Pauza

Za pokretanje, pauziranje uređaja ili prekidanje pokrenutog programa, dodirnite tipku Start/Pauza .

8.10 Odgođeno pokretanje

S tom opcijom možete odgoditi početak programa na prikladnije vrijeme.

Dodirujte tipku za postavljanje željene odgode. Vrijeme se povećava u koracima od 30 minuta do 90' i od 2 sata do 20h.

Nakon dodirivanja tipkeStart/Pauza zaslon prikazuje indikator i odabrano vrijeme odgode i uređaj započinje.

8.11 Ušteda vremena

Pomoću ove opcije možete skratiti trajanje programa pranja.

- Ako je vaše rublje normalno ili malo zaprljano, može biti preporučljivo skratiti program pranja. Za smanjenje trajanja, dotaknite tipku **jednom**.
- U slučaju manjeg punjenja, dotaknite tipku **dvaput** za postavljanje iznimno brzog programa.

Na zaslonu se prikazuje indikator .

9. PROGRAMI

9.1 Tablica programa

Programi pranja

Program	Opis programa
Programi pranja	
Eco 40-60	Niska potrošnja energije za pamuk. Smanjuje temperaturu i produljuje vrijeme za postizanje dobrih rezultata pranja.
Cottons	Bijele i obojene pamučne tkanine. Idealno za normalno i teško zaprljanje.
Synthetics	Sintetički ili predmeti od miješane tkanine. Normalno zaprljano.
Delicates	Osjetljive tkanine poput akrila, viskoze i miješanih tkanina koje zahtijevaju nježnije pranje. Normalno zaprljano.
Wool	Vuneni predmeti perivi u perilici, vuneni predmeti koji se peru ručno i ostale tkanine sa simbolom «ručno pranje»[1].
20min 3kg	Pamučni i sintetički predmeti malo zaprljani ili nošeni samo jednom.
Duvet	Posebni program za pokrivače s ispunom od sintetike ili perja i paperja, poplun, prekrivač za krevet i slično. Koristite tekući deterdžent za osjetljive tkanine, poput deterdženta za vunu.
Outdoor	Ne koristite omekšivač rublja i pazite da u spremniku za deterdžent nema ostataka omekšivača. Odjeća za boravak na otvorenom, tehničke, sportske tkanine, vodootporne i dišuće jakne, nepropusne jakne s odvojivim flisom ili unutarnjom izolacijom. Preporučeno punjenje rublja je 2,5 kg. Ovaj program može se koristiti i kao ciklus za obnavljanje vodootpornosti, posebno prilagođen za tretiranje odjeće s impregnacijom. Da biste izvršili ciklus vraćanja vodootpornosti, postupite na sljedeći način: • Deterdžent za pranje uspite u odjeljak II. • Ulijte posebno sredstvo za obnavljanje vodootpornosti tkanine u pretinac ladice za omekšivač rublja. • Smanjite količinu rublja na 1 kg. Da biste dodatno poboljšali proces obnavljanja vodootpornosti, rublje sušite u sušilici rublja postavljanjem programa sušenja Outdoor (ako je dostupan i ako etiketa na odjeći dopušta sušenje u sušilici rublja).

Program	Opis programa
Denim	**Specijalni program za odjeću od trapera s osjetljivom fazom pranja kako bi se smanjilo blijeđenje boje i tragovi**. Za bolju njegu preporučuje se smanjena količina punjenja.
Hygiene	Bijelo pamučno rublje. Ovaj program pranja visokih performansi u kombinaciji s parom, uklanja više od 99,99% bakterija i virusa[2] održavanje temperature iznad 60 ° C tijekom faze pranja; s dodatnim djelovanjem na vlakna zahvaljujući fazi s parnom, poboljšana faza ispiranja osigurava pravilno uklanjanje ostataka deterdženta i mikroorganizama. Ovaj program osigurava i pravilno smanjenje peludi/alergenih.

[1] Tijekom ovog ciklusa bubanj se polako okreće kako bi se osiguralo nježno pranje. Može se činiti da se bubanj ne okreće ili se ne okreće pravilno, ali to je normalno za ovaj program.

[2] Ispitan na Staphylococcus aureus, Enterococcus faecium, Candida albicans, Pseudomonas aeruginosa i MS2 Bacteriophage u vanjskom ispitivanju provedenom od strane Swissatest Testmaterialien AG 2021. godine (izvješće o ispitivanju br. 202120117).

Temperatura programa, maksimalna brzina centrifuge i maksimalna količina punjenja

Program	Zadana temperatura Raspon temperature	Referentna brzina centrifuge Raspon brzina centrifuge	Maksimalno punjenje
Programi pranja			
Eco 40-60	40 °C [1]	1400 o/min 1400 o/min - 400 o/min	8 kg
Cottons	40 °C 95 °C - Hladno	1400 o/min 1400 o/min - 400 o/min	8 kg
Synthetics	40 °C 60 °C - Hladno	1200 o/min 1200 o/min - 400 o/min	3 kg
Delicates	30 °C 40 °C - Hladno	1200 o/min 1200 o/min - 400 o/min	2 kg
Wool	40 °C 40 °C - Hladno	1200 o/min 1200 o/min - 400 o/min	1,5 kg
20min 3kg	30 °C 40°C - 30 °C	1200 o/min 1200 o/min - 400 o/min	3 kg
Duvet	40 °C 60 °C - Hladno	800 o/min 800 o/min - 400 o/min	3 kg

Program	Zadana temperatura Raspon temperature	Referentna brzina centrifuge Raspon brzina centrifuge	Maksimalno punjenje
Outdoor	30 °C 40 °C - Hladno	1200 o/min 1200 o/min - 400 o/min	2,5 kg[2)] 1 kg[3)]
Denim	30 °C 40 °C - Hladno	800 o/min 1200 o/min - 400 o/min	3 kg
Hygiene	60 °C	1400 o/min 1400 o/min - 400 o/min	8 kg

1) U skladu s Uredbom Komisije EU 2019/2023, ovaj program na 40 °C može oprati uobičajeno prljavo pamučno rublje, za koje je deklarirano da se može prati na 40 °C ili 60 °C, u istom ciklusu.

Za postignutu temperaturu u rublju, trajanje programa i ostale podatke, pogledajte poglavlje "Vrijednosti potrošnje".
Najefikasniji programi u pogledu potrošnje energije su općenito oni koji se izvode pri nižim temperaturama i dulje traju.

2) Program pranja.

3) Program pranja i vaza postizanja vodootpornosti.

Kompatibilnost programskih opcija

Opcije / Program	Eco 40-60	Cottons	Synthetics	Delicates	Wool	20min 3kg	Duvet	Outdoor	Denim	Hygiene
Centrifugiranje	■	■	■	■	■	■	■	■	■	■
Zadržavanje vode	■	■	■	■	■			■	■	■
dB		■	■	■					■	
Mrlje 1)		■	■						■	■
Predpranje		■	■							■
Samo ispiranje		■	■	■	■	■	■	■	■	■

Opcije / Program	Eco 40-60	Cottons	Synthetics	Delicates	Wool	20min 3kg	Duvet	Outdoor	Denim	Hygiene
Centrifuga/Izbacivanje vode		■	■	■	■	■	■	■	■	■
Dodatno ispiranje		■	■	■				■	■	■
Easy Iron		■	■						■	
Ušteda vremena [2]		■	■	■						
Odgođeno pokretanje	■	■	■	■	■	■	■	■	■	■

[1] Ta opcija nije dostupna na temperaturi nižoj od 40 °C.

[2] Ako postavite najkraće trajanje, preporučujemo da smanjite količinu punjenja. Moguće je potpuno napuniti uređaj, međutim rezultati pranja mogu biti manje zadovoljavajući.

Prikladni deterdženti za programe pranja

Program	Univerzalni deterdžent u prahu[1]	Univerzalni tekući deterdžent	Tekući deterdžent za obojeno rublje	Deterdžent za osjetljivo rublje i vunu	Posebni
Eco 40-60	▲	▲	▲	--	--
Cottons	▲	▲	▲	--	--
Synthetics	▲	▲	▲	--	--
Delicates	--	--	--	▲	▲
Wool	--	--	--	▲	▲
20min 3kg	--	▲	▲	--	--
Duvet	--	--	--	▲	▲
Outdoor	--	--	--	▲	▲
Denim	--	--	▲	▲	▲
Hygiene	▲	▲	--	--	▲

[1] Pri temperaturi višoj od 60 °C preporučuje se uporaba deterdženta u prahu.

▲ = Preporučeno -- = Nije preporučeno

9.2 Woolmark Wool Care - Plava

Ciklus pranja vune na ovom uređaju odobrila je kompanija Woolmark za pranje odjeće od vune s oznakom „hand wash” (ručno pranje) uz uvjet da je rublje oprano u skladu s uputama na etiketi odjeće i onima koje je izdao proizvođač ove perilice rublja. M1511
Woolmark simbol je oznaka certifikacije u mnogim državama.

10. POSTAVKE

10.1 Roditeljska zaštita

Pomoću ove opcije možete spriječiti igranje djece s upravljačkom pločom.

- Za **uključivanje/isključivanje** ove opcije, dodirnite tipku dok se indikator **ne uključi/isključi** na zaslonu.

Ovu opciju možete aktivirati:

- Nakon što dodirnete tipku Start/ Pauza: sve tipke i programator su isključeni (osim tipke Uključeno/ Isključeno).
- Prije nego dodirnete tipku Start/ Pauza: uređaj ne može započeti s radom.

Uređaj zadržava odabir ove opcije nakon što ga isključite.

10.2 Akustični signali

Za isključivanje zvučnih signala kad je program završen, istovremeno pritisnite gumbe i na približno 3 sekunde.

Zvučni signali nastavljaju se oglašavati u slučaju kvara uređaja.

10.3 Brojač sati rada

Ukupno vrijeme rada uređaja moguće je prikazati u satima, počevši od prvog uključivanja. Ova će vrijednost računati vrijeme ciklusa (ne uključuje pauze, vrijeme odgođenog pokretanja). Za prikazivanje ove vrijednost, postupite na sljedeći način:

1. Uključite uređaj pritiskom gumba Uključeno/Isključeno.
2. Okrenite programator na prvi program.
3. Pritisnite i držite gumbe i nekoliko sekundi (unutar 10 sekundi nakon uključivanja. Nakon tih 10 sekundi kombinacija gumba aktivira i deaktivira zvučne signale).
4. Nakon 3 sekunde na zaslonu se prikazuju ukupni sati rada uređaja: npr. 1276 sati, zaslon prikazuje tekst Hr tijekom 2 sekunde, 12 (tisuće i stotice) tijekom 2 sekunde i 76 (desetice i jedinice).

Ako postupak ne uspije (zbog vremenskog ograničenja, pogrešnog položaja programatora ili pogrešne kombinacije gumba), isključite uređaj i ponovite postupak od početka.

10.4 Vraćanje na tvorničke postavke

Ova funkcija omogućuje vraćanje tvornički zadanih opcija. Za **aktiviranje** ove opcije, slijedite korake u nastavku:

1. Uključite uređaj pritiskom gumba Uključeno/Isključeno.

2. Okrenite programator na treći program.
3. Pritisnite i držite gumbe i nekoliko sekundi (unutar 10 sekundi nakon uključivanja. Nakon tih 10 sekundi kombinacija gumba aktivira i deaktivira zvučne signale).
4. Na zaslonu na prikazuje – – – približno 5 sekundi.

Ako postupak ne uspije (zbog vremenskog ograničenja, pogrešnog položaja programatora ili pogrešne kombinacije gumba), isključite uređaj i ponovite postupak od početka.

11. PRIJE PRVE UPORABE

1. Osigurajte da su svi transportni vijci izvađeni iz uređaja.
2. Osigurajte da je dostupna električna energija i da je slavina otvorena.
3. Ulijte malu količinu deterdženta u odjeljak označen s .
4. Postavite i pokrenite program za pamučno rublje na najvišoj temperaturi bez rublja u bubnju.

Na taj ćete način ukloniti moguću preostalu prljavštinu s bubnja i kade.

12. SVAKODNEVNA UPORABA

UPOZORENJE!
Pogledajte poglavlja sa sigurnosnim uputama.

12.1 Aktiviranje uređaja

1. Utikač priključite u utičnicu električne mreže.
2. Otvorite slavinu za vodu.
3. Pritisnite tipku Uključeno/Isključeno na nekoliko sekundi kako biste uključili uređaj.

Oglašava se kratki zvuk. Uređaj automatski predlaže zadani program. Uključit će se odgovarajući indikator.

Na zaslonu se prikazuju maksimalno punjenje, zadana temperatura, zadana brzina centrifuge, indikatori faza koje čine program i trajanje ciklusa.

12.2 Umetanje rublja

1. Otvorite vrata uređaja.
2. Prije stavljanja u uređaj, protresite predmete.
3. Bubanj napunite rubljem umećući jedan po jedan komad.

Pripazite da bubanj ne pretrpate rubljem.

4. Čvrsto zatvorite vrata.

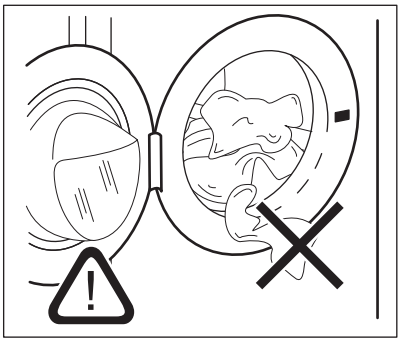

OPREZ!
Provjerite da između brtve i vrata nema rublja. Postoji opasnost od curenja vode ili oštećenja rublja.

OPREZ!
Pranje jako nauljenih, masnih mrlja može oštetiti gumene dijelove perilice rublja.

12.3 Punjenje deterdženta i dodataka

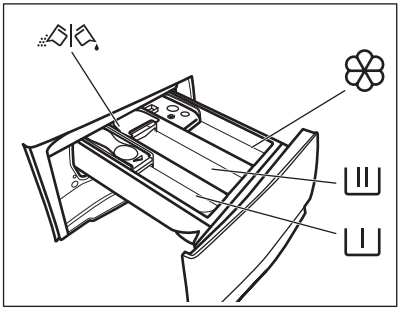

I	Spremnik za fazu pretpranja, program namakanja ili za sredstvo za uklanjanje mrlja.
II	Spremnik za fazu pranja.
❀	Spremnik za tekuće dodatke (omekšivač rublja, štirka).
MAX	Maksimalna razina za količinu tekućih dodataka.
	Pretinac za prašak ili tekući deterdžent.

Uvijek slijedite upute koje ste pronašli na pakiranju deterdženta, ali preporučujemo da ne prekoračite označenu maksimalnu razinu (**MAX**). Ta količina ipak će jamčiti najbolje rezultate pranja.

Nakon ciklusa pranja, ako je potrebno, uklonite sve ostatke deterdženta iz spremnika za deterdžent.

12.4 Provjerite položaj poklopca za deterdžent

1. Izvucite spremnik za deterdžent dok se ne zaustavi.

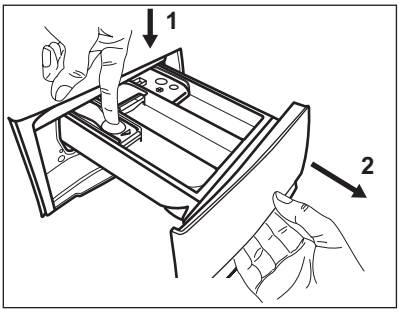

2. Pritisnite polugu prema dolje i izvadite spremnik.
3. Za korištenje deterdženta u prahu okrenite poklopac prema gore.

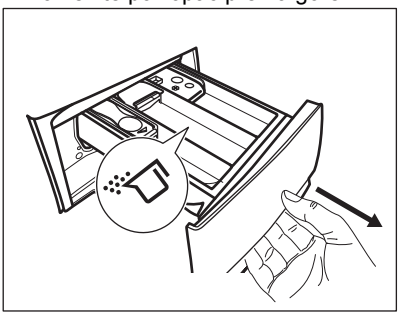

4. Za korištenje tekućeg deterdženta okrenite poklopac prema dolje.

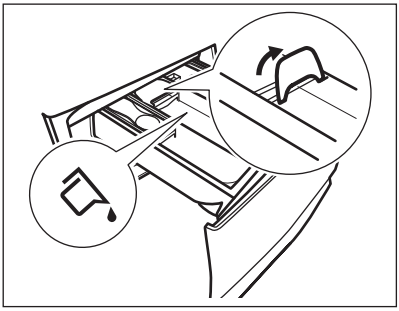

Sa poklopcem u položaju **DOLJE**:
- Ne koristite želatinozne ili guste tekuće deterdžente.
- Ne prelazite dozu tekućeg deterdženta naznačenu na poklopcu.
- Ne postavljajte fazu pretpranja.
- Ne postavljajte funkciju odgođenog pokretanja.

5. Izmjerite količinu deterdženta i omekšivača.
6. Pažljivo zatvorite spremnik za deterdžent.

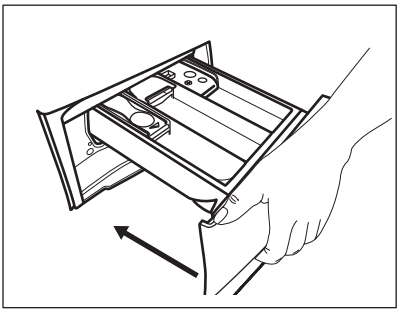

Pazite da poklopac ne uzrokuje blokiranje prilikom zatvaranja ladice.

12.5 Odabir programa

1. Okrenite programator i odaberite željeni program pranja. Uključuje se odgovarajući indikator programa.

Indikator tipke Start/Pauza ▷II bljeska. Na zaslonu se prikazuje maksimalno deklarirano punjenje za program, zadana temperatura, zadana brzina centrifuge, indikatori faze pranja (kad su dostupni) i indikativno trajanje programa.

2. Za promjenu temperature i/ili brzine centrifuge, dodirnite odgovarajuće tipke.
3. Ako želite, postavite jednu ili više opcija dodirom odgovarajućih tipki. Odgovarajući indikatori prikazuju se na zaslonu, a prikazane informacije sukladno tome se mijenjaju.

Ako odabir **nije moguć**, ne uključuje se niti jedan indikator i oglašava se zvučni signal.

12.6 Pokretanje programa s odgodom početka

1. Više puta dodirnite ovo dok se na zaslonu ne prikaže željeno vrijeme odgode. Uključuje se indikator ⏲ .
2. Dodirnite tipku Start/Pauza ▷II.

Uređaj započinje odbrojavanje odgode početka.
Po dovršetku odbrojavanja pokreće se program.

Procjena ProSense započinje na kraju odbrojavanja.

Otkazivanje početka odgode nakon odbrojavanja je pokrenuto

Za otkazivanje početka odgode:

1. Dodirnite tipku Start/Pauza ▷II za privremeno zaustavljanje uređaja. Relevantni indikator treperi.
2. Dodirujte tipku Odgođeno pokretanje ⏲ dok se na zaslonu ne prikaže 0'.
3. Ponovno dodirnite tipku Start/Pauza ▷II kako bi program započeo odmah.

Promjena početka odgode nakon odbrojavanja je pokrenuta

Za promjenu početka odgode:

1. Dodirnite tipku Start/Pauza ▷II za privremeno zaustavljanje uređaja. Relevantni indikator treperi.
2. Dodirujte tipku Odgođeno pokretanje dok se na zaslonu ne prikaže željeno vrijeme odgode.
3. Ponovno dodirnite tipku Start/Pauza ▷II za početak novog odbrojavanja.

12.7 Pokretanje programa

Za pokretanje programa dodirnite tipku Start/Pauza.
Odgovarajući indikator prestaje bljeskati i ostaje uključen.
Program započinje, vrata su zaključana.
Na zaslonu se prikazuje indikator 🔑 .

Pumpa za izbacivanje vode može kratko raditi prije punjenja vode u uređaj.

12.8 Detekcija ProSense System punjenja

Trajanje programa na zaslonu odnosi se na **srednje/veliko opterećenje**.

Nakon dodirivanja tipke Start/Pauza ▷II, indikator maksimalno deklariranog punjenja se isključuje, indikator ⊔ bljeska, ProSense System počinje detekciju punjenja rublja:

1. Uređaj detektira punjenje u prvih 30 sekundi, indikator **kg** bljeska, bubanj se ubrzo počinje okretati.
2. Na kraju detekcije punjenja, indikator **kg** prestaje bljeskati. Trajanje programa će se prilagoditi na odgovarajući način i može se povećati ili smanjiti. Nakon dodatnih 30 sekundi, započinje punjenje vode.

Na kraju detekcije punjenja, **u slučaju prepunjenog bubnja**, pokazatelj **MAX** bljeska na zaslonu.

U tom slučaju, za 30 sekundi, moguće je pauzirati uređaj i ukloniti višak rublja.

Kad izvadite višak rublja, ponovno dodirnite gumb Start/Pauza ▷‖ za ponovni početak programa. Faza ProSense System može se ponoviti do tri puta (vidi točku 1).

Važno! Ako se količina rublja ne smanji, program pranja svakako započinje, bez obzira na prepunjenost. U tom slučaju, neće biti moguće jamčiti najbolje rezultate pranja.

Otprilike 20 minuta nakon početka programa, trajanje programa može se ponovno prilagoditi ovisno o kapacitetu tkanine za upijanje vode.

ProSense System otkrivanje pujenja se vrši samo s kompletnim programima pranja (faza preskakanja nije odabrana).

ProSense System nije dostupan s nekim programima kao što je Wool, programi s kratkim ciklusima i bez faze pranja.

12.9 Indikatori faze programa

Kad program započne, indikator faze u tijeku bljeska a ostali indikatori faze su stalno uključeni.

Npr. faza pranja ili predpranja je u tijeku:

.

Kad faza završi, indikator prestane bljeskati i ostaje stalno uključen. Indikator sljedeće faze počinje bljeskati.

Npr. faza ispiranja radi:
.

12.10 Prekidanje programa i mijenjanje opcija

Kada program radi, možete mijenjati **samo neke** opcije:

1. Dodirnite tipku Start/Pauza ▷‖.

Relevantni indikator treperi.

2. Promijenite opcije. Informacije prikazane na zaslonu se mijenjaju u skladu s tim.
3. Ponovno dodirnite tipku Start/Pauza ▷‖.

Program pranja se nastavlja.

12.11 Poništavanje programa u tijeku

1. Za poništavanje programa i isključivanje uređaja pritisnite tipku Uključeno/Isključeno ⏻.
2. Ponovno pritisnite tipku Uključeno/ Isključeno ⏻ za uključivanje uređaja.

Sada možete odabrati novi program pranja.

Ako je faza ProSense već odrađena i punjenje vode je već započelo, novi program započinje **bez ponavljanjaProSense faze**. Voda i deterdžent se ne izbacuju kako bi se spriječio gubitak. Na zaslonu je prikazano maksimalno trajanje programa, koje se ažurira oko 20 minuta nakon početka novog programa.

12.12 Otvaranje vrata - dodavanje rublja

Dok radi program ili odgoda početka, vrata uređaja su zaključana.

Ako su temperatura i razina vode u bubnju preveliki, i/ili ako se bubanj i dalje vrti, ne možete otvoriti vrata.

1. Dodirnite gumb Start/Pauza.

Odgovarajući indikator zaključanih vrata na zaslonu se isključuje.

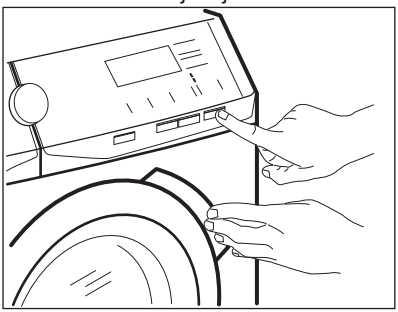

2. Otvorite vrata uređaja. Ako je potrebno, dodajte ili uklonite predmete.
3. Zatvorite vrata i dodirnite tipku Start/Pauza.

Program ili odgoda početka se nastavljaju.

4. Vrata se mogu otvoriti kada program završi ili postavite program/opciju za centrifugiranje ili isušivanje, a zatim pritisnite tipku Start/Pauza.

12.13 Završetak programa

Po završetku programa uređaj se automatski zaustavlja. Oglašavaju se zvučni signali (ako su uključeni).

Na zaslonu, svi indikatori faze pranja miruju i područje vremena prikazuje.

Isključuje se indikator tipke Start/Pauza.

Vrata se otključavaju i indikator se isključuje.

1. Pritisnite tipku Uključeno/Isključeno za isključenje uređaja.

Pet minuta nakon završetka programa, funkcija uštede energije automatski će isključiti uređaj.

Kada ponovno uključite uređaj, zaslon prikazuje kraj posljednjeg odabranog programa. Okrenite programator kako biste odabrali novi ciklus.

2. Izvadite rublje iz uređaja.
3. Provjerite je li bubanj prazan.
4. Vrata i spremnik deterdženta ostavite odškrinute kako biste spriječili stvaranje plijesni i nastanak neugodnih mirisa.
5. Zatvorite zamku za vodu.

12.14 Ispuštanje vode nakon završetka ciklusa

Ako ste odabrali program ili opciju koja ne izbacuju vodu nakon zadnjeg ispiranja, program je dovršen, ali:

- Na zaslonu se prikazuje indikator, indikator opcije ili dB i indikator zaključanih vrata. Indikator faze u tijeku bljeska.
- Bubanj se i dalje okreće u pravilnim razmacima kako bi se spriječilo gužvanje rublja.
- Vrata ostaju blokirana.
- Da biste otvorili vrata, morate ispustiti vodu:

1. Ako je potrebno, dodirnite tipku Centrifugiranje za smanjenje brzine centrifuge koju je predložio uređaj.
2. Dodirnite gumb Start/Pauza:
   - Ako ste postavili, uređaj prazni vodu i centrifugira.
   - Ako ste postavili dB, uređaj samo prazni vodu.

Indikator opcije ili dB se gasi, dok indikator treperi i zatim se isključuje.

3. Kada se program završi i isključi se indikator zaključanih vrata, možete otvoriti vrata.
4. Pritisnite tipku Uključeno/Isključeno na nekoliko sekundi kako biste isključili uređaj.

U svakom slučaju, uređaj automatski ispušta vodu nakon otprilike 18 sati.

12.15 Opcija Stanje pripravnosti

Funkcija automatski isključuje uređaj kako bi se smanjila potrošnja energije kada:

- Uređaj ne koristite 5 minuta prije nego dotaknete tipku Start/Pauza ▷II.
  Za ponovno uključivanje uređaja, pritisnite gumb Uključeno/Isključeno ⏻.
- 5 minuta nakon završetka programa pranja

  Za ponovno uključivanje uređaja, pritisnite gumb Uključeno/Isključeno ⏻.
  Na zaslonu se prikazuje kraj zadnjeg postavljenog programa.
  Okrenite programator kako biste odabrali novi ciklus.

Ako podesite program ili opciju koji završavaju s vodom u bubnju, funkcija načina pripravnosti **ne isključuje** uređaj kako bi vas podsjetila da ispraznite vodu.

13. SAVJETI

UPOZORENJE!
Pogledajte poglavlja sa sigurnosnim uputama.

13.1 Punjenje rublja

- Rublje razdijelite na: bijelo, obojeno, sintetičko, osjetljivo i vunu.
- Pridržavajte se uputa za pranje na etiketama za njegu rublja.
- Bijele i obojene komade odjeće nemojte prati zajedno.
- Neki obojeni komadi odjeće mogu pustiti boju prilikom prvog pranja. Preporučujemo vam da ih prvih nekoliko puta perete odvojeno.
- Tkanine s više slojeva, vunu i odjeću s tiskanim ilustracijama okrenite na krivu stranu.
- Prethodno tretirajte tvrdokorne mrlje.
- Tvrdokorne mrlje perite posebnim deterdžentom.
- Pazite pri rukovanju zastorima. Uklonite kukice i zavjesu stavite u vreću za pranje ili u jastučnicu.
- Vrlo malo punjenje može uzrokovati probleme s uravnoteženjem prilikom centrifugiranja što dovodi do pojave vibracija. Ako se to dogodi:
  a. prekinite program i otvorite vrata (pogledajte poglavlje "Svakodnevna uporaba");
  b. ručno preraspodijelite rublje tako da su predmeti ravnomjerno raspoređeni oko bubnja;
  c. pritisnite tipku Start/Pauza. Faza centrifugiranja se nastavlja.
- Zakopčajte jastučnice, zatvorite patentne zatvarače, kukice i dugmad. Zavežite remenje, konopce, vezice za cipele, trake i sve ostale slobodne predmete.
- Ne perite rublje bez rubova ili s poderotinama. Za pranje malih i/ili osjetljivih predmeta (npr. grudnjaka sa žicom, remena, najlonki, vrećica za cipele, traka itd.) upotrebljavajte vrećice za pranje.

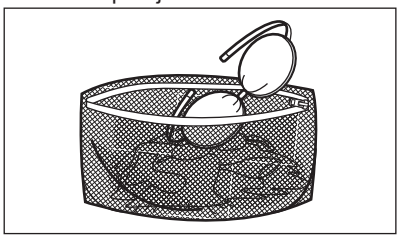

- Ispraznite džepove i razvijte složene komade odjeće.

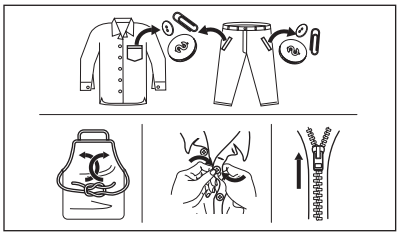

13.2 Tvrdokorne mrlje

Za neke mrlje voda i deterdžent nisu dovoljni.

Preporučujemo da te mrlje tretirate prije nego predmete stavite u uređaj.

U prodaji su dostupna specijalna sredstva za odstranjivanje mrlja. Koristite specijalno sredstvo koje je prikladno za vrstu mrlje i tkanine.

13.3 Vrsta i količina deterdženta

Odabir deterdženta i upotreba ispravnih količina ne samo da utječe na učinkovitost pranja, već također pomaže smanjenju otpada i zaštiti okoliša:

- Koristite samo sredstva za pranje i druga sredstva posebno namijenjena uporabi u perilici rublja. Prvo, slijedite ova općenita pravila:
  - deterdženti u prahu za sve vrste tkanina, osim osjetljivih. Preferirajte deterdžente u prahu koji sadrže izbjeljivač za izbjeljivanje i sanitizaciju rublja,
  - tekuće deterdžente, po mogućnosti za programe pranja na nižim temperaturama (maks. 60 °C) za sve vrste tkanina ili posebne samo za vunene tkanine.
- Odabir i količina deterdženta ovisit će o: vrsti tkanine (osjetljivo , vuna, pamuk itd.), boji odjeće, količini punjenja, stupnju zaprljanosti, temperaturi pranja i tvrdoći vode koja se koristi.
- Slijedite upute koje ste pronašli na pakiranju deterdženata ili drugim tretmanima bez prekoračenja navedene maksimalne razine (**MAX**).
- Ne miješajte različite vrste deterdženata.
- Upotrijebite manje deterdženta ako:
  - perete malu količinu rublja,
  - rublje je samo malo prljavo,
  - se stvara prevelika količina pjene tijekom pranja.
- Kada koristite tablete ili kapsule za pranje rublja, umetnite ih u bubanj a ne u spremnik za deterdžent.

Nedovoljno deterdženta može uzrokovati:

- nezadovoljavajuće rezultate pranja,
- da rublje u pranju postane sivo,
- masnu odjeću,
- stvaranje plijesni u uređaju.

Previše deterdženta može uzrokovati:

- stvaranje pjene,
- smanjen učinak pranja,
- neadekvatno ispiranje,
- veći utjecaj na okoliš.

13.4 Savjeti za očuvanje okoliša

U svrhu uštede vode i energije, kao i za očuvanje okoliša preporučujemo sljedeće:

- **Normalno prljavo rublje**možete prati **bez pretpranja** te ćete tako uštedjeti sredstvo za pranje, vodu i vrijeme (a istovremeno štitite i okoliš!).
- Napunjenost uređaja do **maksimalnog kapaciteta navedenog za svaki program pomaže u smanjenju potrošnje energije i vode**.
- Odgovarajućim tretiranjem moguće je ukloniti mrlje i umjerena zaprljanja, pa se rublje tada može prati na nižoj temperaturi.
- Da biste koristili ispravnu količinu deterdženta, pogledajte količinu koju je predložio proizvođač deterdženata i provjerite tvrdoću vode vašeg vodovodnog sustava. Pogledajte "Tvrdoća vode".
- Postavite **najveću moguću brzinu centrifuge**za odabrani program pranja **prije sušenja rublja u sušilici**. To će uštedjeti energiju tijekom sušenja!

13.5 Tvrdoća vode

Ako je tvrdoća vode na vašem području visoka ili umjerena, preporučujemo korištenje aditiva za omekšavanje vode. U područjima gdje je voda meka nije ga potrebno koristiti.

Kako biste saznali tvrdoću vode u svom području, kontaktirajte vodoopskrbno poduzeće.

Upotrebljavajte odgovarajuću količinu aditiva za omekšavanje vode. Pridržavajte se uputa na pakiranju proizvoda.

14. ČIŠĆENJE I ODRŽAVANJE

UPOZORENJE!
Pogledajte poglavlja sa sigurnosnim uputama.

14.1 Periodični raspored čišćenja

Periodično čišćenje pomaže produžiti trajanje vašeg uređaja.

Nakon svakog ciklusa, vrata i spremnik za deterdžent malo otvorite kako bi zrak cirkulirao i osušila se vlaga unutar uređaja: to će spriječiti pojavu plijesni i neugodnih mirisa.

Ako se uređaj ne koristi duže vrijeme: zatvorite slavinu i iskopčajte uređaj iz napajanja.

Okvirni raspored periodičnog čišćenja:

Čišćenje kamenca	Dva puta godišnje
Pranje radi održavanja	Jednom mjesečno
Čišćenje brtve vrata	Svaka dva mjeseca
Čišćenje bubnja	Svaka dva mjeseca
Čišćenje spremnika za deterdžent	Svaka dva mjeseca
Čišćenje filtra pumpe za izbacivanje vode	Dva puta godišnje
Čišćenje filtra crijeva za dovod vode i filtra ventila	Dva puta godišnje

U sljedećim odlomcima objašnjeno je kako biste trebali očistiti svaki dio.

14.2 Uklanjanje stranih predmeta

Prije pokretanja ciklusa pranja, provjerite jesu li džepovi prazni i svi labavi dijelovi vezani. Pogledajte "Punjenje rublja" u poglavlju "Savjeti i preporuke".

Uklonite sve strane predmete (poput metalne kopče, dugmadi, kovanica itd.) koje biste mogli pronaći u brtvi vrata, filtrima i bubnju. Pogledajte odjeljke "Brtva vrata s dvostrukom jezičcom", "Čišćenje bubnja", "Čišćenje pumpe za izbacivanje vode" i "Čišćenje filtra crijeva za dovod vode i filtra ventila". Ako je potrebno, kontaktirajte ovlašteni servisni centar.

14.3 Vanjsko čišćenje

Uređaj čistite samo blagim sapunom i toplom vodom. Potpuno osušite sve površine. Nemojte koristiti spužve za ribanje ili bilo kakav grubi materijal.

OPREZ!
Ne koristite alkohol, otapala ili kemijske proizvode.

OPREZ!
Metalne površine nemojte čistiti deterdžentom na bazi klora.

14.4 Uklanjanje kamenca

Ako je tvrdoća vode na vašem području visoka ili umjerena, preporučujemo korištenje proizvoda za uklanjanje kamenca za perilice rublja.

Redovito pregledavajte ima li u bubnju kamenca.

Uobičajeni deterdženti već sadrže omekšivače vode, ali preporučujemo povremeno odraditi ciklus s praznim bubnjem i sredstvom za uklanjanje kamenca.

Uvijek se pridržavajte uputa na pakiranju proizvoda.

14.5 Pranje radi održavanja

Korištenjem programa s niskim temperaturama pranja, moguće je da nešto deterdženta ostane u bubnju. Redovito provodite pranje radi održavanja. To možete učiniti na sljedeći način:

- Potpuno ispraznite bubanj.
- Odaberite program za pamuk s najvišom temperaturom ili upotrijebite dostupni program Machine Clean. Dodajte malu količinu deterdženta za pranje rublja u prahu u prazan bubanj, kako bi se isprale moguće preostale naslage.

14.6 Brtva na vratima

Ovaj je uređaj dizajniran sa **sustavom za samočišćenje**, koji omogućava da se lagana vlakana koja padaju s odjeće ispuštaju vodom. Redovito provjeravajte brtvu. Kovanice, dugmad i ostali sitni predmeti mogu se pronaći na kraju ciklusa.

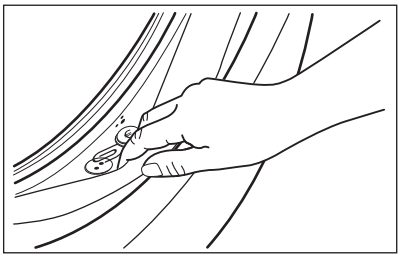

Očistite je po potrebi koristeći kremu za čišćenje na bazi amonijaka koja ne stvara ogrebotine po površini brtve.

Uvijek se pridržavajte uputa na pakiranju proizvoda.

14.7 Čišćenje bubnja

Redovito provjeravajte bubanj kako biste spriječili neželjene naslage.

Naslage hrđe u bubnju mogu biti posljedica hrđanja stranih tijela u vodi za pranje ili iz slavine koja sadrži željezo

Očistite bubanj posebnim sredstvom za čišćenje nehrđajućeg čelika.

Uvijek se pridržavajte uputa na pakiranju proizvoda. Nemojte čistiti bubanj kiselinama za skidanje vodenog kamenca, sredstvima za skidanje hrđe koja sadrže klor, željeznom ili čeličnom vunom.

Za detaljno čišćenje:

1. Izvadite svo rublje iz bubnja.
2. Odaberite program Cottons s najvišom temperaturom.
3. Dodajte malu količinu deterdženta u prahu u prazan bubanj, kako biste isprali sve preostale ostatke.

S vremena na vrijeme, na kraju ciklusa na zaslonu se može prikazati : To je preporuka za provođenje “čišćenja bubnja. Jednom kad je čišćenje bubnja obavljeno, ikona nestaje.

14.8 Čišćenje spremnika za deterdžent

Kako biste spriječili moguće naslage osušenog deterdženta ili omekšivača tkanine i/ili stvaranja plijesni u pretincu za deterdžent, jednom s vremena na vrijeme provedite sljedeći postupak čišćenja:

1. Otvorite pretinac. Pritisnite kvačicu prema dolje kako je prikazano na slici i izvucite ga van.

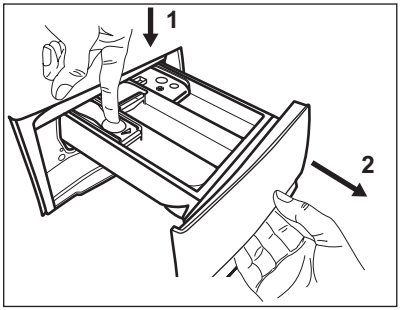

2. Skinite gornji dio odjeljka za aditive radi lakšeg čišćenja i isperite pod mlazom tople vode da biste uklonili tragove nakupljenog deterdženta. Nakon čišćenja vratite gornji dio na svoje mjesto.

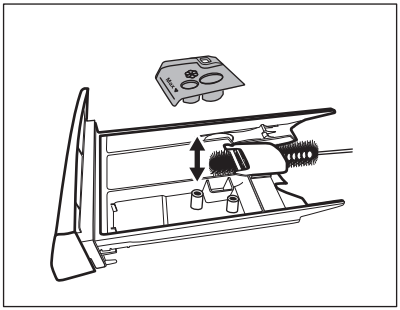

3. Pobrinite se da su sve naslage deterdženta iz gornjeg i donjeg dijela udubljenja uklonjene. Malom četkicom očistite udubljenje.

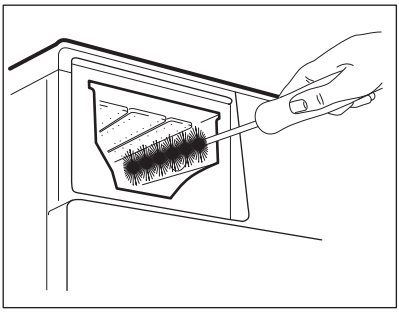

4. Umetnite pretinac za deterdžent u vodilice i zatvorite ga. Obavite program ispiranja bez rublja u bubnju.

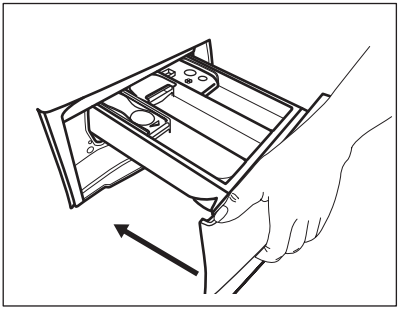

14.9 Čišćenje odvodne crpke

UPOZORENJE!
Utikač izvucite iz utičnice električne mreže.

Redovito pregledavajte filtar pumpe za izbacivanje vode kako biste se uvjerilili da je čist.

Očistite pumpu za izbacivanje vode ako:
- Uređaj ne izbacuje vodu.
- Bubanj se ne okreće.
- Uređaj stvara neobičnu buku uslijed začepljenja odvodne pumpe.
- Se na zaslonu prikazuje šifra alarma E20.

UPOZORENJE!

- Ne vadite filtar dok uređaj radi.
- Ne čistite odvodnu pumpu ako je voda u uređaju vruća. Pričekajte dok se voda ohladi

Za čišćenje pumpe, napravite sljedeće:

1. Otvorite poklopac pumpe.

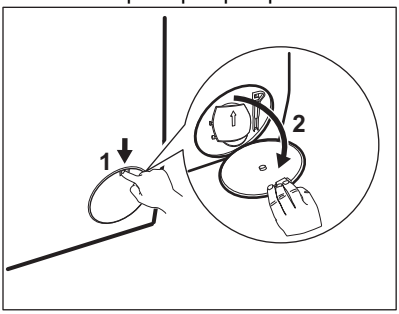

2. Postavite prikladnu posudu ispod pristupa pumpi za odvod vode koja isteče.
3. Otvorite poklopac prema dolje. Uvijek držite krpu u blizini kako biste obrisali svu prolivenu vodu dok skidate filtar.

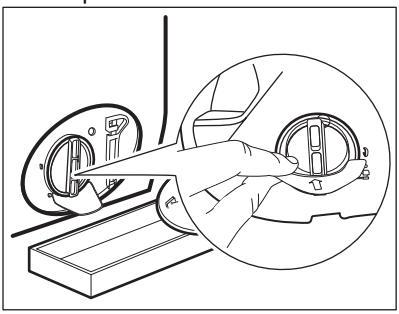

4. Okrenite filtar za 180 stupnjeva suprotno od smjera kazaljki na satu i otvorite ga, bez skidanja. Pustite da voda isteče.

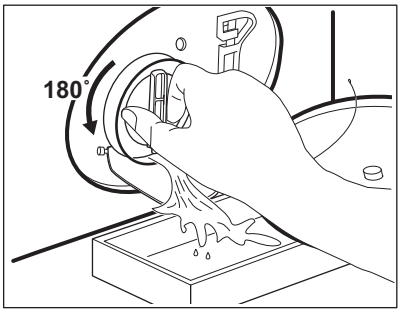

5. Kad je posuda puna vode, ponovno zavijte filtar natrag i ispraznite spremnik.
6. Ponovite korake 4 i 5 dok voda ne prestane izlaziti.
7. Okrenite filtar u smjeru suprotnom od kazaljki na satu i skinite ga.

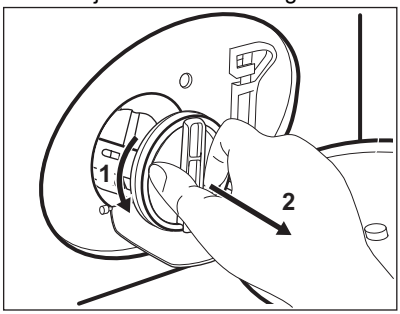

8. Ako je potrebno, uklonite nečistoće i predmete iz udubine filtra.
9. Provjerite može li se impeler pumpe okretati. Ako ne može, kontaktirajte servisni centar.

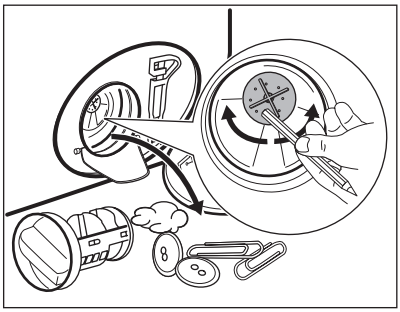

10. Očistite filtar pod mlazom vode.

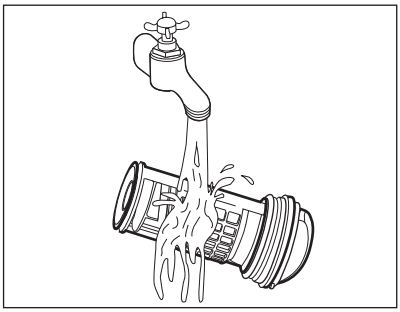

11. Vratite filtar natrag u posebne vodilice, okrećući ga u smjeru kazaljki na satu. Provjerite jeste li filtar ispravno pritegnuli kako bi izbjegli curenje.

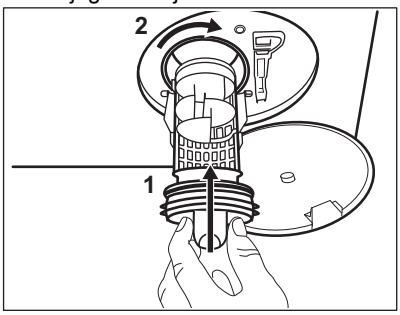

12. Zatvorite poklopac pumpe.

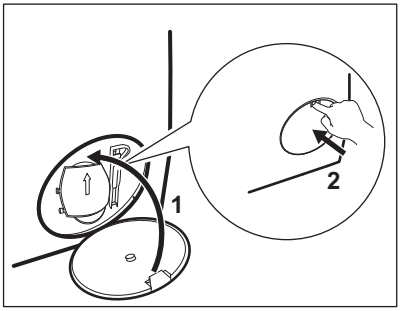

14.10 Čišćenje filtra crijeva za dovod vode i filtra ventila

Preporučuje se s vremena na vrijeme očistiti oba filtra crijeva za dovod vode i ventil kako bi se uklonile sve naslage koje se nakupe tijekom vremena.

1. Skinite dovodno crijevo vode sa slavine i očistite filtar.

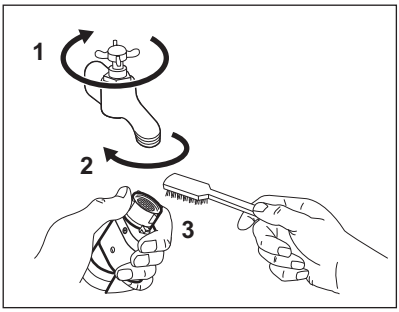

2. Skinite dovodno crijevo vode s uređaja, otpuštanjem prstenaste matice.

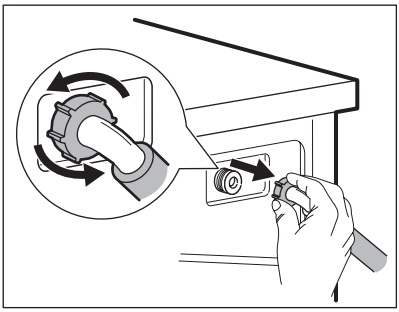

3. Četkicom za zube očistite filtar na stražnjem dijelu uređaja.

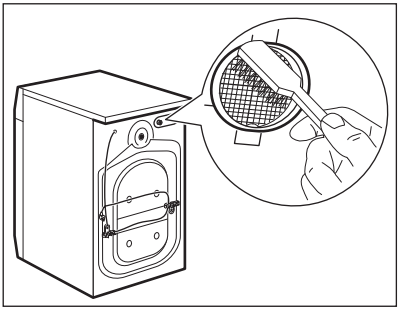

4. Kad ponovno priključite crijevo na stražnju stranu uređaja, okrenite ga ulijevo ili udesno (ne vertikalno), ovisno o položaju slavine za vodu.

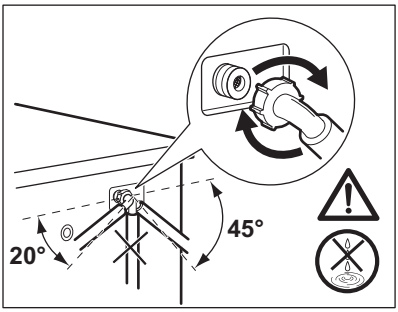

14.11 Izbacivanje vode u nuždi

Ako uređaj ne može izbaciti vodu, obavite isti postupak opisan u odjeljku "Čišćenje odvodne pumpe". Po potrebi očistite pumpu.

14.12 Sprječavanje stvaranja inja

Ako se uređaj postavi u području u kojem temperatura može dosegnuti oko 0° C ili pasti ispod toga, ispraznite preostalu vodu iz crijeva za dovod vode i pumpe za izbacivanje vode.

1. Utikač izvucite iz utičnice električne mreže.
2. Zatvorite slavinu.
3. Oba kraja crijeva za dovod vode stavite u posudu i pustite da voda isteče iz crijeva.
4. Ispraznite odvodnu pumpu. Pogledajte postupak za izbacivanje vode u nuždi.
5. Kad se odvodna pumpa isprazni, ponovno postavite crijevo za dovod vode.

UPOZORENJE!
Prije nego ponovno koristite uređaj, provjerite je li temperatura u prostoriji viša od 0 °C.
Proizvođač nije odgovoran za oštećenja uzrokovana niskim temperaturama.

15. RJEŠAVANJE PROBLEMA

UPOZORENJE!
Pogledajte poglavlja sa sigurnosnim uputama.

15.1 Šifre alarma i mogući kvarovi

Uređaj se ne pokreće ili se zaustavlja tijekom rada. Najprije pokušajte pronaći rješenje problema (pogledajte tablice).

UPOZORENJE!
Prije bilo kakve provjere, isključite uređaj.

S nekim problemima, na zaslonu se prikazuje šifra alarma i tipka Start/Pauza ▷II **može neprestano bljeskati:**

Problem	Moguće rješenje

E 10 Uređaj se ne puni vodom na ispravan način.	• Provjerite je li slavina otvorena. • Provjerite da tlak u dovodu vode nije prenizak. Ovu informaciju potražite kod lokalnog distributera vode. • Provjerite da slavina nije začepljena. • Provjerite da dovodno crijevo nije prignječeno, oštećeno ili savijeno. • Provjerite je li priključak crijeva za dovod vode pravilno izveden. • Provjerite da filtar dovodnog crijeva i filtar ventila nisu začepljeni. Pogledajte poglavlje "Održavanje i čišćenje".
E20 Uređaj ne izbacuje vodu.	• Provjerite da sifon nije začepljen. • Provjerite da odvodno crijevo nije prignječeno ili savijeno. • Provjerite da odvodni filtar nije začepljen. Po potrebi očistite filtar. Pogledajte poglavlje "Održavanje i čišćenje". • Provjerite je li priključak crijeva za odvod vode pravilno izveden. • Ako ste postavili program bez faze izbacivanja vode, postavite program za izbacivanje vode. • Postavite program za izbacivanje vode ako ste odabrali jednu od opcija koja završava s vodom u bubnju.
E40 Vrata uređaja su otvorena ili nisu ispravno zatvorena.	• Provjerite jesu li vrata uređaja ispravno zatvorena.
E91 Unutarnji kvar. Nema komunikacije između elektroničkih elemenata uređaja.	• Program nije ispravno dovršen ili je uređaj prerano zaustavljen. Isključite i ponovno uključite uređaj. • Ako se šifra alarma i dalje pojavljuje, obratite se servisnom centru.
EH0 Napajanje je nestabilno.	• Pričekajte dok se napajanje ne stabilizira.
EF0 Uključen je uređaj za zaštitu od poplave.	• Iskopčajte uređaj i zatvorite slavinu. Obratite se ovlaštenom servisnom centru.

Ako se na zaslonu prikažu drugi kodovi alarma, isključite i uključite uređaj. Ako i dalje dolazi do kvara, obratite se servisnom centru.
U slučaju različitog problema s perilicom, u tablici ispod potražite moguća rješenja.

Problem	Moguće rješenje
Program ne započinje s radom.	• Provjerite je li kabel glavnog napajanja uključen u utičnicu. • Provjerite jesu li vrata uređaja zatvorena. • Provjerite da u kutiji s osiguračima nema oštećenog osigurača. • Provjerite jeste li dotaknuli Start/Pauza ▷II. • Ako je postavljena odgoda početka, poništite postavku ili pričekajte završetak odbrojavanja. • Ako je uključena, isključite funkciju roditeljske zaštite. • Provjerite položaj tipke na odabranom programu.
Uređaj se puni vodom i potom odmah izbacuje vodu.	• Provjerite nalazi li se odvodno crijevo u ispravnom položaju. Crijevo je možda prenisko postavljeno. Pogledajte poglavlje "Upute za postavljanje".
Faza centrifugiranja ne radi ili ciklus pranja traje dulje od uobičajenog.	• Postavite program s fazom centrifugiranja. • Provjerite da odvodni filtar nije začepljen. Po potrebi očistite filtar. Pogledajte poglavlje "Održavanje i čišćenje". • Ručno rasporedite predmete u bubnju i ponovno pokrenite fazu centrifugiranja. Ovaj problem može uzrokovati nestabilnost uređaja.
Voda curi po podu.	• Provjerite jesu li spojevi crijeva za vodu zategnuti i da nema curenja vode. • Provjerite da na dovodnom i odvodnom crijevu nema oštećenja. • Provjerite upotrebljavate li odgovarajuću vrstu i ispravnu količinu deterdženta.
Vrata uređaja se ne mogu otvoriti.	• Pobrinite se da program pranja koji završava s vodom u bubnju nije odabran. • Provjerite je li program pranja završen. • Postavite program za izbacivanje vode ili centrifuge ako u bubnju ima vode. • Provjerite da se uređaj napaja električnom energijom. • Ovaj problem može prouzročiti neispravnost uređaja. Obratite se ovlaštenom servisnom centru.
Uređaj proizvodi neobičan zvuk i vibrira.	• Provjerite je li uređaj ispravno niveliran. Pogledajte poglavlje "Upute za postavljanje". • Provjerite jesu li skinuti pakiranje i transportni vijci. Pogledajte poglavlje "Upute za postavljanje". • Dodajte još rublja u bubanj. Stavili ste premalo rublja.
Trajanje programa se povećava ili smanjuje tijekom izvođenja programa.	• ProSense System može podesiti trajanje programa prema vrsti i količini napunjenosti rubljem. Pogledajte "ProSense System detakcija punjenja" u poglavlju "Svakodnevna uporaba".

Problem	Moguće rješenje
Rezultati pranja nisu zadovoljavajući.	• Povećajte količinu deterdženta ili upotrijebite neku drugu marku. • Prije pranja upotrijebite poseban proizvod za uklanjanje tvrdokornih mrlja. • Provjerite jeste li odabrali ispravnu temperaturu. • Smanjite količinu rublja.
Previše pjene u bubnju tijekom ciklusa pranja.	• Smanjite količinu deterdženta.
Nakon ciklusa pranja, u ladici za doziranje nalaze se ostaci deterdženta.	• Provjerite je li zaklopka u ispravnom položaju (GORE za deterdžent u prašku - DOLJE za tekući deterdžent). • Provjerite jeste li upotrijebili dozator deterdženta prema uputama navedenim u ovom priručniku.

Nakon provjere uključite uređaj. Program se nastavlja iz točke u kojoj je prekinut.
Ako ponovno dođe do kvara, obratite se servisnom centru.
Podaci potrebni za servis nalaze se na natpisnoj pločici.

16. VRIJEDNOS POTROŠNJE

16.1 Uvod

Pogledajte internetsku poveznicu **www.theenergylabel.eu** za detaljne informacije o energetskoj oznaci.

QR kod na energetskoj naljepnici isporučenoj s uređajem pruža internetsku poveznicu do podataka koji se odnose na performanse uređaja u EU EPREL bazi podataka. Energetsku naljepnicu čuvajte za referencu zajedno s korisničkim priručnikom i svim ostalim dokumentima koji se isporučuju s ovim uređajem.
Iste informacije poput naziva modela i broja proizvoda, koje se nalaze na natpisnoj pločici uređaja, moguće je pronaći i u EPREL-u pomoću poveznice **https://eprel.ec.europa.eu**. Pogledajte poglavlje "Opis proizvoda" za položaj nazivne pločice.

16.2 Legenda

kg	Punjenje rublja.	**h:mm**	Trajanje programa.

kWh	Potrošnja energije.	**°C**	Temperatura rublja.
Litre	Potrošnja vode.	**o/min**	Brzina centrifuge.
%	Preostala vlaga na kraju faze centrifuge. Što je veća brzina centrifuge, veća je buka i niža je preostala vlaga.		

Vrijednosti i trajanje programa mogu se razlikovati ovisno o različitim uvjetima (npr. sobna temperatura, temperatura vode i tlak, količina punjenja i vrsta rublja, napon napajanja), kao i o promjenama zadanih postavki programa.

16.3 Prema Uredbi Komisije EU 2019/2023

Eco 40-60 program	kg	kWh	Litre	h:mm	%	°C	o/min[1)]
Puna perilica	8	0.790	52.0	3:25	53.00	39.0	1351
Polovica punjenja	4	0.420	42.0	2:40	53.00	30.0	1351
Četvrtina punjenja	2	0.165	33.0	2:35	54.00	22.0	1351

1) Maksimalna brzina centrifuge.

Potrošnja energije u različitim načinima rada

Isključeno (W)	Stanje pripravnosti (W)	Odgođeno pokretanje (W)
0.50	0.50	4.00
Vrijeme do isključenja / Stanja pripravnosti je maksimalno 15 minuta.		

16.4 Uobičajeni programi

Ove vrijednosti su samo indikativne.

Program	kg	kWh	Litre	h:mm	%	°C	o/min[1)]
Cottons [2)] 95 °C	8	2.450	80.0	4:05	52.00	85.0	1400
Cottons 60 °C	8	1.750	75.0	3:50	52.00	55.0	1400
Cottons [3)] 20 °C	8	0.300	75.0	2:50	52.00	20.0	1400

Program	kg	kWh	Litre	h:mm	%	°C	o/min[1)]
Synthetics 40 °C	3	0.600	55.0	2:15	35.00	40.0	1200
Delicates [4)] 30 °C	2	0.400	50.0	1:15	35.00	30.0	1200
Wool 30 °C	1,5	0.300	60.0	1:05	30.00	30.0	1200

1) Referentni pokazatelj brzine centrifuge.

2) Prikladno za pranje jako zaprljanog tekstila.

3) Pogodno za pranje malo zaprljanog pamuka, sintetike i mješane tkanine.

4) Također se vrši kao brzi ciklus pranja za malo zaprljano rublje.

17. BRZI VODIČ

17.1 Svakodnevna uporaba

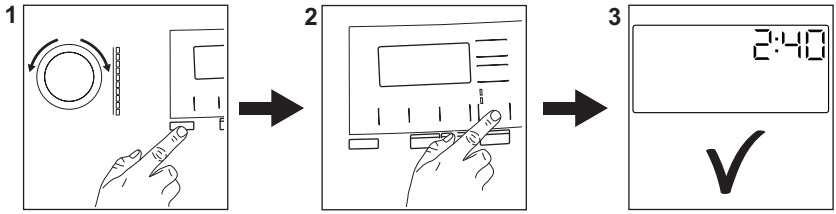

Utikač priključite u utičnicu električne mreže.

Otvorite slavinu za vodu.

Stavite rublje.

Ulijte deterdžent i ostala sredstva u odgovarajuće pretince spremnika za deterdžent.

1. Pritisnite tipku **Uključeno/Isključeno** ⏻ kako biste uključili uređaj. Okrenite programator i odaberite željeni program.
2. Postavite željene opcije pomoću odgovarajućih gumba osjetljivih na dodir. Za pokretanje programa, dodirnite gumb **Start/Pauza** ▷‖.
3. Uređaj počinje raditi.

Na kraju programa, izvadite rublje.

Pritisnite tipku **Uključeno/Isključeno** ⏻ za isključivanje uređaja.

17.2 Čišćenje odvodnog filtra pumpe

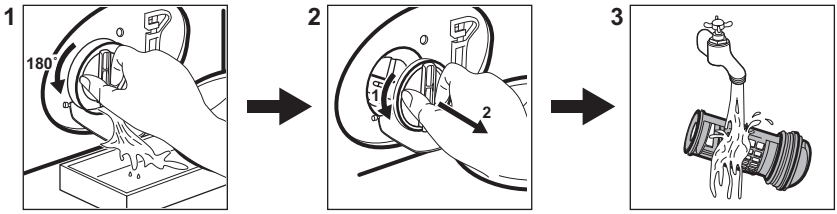

Redovito čistite filtar, a posebno ako se na zaslonu pojavi šifra alarma E20.

17.3 Programi

Programi	Količina punjenja	Opis proizvoda
Eco 40-60	8 kg	Bijeli i šareni pamuk. Uobičajeno prljava odjeća.
Cottons	8 kg	Bijeli i šareni pamuk postojanih boja.
Synthetics	3 kg	Sintetički ili predmeti od miješane tkanine.
Delicates	2 kg	Osjetljive tkanine poput akrila, viskoze, predmeti od poliestera.
Wool	1,5 kg	Vuneni predmeti perivi u perilici, vuneni predmeti koji se peru ručno i osjetljivi predmeti.
20min 3kg	3 kg	Pamučni i sintetički malo zaprljani predmeti ili predmeti nošeni samo jednom.
Duvet	3 kg	Pokrivači s ispunom od sintetike ili perja, podstavljena odjeća, popluni.
Outdoor	2,5 kg [1)] 1 kg [2)]	Moderna sportska odjeća za boravak na otvorenom.
Denim	3 kg	Odjeća od trapera.
Hygiene	8 kg	Bijelo pamučno rublje. Ovaj program pranja uklanja više od 99,99% bakterija i virusa[3)]. Također osigurava i pravilno smanjenje peludi/alergena.

[1)] Program pranja.

[2)] Program pranja i vaza postizanja vodootpornosti.

[3)] Ispitan na Staphylococcus aureus, Enterococcus faecium, Candida albicans, Pseudomonas aeruginosa i MS2 Bacteriophage u vanjskom ispitivanju provedenom od strane Swissatest Testmaterialien AG 2021. godine (izvješće o ispitivanju br. 202120117).

18. BRIGA ZA OKOLIŠ

Reciklirajte materijale sa simbolom ♲. Ambalažu za recikliranje odložite u prikladne spremnike. Pomozite u zaštiti okoliša i ljudskog zdravlja, kao i u recikliranju otpada od električnih i elektroničkih uređaja. Uređaje označene simbolom ne bacajte zajedno s kućnim otpadom. Proizvod odnesite na lokalno reciklažno mjesto ili kontaktirajte nadležnu službu.

www.aeg.com/shop

135967250-A-112023

CE

AEG

tehnoteka

https://tehnoteka.rs

Ovaj dokument je originalno proizveden i objavljen od strane proizvođača, brenda AEG, i preuzet je sa njihove zvanične stranice. S obzirom na ovu činjenicu, Tehnoteka ističe da ne preuzima odgovornost za tačnost, celovitost ili pouzdanost informacija, podataka, mišljenja, saveta ili izjava sadržanih u ovom dokumentu.

Napominjemo da Tehnoteka nema ovlašćenje da izvrši bilo kakve izmene ili dopune na ovom dokumentu, stoga nismo odgovorni za eventualne greške, propuste ili netačnosti koje se mogu naći unutar njega. Tehnoteka ne odgovara za štetu nanesenu korisnicima pri upotrebi netačnih podataka. Ukoliko imate dodatna pitanja o proizvodu, ljubazno vas molimo da kontaktirate direktno proizvođača kako biste dobili sve detaljne informacije.

Za najnovije informacije o ceni, dostupnim akcijama i tehničkim karakteristikama proizvoda koji se pominje u ovom dokumentu, molimo posetite našu stranicu klikom na sledeći link:

https://tehnoteka.rs/p/aeg-masina-za-pranje-vesa-lfr61e844be-akcija-cena/