tehnoteka

https://tehnoteka.rs

Uputstvo za upotrebu (EN)

AeroCool kućište Zauron Saturn

Tehnoteka je online destinacija za upoređivanje cena i karakteristika bele tehnike, potrošačke elektronike i IT uređaja kod trgovinskih lanaca i internet prodavnica u Srbiji. Naša stranica vam omogućava da istražite najnovije informacije, detaljne karakteristike i konkurentne cene proizvoda.

Posetite nas i uživajte u ekskluzivnom iskustvu pametne kupovine klikom na link:

https://tehnoteka.rs/p/aerocool-kuciste-zauron-saturn-akcija-cena/

Zauron

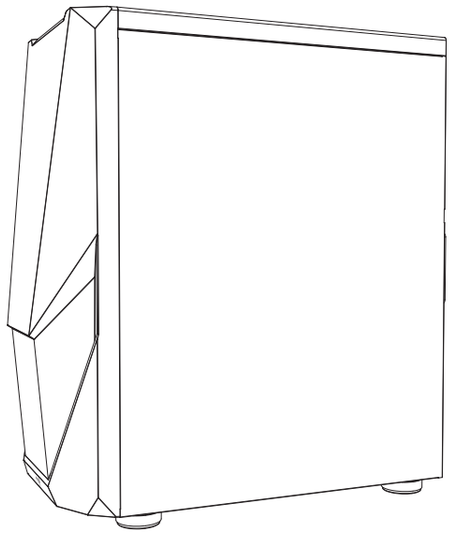

User's Manual
Manual del usuario
Bedienungsanleitung
Manuel d'utilisation

Manuale dell'utente
Podręcznik użytkownika
Руководство пользователя
Manual de utilizador

使用說明書/使用说明书
ユーザーズマニュアル
Нұсқаулары
Talimatlar

Front I/O Panel Cable Connection

Front Panel Connector

(Please refer to the motherboard's manual for further instructions).

Note : Specifications may vary depending on your region.
Contact your local retailer for more information.

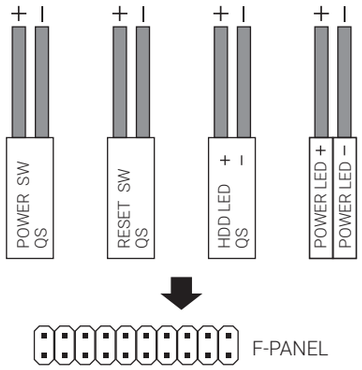

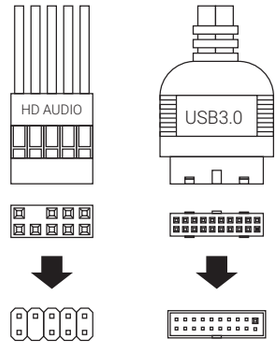

Accessory Bag Contents

How to install Guide

(1) Install Motherboard

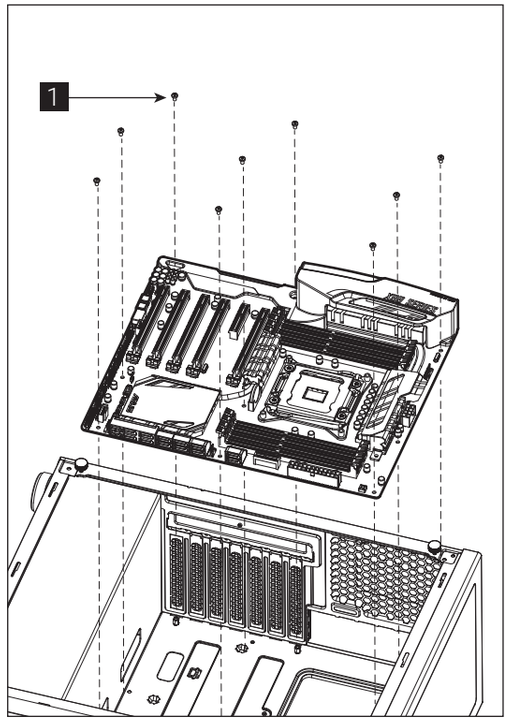

English
Install Motherboard
Español
Instalación de Placa madre
Deutsche
Motherboard installieren
Français
Installer carte mère
Italiano
Installazione della scheda madre
Polski
Instalacja płyty głównej
Русский
Установите материнскую плату
Português
Instalar a placa principal
繁中/简中
安裝主機板 / 安装主机板
日本語
マザーボードを取り付けます
Қазақ тілі
Аналық тақтаны орнатыңыз
Türkçe
Anakart yükleyin

How to install Guide

(2) Install PSU

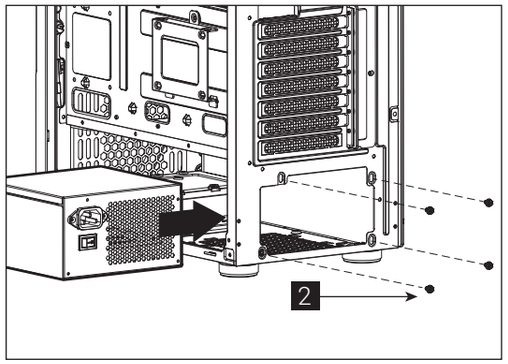

English
Install PSU
Español
Instalación de Fuente
Deutsche
Netzteil installieren
Français
Installer unité d'alimentation
Italiano
Installazione della PSU
Polski
Instalacja zasilacza

Русский
Установите блок питания
Português
Instalar a fonte de alimentação
繁中/简中
安裝電源供應器 / 安装电源供应器
日本語
PSUを取り付けます
Қазақ тілі
Қорек блогын орнатыңыз
Türkçe
PSU yükleyin

(3) Install Add-on Card

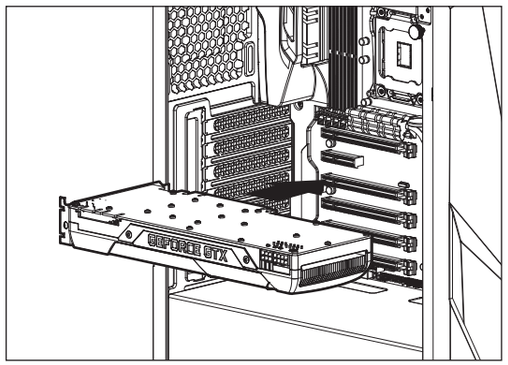

English
Install Add-on Card
Español
Inserte la tarjeta add-on
Deutsche
Setzen Sie die Erweiterungskarte ei
Français
Insérez la carte d'extension
Italiano
Inserire la scheda aggiuntiva
Polski
Włóż dodatkową kartę

Русский
Установите плату расширения.
Português
Insira a placa suplementar
繁中/简中
安裝擴充卡 / 安装扩充卡
日本語
ドオンカードを挿入します
Қазақ тілі
Кеңейту тақшасын салыңыз
Türkçe
Eklenti Yükleme Kartı

(4a) Install 3.5" HDD x 1

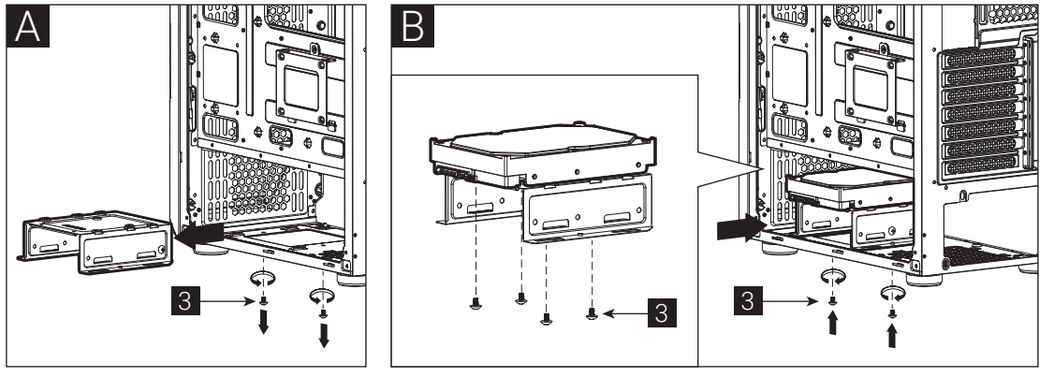

(4b) Install 3.5" HDD x 1

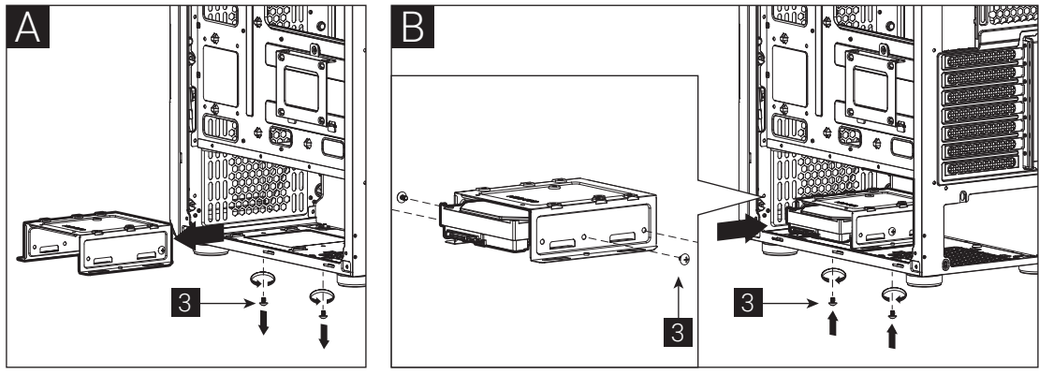

English
Install 3.5" HDD
Español
Instalación de 3.5" HDD
Deutsche
3,5-Zoll-Festplatte installieren
Français
Installer disque dur 3,5"
Italiano
Installare l'unità HDD 3,5"
Polski
Instalacja HDD 3,5"
Русский
Установите 3.5" жесткий диск
Português
Instalar o HDD de 3,5"
繁中/简中
安裝3.5" 硬碟 / 安装3.5" 硬盘
日本語
3.5インチHDDを取り付けます
Қазақ тілі
3.5 «қатты дискіні» орнатыңыз
Türkçe
Yükleme 3.5 "HDD

(5a) Install 2.5” SSD x 1

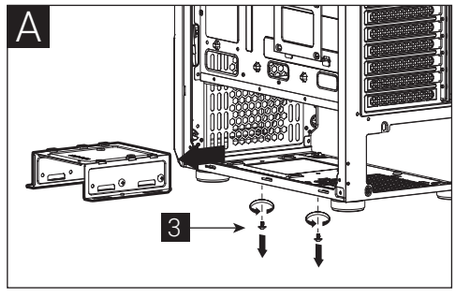

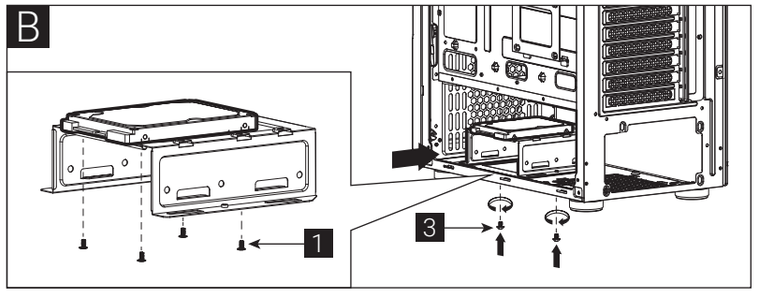

(5b) Install 2.5” SSD x 1

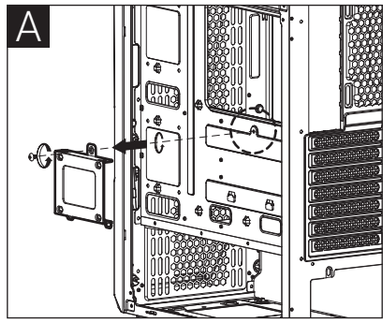

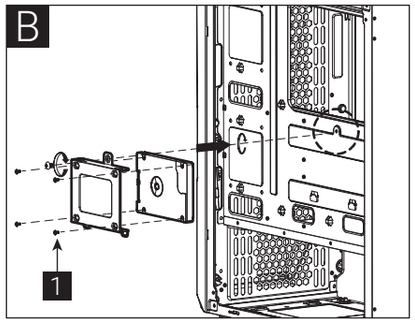

(5c) Install 2.5” SSD x 2

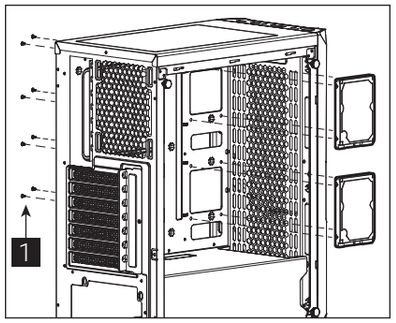

English
Install 2.5" SSD

Español
Instalación de 2.5" SSD

Deutsche
2,5-Zoll-Festplatte installieren

Français
Installer disque dur 2,5"

Italiano
Installare l'unità SSD 2,5"

Polski
Instalacja SSD 2,5"

Русский
Установите 2.5” жесткий диск

Português
Instalar o SSD de 2,5"

繁中/简中
安裝2.5” 硬碟 / 安装2.5” 硬盘

日本語
2.5インチSSDを取り付けます

Қазақ тілі
2.5 «қатты дискіні» орнатыңыз

Türkçe
Yükleme 2.5 "SSD

(6a) Install Front Radiator x 1

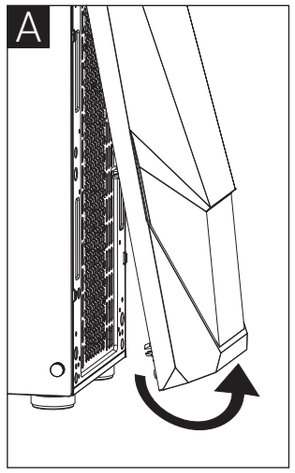

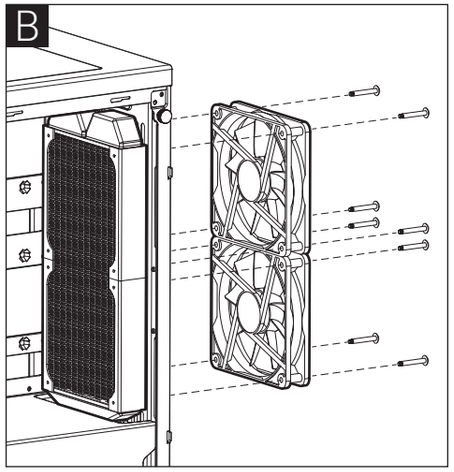

(6b) Install Rear Radiator x 1

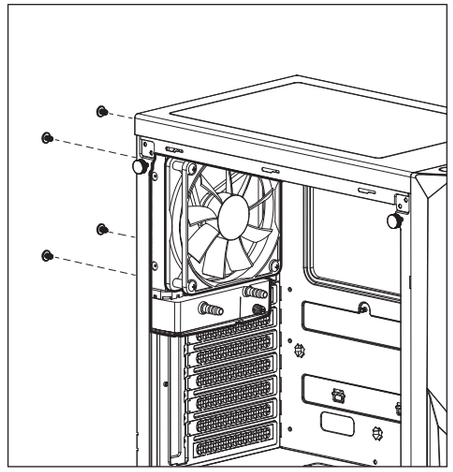

English
Install the radiator

Español
Instalar radiador

Deutsche
Lüfter installieren

Français
Installer le radiateur

Italiano
Installare radiatore

Polski
Zainstaluj chłodnicę

Русский
Установите радиатор

Português
Instale o radiador

繁中/简中
安裝散熱排 / 安装散热排

日本語
ラジエーターの取り付け

Қазақ тілі
радиаторды орнатыңыз

Türkçe
radyatör takın

(7a) Install Front Fan x 3

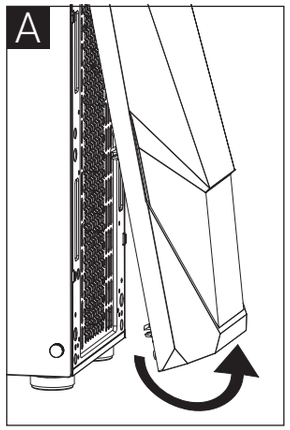

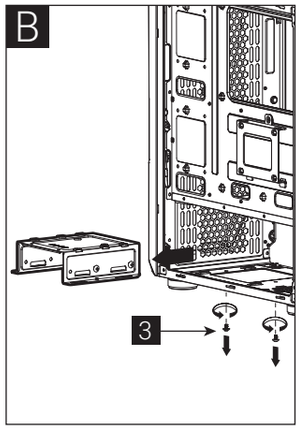

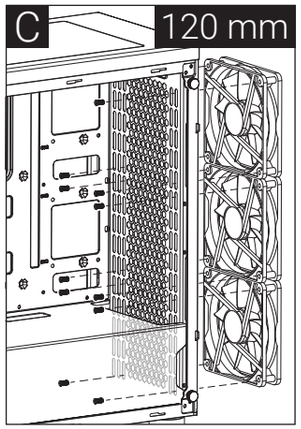

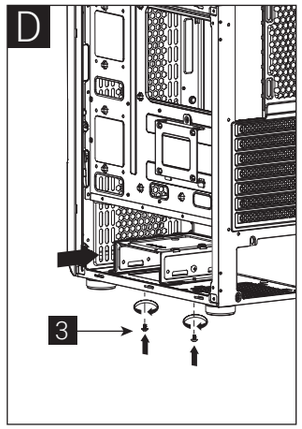

(7b) Install Front Fan x 2

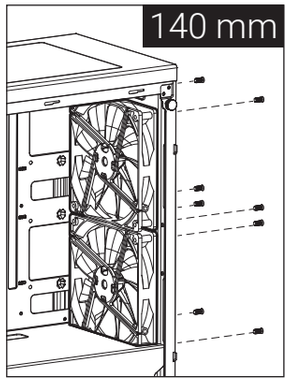

(7c) Install Rear Fan x 1

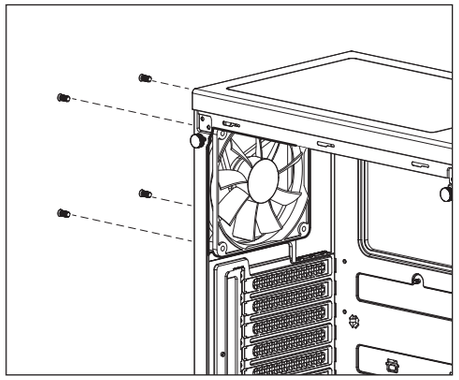

(7d) Install Top Fan x 2

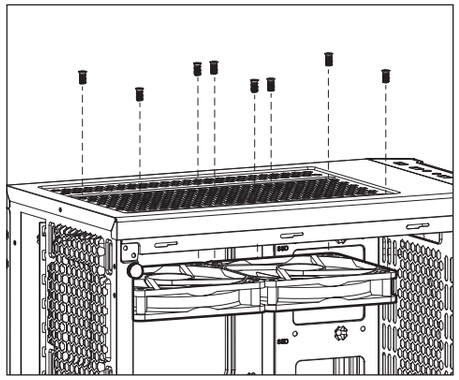

English
Install Fan

Español
Instalación de Ventilador

Deutsche
Lüfter installieren

Français
Installer ventilateur

Italiano
Installazione della ventola

Polski
Instalacja wentylatora

Русский
Установите вентилятор

Português
Instalar as ventoinhas

繁中/简中
安裝機箱風扇 / 安装机箱风扇

日本語
ファンを取り付けます

Қазақ тілі
Желдеткіш орнатыңыз

Türkçe
Fan yükleyin

I/O Panel

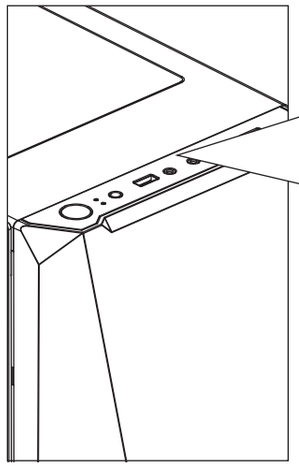

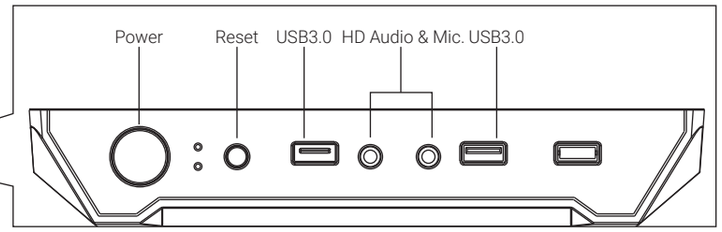

Note : Specifications may vary depending on your region.

Contact your local retailer for more information.

To learn more about how to connect your ARGB, please visit the product page at aerocool.io (for ARGB compatible versions)

Ovaj dokument je originalno proizveden i objavljen od strane proizvođača, brenda AeroCool, i preuzet je sa njihove zvanične stranice. S obzirom na ovu činjenicu, Tehnoteka ističe da ne preuzima odgovornost za tačnost, celovitost ili pouzdanost informacija, podataka, mišljenja, saveta ili izjava sadržanih u ovom dokumentu.

Napominjemo da Tehnoteka nema ovlašćenje da izvrši bilo kakve izmene ili dopune na ovom dokumentu, stoga nismo odgovorni za eventualne greške, propuste ili netačnosti koje se mogu naći unutar njega. Tehnoteka ne odgovara za štetu nanesenu korisnicima pri upotrebi netačnih podataka. Ukoliko imate dodatna pitanja o proizvodu, ljubazno vas molimo da kontaktirate direktno proizvođača kako biste dobili sve detaljne informacije.

Za najnovije informacije o ceni, dostupnim akcijama i tehničkim karakteristikama proizvoda koji se pominje u ovom dokumentu, molimo posetite našu stranicu klikom na sledeći link:

https://tehnoteka.rs/p/aerocool-kuciste-zauron-saturn-akcija-cena/