tehnoteka

https://tehnoteka.rs

Uputstvo za upotrebu

PHILIPS ručni mikser HR3705/00

PHILIPS

Tehnoteka je online destinacija za upoređivanje cena i karakteristika bele tehnike, potrošačke elektronike i IT uređaja kod trgovinskih lanaca i internet prodavnica u Srbiji. Naša stranica vam omogućava da istražite najnovije informacije, detaljne karakteristike i konkurentne cene proizvoda.

Posetite nas i uživajte u ekskluzivnom iskustvu pametne kupovine klikom na link:

https://tehnoteka.rs/p/philips-rucni-mikser-hr370500-akcija-cena/

PHILIPS

HR3700, HR3701
HR3702, HR3705
HR3706

EN	User manual	LV	Lietotāja rokasgrāmata
BG	Ръководство за потребителя	PL	Instrukcja obsługi
CS	Příručka pro uživatele	RO	Manual de utilizare
ET	Kasutusjuhend	RU	Руководство пользователя
EL	Εγχειρίδιο χρήσης	SK	Príručka užívateľa
HR	Korisnički priručnik	SL	Uporabniški priročnik
HU	Felhasználói kézikönyv	SR	Korisnički priručnik
KK	Қолданушының нұсқасы	UK	Посібник користувача
LT	Vartotojo vadovas		

Миксер

HR3700
220-240V, 50-60Hz, 200W

HR3702
HR3705
220-240V, 50-60Hz, 300W

Импортер на територия на Русия и Митническия съюз:
ООО "ФИЛИПС", Российская Федерация, 123022 г. Москва, ул. Сергея Макеева, д.13, тел. +7 495 961-1111

Изготовител:
"Филипс Консюмер Лайфстайл Б.В.", Туссендиепен 4, 9206 АД, Драхтен, Нидерланди

Для бытовых нужд

Сделано в Китае

Ресей және Кедендік Одақ территориясына импорттаушы:
"ФИЛИПС" ЖШҚ, Ресей Федерациясы, 123022 Маскеу қаласы, Сергей Макеев көшесі, 13-үй, тел. +7 495 961-1111

Өндіруші:
"Филипс Консюмер Лайфстайл Б.В.", Туссендиепен 4, 9206 АД, Драхтен, Нидерланды

Тұрмыстық қажеттіліктерге арналған

Қытайда жасалған

© 2018 Koninklijke Philips N.V.
All rights reserved.
300 0017 54605

English

1 Important

Read this important information leaflet carefully before you use the appliance and save it for future reference.

Warning

- Do not immerse the motor unit in water nor rinse it under the tap.
- Before you connect the appliance to the power, make sure that the voltage indicated on the bottom of the appliance corresponds to the local power voltage.
- If the supply cord is damaged, it must be replaced by the manufacturer, its service agent or similarly qualified persons in order to avoid a hazard.
- Appliances can be used by persons with reduced physical, sensory or mental capabilities or lack of experience and knowledge if they have been given supervision or instruction concerning use of the appliance in a safe way and if they understand the hazards involved.
- Children should be supervised to ensure that they do not play with the appliance.
- This appliance shall not be used by children. Keep the appliance and its cord out of reach of children.
- Before you connect the mixer to the mains, insert the beaters into the mixer.
- Before you switch on the appliance, lower the beaters into the ingredients.
- Switch off the appliance and disconnect it from the mains if you leave it unattended and before you assemble, disassemble and clean it and before changing accessories or approaching parts that move in use.

Caution

- Never use any accessories or parts from other manufacturers or that Philips does not specifically recommend. If you use such accessories or parts, your guarantee becomes invalid.
- This appliance is intended for household use only.
- Do not exceed the quantities and processing time indicated in the user manual.
- Do not process more than one batch without interruption. Let the appliance cool down for five minutes before you continue processing.

Note

- Noise level = 86 dB [A]

Electromagnetic fields (EMF)

This Philips appliance complies with all standards regarding electromagnetic fields (EMF). If handled properly and according to the instructions in this user manual, the appliance is safe to use based on scientific evidence available today.

Recycling

This symbol means that this product shall not be disposed of with normal household waste (2012/19/EU).

Follow your country's rules for the separate collection of electrical and electronic products. Correct disposal helps prevent negative consequences for the environment and human health.

2 Introduction

Congratulations on your purchase and welcome to Philips! To fully benefit from the support that Philips offers, register your product at www.philips.com/welcome.

Our new Daily mixer makes baking easier for fast, delicious results every time. Prepare cake mixes and batters up to 20% faster. Lightweight and ergonomic design makes all your mixing easy and comfortable.

3 Overview (fig.1)

① Speed control
- **0**: Switch off the wire beaters/strip beaters/kneading hooks
- **1 2 3 4 5** (HR3705/HR3706) / **1 2 3** (HR3700/HR3701/HR3702): Switch on the wire beaters/strip beaters/ kneading hooks and select an appropriate speed

② Turbo button (HR3705/HR3706 only)
- Press and hold to increase the speed for tougher jobs.

③ **Eject button :** Press to release the inserted wire beaters/strip beaters/ kneading hooks.

④ Motor unit

⑤ Cord storage

⑥ Cord clip

⑦ Two strip beaters (HR3700/HR3705 only)

⑧ Two wire beaters (HR3701/HR3702/HR3706 only)

⑨ Two kneading hooks (supplied with HR3705/HR3706, optional for HR3700)

4 Using the appliance

Before first use

Before you use the appliance for the first time, thoroughly clean the parts that come into contact with food.

1 Clean the motor unit with a moist cloth.
2 Clean the beaters and kneading hooks in warm water with some washing-up liquid or in a dishwasher.

Wire beaters/strip beaters/kneading hooks (fig.2)

1 Select an appropriate speed, to switch on the wire/strip beaters or kneading hooks. To avoid splashing, start mixing at a low speed, and then switch to a higher speed.
- For tougher jobs, press and hold the Turbo button while processing.

2 After use, turn the speed selector to **0** (off position), and then unplug the appliance.
3 Press the Eject button to release the wire/strip beaters or kneading hooks.

1

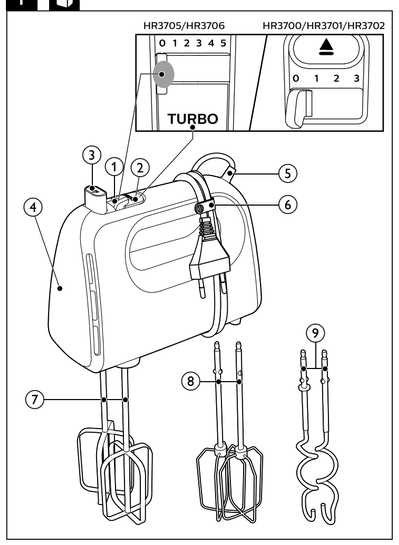

3

		Kg (MAX)	(MAX)		
		X5	2 min	5	3
		500 g	3 min	5	3
		750 g	3 min	5	3
		750 g	3 min	5	3
		X3	15 min	3	2
		600 g	4 min	5	3

2

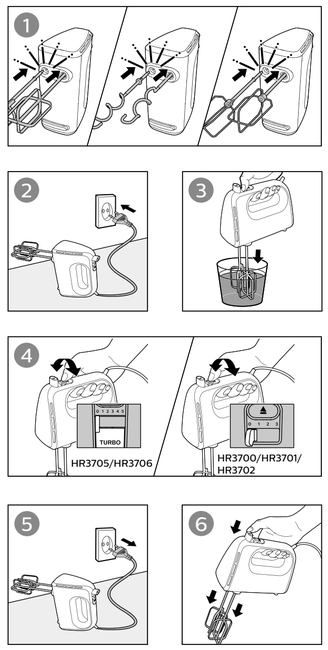

4

	✔	✔	✔
	✘	✘	✔

5 Recipe

Pizza dough

Ingredients:
- 500 g all-purpose flour
- 50 g oil
- 1 teaspoon sugar
- 1 teaspoon salt
- 1 packet quick yeast
- 280 ml warm water

Directions:

1 Put flour, sugar, salt and yeast in a bowl.
2 Pour water and oil to the bowl.
3 Start processing by using speed 1 and then gradually turn to maximum speed.
4 Mix the ingredients until a well-mixed ball is formed.

6 Cleaning (fig.4)

Caution

- Before you clean the appliance or release any accessory, unplug it.

1 Clean the motor unit with a moist cloth.
2 Clean the beaters and kneading hooks in warm water (<60°C) with some washing-up liquid or in a dishwasher.

7 Order accessories

To purchase accessories for this appliance, please visit our website www.philips.com/shop. If you have any difficulties obtaining accessories for your appliance, please contact the Philips Consumer Care Centre in your country. You will find the contact details at www.philips.com/support.

8 Guarantee and service

If you have a problem, need service, or need information, see www.philips.com/support or contact the Philips Consumer Care Center in your country. The phone number is in the worldwide guarantee leaflet. If there is no Consumer Care Center in your country, go to your local Philips dealer.

Български

1 Важно

Преди да използвате уреда, прочетете внимателно тази брошура с важна информация и я запазете за справка в бъдеще.

Предупреждение

- В никакъв случай не потапяйте задвижващия блок във вода и не го изплаквайте с течаща вода.
- Преди да включите уреда в електрически контакт, проверете дали напрежението, показано на дъното на уреда, отговаря на напрежението на местната електрическа мрежа.
- Ако захранващият кабел е повреден, той трябва да се замени от производителя, негов представител или лица с подобна квалификация с цел да се избегнат опасни ситуации.
- Уредите могат да се използват от лица с намалени физически, сетивни или умствени способности или без опит и познания, ако са под наблюдение или са инструктирани за безопасна употреба на уреда и разбират евентуалните опасности.
- Наглеждайте децата, за да не си играят с уреда.
- Този уред не бива да се използва от деца. Пазете уреда и кабела далече от достъп на деца.
- Преди да включите миксера в електрическата мрежа, поставете в него бъркалките.
- Преди да включите уреда, потопете бъркалките в продуктите.
- Изключете уреда от копчето и от електрическата мрежа, ако го оставяте без надзор и преди да го сглобявате, разглобявате и почиствате, и преди да сменяте приставки или да докосвате части, които се движат при употреба.

Внимание

- Никога не използвайте аксесоари или части от други производители или такива, които не са специално препоръчвани от Philips. При използване на такива аксесоари или части вашата гаранция става невалидна.
- Този уред е предназначен само за битови цели.
- Не превишавайте количествата и времената за обработка, посочени в ръководството за потребителя.
- Не обработвайте повече от една порция без прекъсване. Оставете уреда да се охлади за пет минути, преди да продължите работата.

Забележка

- Ниво на шума = 86 dB [A]

Електромагнитни полета (EMF)

Този уред Philips е в съответствие с всички стандарти по отношение на електромагнитните излъчвания (EMF). Ако се употребява правилно и съгласно указанията в това ръководство за потребителя, уредът е безопасен за използване според наличните досега научни факти.

Рециклиране

Този символ означава, че продуктът не може да се изхвърля заедно с обикновените битови отпадъци (2012/19/ЕС).

Следвайте правилата на държавата си относно разделното събиране на електрическите и електронните уреди. Правилното изхвърляне помага за предотвратяването на потенциални негативни последици за околната среда и човешкото здраве.

2 Въведение

Поздравления за вашата покупка и добре дошли във Philips! За да се възползвате изцяло от предлаганата от Philips поддръжка, регистрирайте продукта си на www.philips.com/welcome.

Новият ни миксер Daily прави печенето по-лесно за бързи и вкусни резултати всеки път. Приготвяйте смеси и тесто за торти до 20% по-бързо. Лек и ергономичен дизайн, с който прави приготвянето на всяка смес лесно и удобно.

3 Общ преглед (фиг. 1)

① Регулиране на скоростта
- **0:** Изключване на телените бъркалки/лентовите бъркалки/куките за месене
- **1 2 3 4 5** (HR3705/HR3706)/**1 2 3**(HR3700/HR3701/HR3702): Включете миксера с поставени телените бъркалки/лентовите бъркалки/бъркалките за тесто и изберете подходяща скорост

② Бутон „турбо" (само за HR3705/HR3706)
- Натиснете и задържте, за да увеличите скоростта за по-интензивна обработка.

③ **Бутон за изваждане:** Натиснете, за да освободите вмъкнатите телени бъркалки/лентови бъркалки/бъркалки за тесто.

④ Задвижващ блок

⑤ Прибиране на кабела

⑥ Щипка за кабела

⑦ Две лентови бъркалки (само за HR3700/HR3705)

⑧ Две телени бъркалки (само за HR3701/HR3702/HR3706)

⑨ Две бъркалки за тесто (доставя се с HR3705/HR3706, опционално за HR3700)

4 Използване на уреда

Преди първата употреба

Преди да използвате уреда за пръв път, почистете добре частите, които влизат в контакт с храната.

1 Почистете задвижващия блок с влажна кърпа.
2 Измийте бъркалките и куките за месене с топла вода и малко препарат за миене на съдове или в съдомиялна машина.

Телени бъркалки/лентови бъркалки/куки за месене (фигура 2)

1 Изберете подходяща скорост, за да включите миксера с поставени телените/лентовите бъркалки или бъркалките за тесто. За да избегнете разплискване, започнете с ниска скорост и след това превключете на по-висока.
- За по-интензивна обработка натиснете и задържте бутона „турбо".

2 След употреба завъртете селектора за скорост в положение **0** (изключен) и след това изключете уреда от контакта.
3 Натиснете бутона за изваждане, за да освободите поставените телени/лентови бъркалки или куки за месене.

5 Рецепта

Тесто за пица

Продукти:

- 500 г обикновено бяло брашно
- 50 г олио
- 1 чаена лъжичка захар
- 1 чаена лъжичка сол
- 1 пакет инстантна мая
- 280 мл топла вода

Приготвяне:

1 Поставете брашното, захарта, солта и маята в купа.
2 Налейте водата и маслото в купата.
3 Започнете обработката с използване на скорост 1 и след това постепенно завъртете до максимална скорост.
4 Миксирайте съставките, докато не се получи добре омесена топка.

6 Почистване (фиг. 4)

Внимание

- Преди да почистите уреда или да освободите някой от аксесоарите, изключете уреда от контакта.

1 Почистете задвижващия блок с влажна кърпа.
2 Измийте бъркалките и куките за месене с топла вода (<60° C) и малко препарат за миене на съдове или в съдомиялна машина.

7 Поръчка на приставки

За да закупите приставки за този уред, моля, посетете нашия уебсайт www.philips.com/shop. Ако срещнете затруднения при снабдяването с приставки за вашия уред, моля, свържете с Центъра за обслужване на потребители на Philips във вашата държава. Данните за контакт ще намерите на адрес www.philips.com/support.

8 Гаранция и сервиз

Ако имате проблем, нуждаете се от сервизно обслужване или информация, вижте www.philips.com/support или се свържете с Центъра за обслужване на потребители на Philips във вашата страна. Телефонният номер е посочен в международната гаранционна карта. Ако във вашата страна няма Център за обслужване на потребители, обърнете се към местния търговец на уреди Philips.

Čeština

1 Důležité

Před použitím přístroje si pečlivě přečtěte tento leták s důležitými informacemi a uschovejte jej pro budoucí použití.

Varování

- Motorovou jednotku nesmíte nikdy ponořit do vody ani mýt pod tekoucí vodou.
- Než přístroj připojíte do elektrické sítě, přesvědčte se, zda napětí uvedené v dolní části přístroje odpovídá napětí ve vaší elektrické síti.
- Pokud by byl poškozen napájecí kabel, musí jeho výměnu provést výrobce, jeho servisní pracovníci nebo obdobně kvalifikovaní pracovníci, abyste předešli možnému nebezpečí.
- Přístroje mohou používat osoby se sníženými fyzickými, smyslovými nebo duševními schopnostmi nebo nedostatkem zkušeností a znalostí, pokud jsou pod dohledem nebo byly poučeny o bezpečném používání přístroje a rozumí všem rizikům spojeným s používáním přístroje.
- Dohlédněte na to, aby si s přístrojem nehrály děti.
- Přístroj nesmějí používat děti. Přístroj a napájecí kabel udržujte mimo dosah dětí.
- Před zapojením mixéru do síťového napájení zasuňte do mixéru šlehací metly.
- Před zapnutím přístroje ponořte šlehací metly do příslušných ingrediencí.
- Pokud přístroj budete nechávat bez dozoru, budete jej sestavovat, rozebírat a čistit, budete měnit příslušenství nebo manipulovat se součástmi, které se při jeho provozu pohybují, přístroj vypněte a odpojte od elektrické sítě.

Upozornění

- Nikdy nepoužívejte příslušenství nebo díly od jiných výrobců nebo takové, které nebyly doporučeny společností Philips. Použijete-li takové příslušenství nebo díly, pozbývá záruka platnosti.
- Přístroj je určen výhradně pro použití v domácnosti.
- Nikdy nepřekračujte množství a doby zpracování potravin uvedené v uživatelské příručce.
- Nezpracovávejte více než jednu dávku bez přerušení. Než budete ve zpracování pokračovat, nechte přístroj pět minut vychladnout.

Note

- Hladina hluku = 86 dB [A]

Elektromagnetická pole (EMP)

Tento přístroj společnosti Philips odpovídá všem normám týkajícím se elektromagnetických polí (EMP). Pokud je správně používán v souladu s pokyny uvedenými v této uživatelské příručce, je jeho použití podle dosud dostupných vědeckých poznatků bezpečné.

Recyklace

Tento symbol znamená, že výrobek nelze likvidovat s běžným komunálním odpadem (2012/19/EU).

Řiďte se pravidly vaší země pro sběr elektrických a elektronických výrobků. Správnou likvidací pomůžete předejít negativním dopadům na životní prostředí a lidské zdraví

2 Úvod

Společnost Philips Vám gratuluje ke koupi a vítá Vás! Chcete-li využívat všech výhod podpory nabízené společností Philips, zaregistrujte svůj výrobek na stránkách www.philips.com/welcome.

Náš nový mixér pro každodenní použití vám usnadní pečení a pokaždé zajistí rychlé a lahodné výsledky. Připravujte těsta a směsi na dorty až o 20 % rychleji. Díky lehké a ergonomické konstrukci je jakékoli míchání snadné a pohodlné.

3 Přehled (obr. 1)

① Ovládání rychlosti
- **0:** Vypne páskové/drátové šlehací metly nebo hnětací háky.
- **1 2 3 4 5** (HR3705/HR3706) / **1 2 3** (HR3700/HR3701/HR3702): Zapněte páskové/drátové šlehací metly nebo hnětací háky a vyberte příslušnou rychlost

② Tlačítko Turbo (pouze modely HR3705/HR3706)
- Stisknutím a podržením zvyšíte rychlost pro tužší ingredience.

③ **Uvolňovací tlačítko:** Stisknutím tlačítka uvolníte páskové/drátové šlehací metly nebo hnětací háky.

④ Motorová jednotka

⑤ Úložný prostor pro kabel

⑥ Svorka kabelu

⑦ Dvě páskové šlehací metly (pouze modely HR3700/HR3705)

⑧ Dvě drátové šlehací metly (pouze modely HR3701/HR3702/HR3706)

⑨ Dva hnětací háky (dodávány s modely HR3705/HR3706, volitelné u modelu HR3700)

4 Použití přístroje

Před prvním použitím

Než přístroj poprvé použijete, důkladně očistěte části, které přichází do styku s jídlem.

1 Motorovou jednotku čistěte pouze navlhčeným hadříkem.
2 Metly nebo hnětací háky myjte v teplé vodě s prostředkem na umývání nádobí nebo v myčce nádobí.

Drátové/páskové šlehací metly a hnětací háky (obr. 2)

1 Výběrem vhodné rychlosti zapněte drátové/páskové šlehací metly nebo hnětací háky. Abyste při míchání nestříkali kolem, začněte mixovat pomaleji a teprve později přepněte na vyšší rychlost.
- U tužších ingrediencí stiskněte a podržte během chodu tlačítko Turbo.

2 Po ukončení práce otočte ovladačem rychlosti do polohy **0** (poloha vypnuto) a vytáhněte přístroj ze zásuvky.
3 Stisknutím uvolňovacího tlačítka uvolněte páskové/drátové šlehací metly nebo hnětací háky.

5 Recept

Těsto na pizzu

Ingredience:

- 500 g polohrubé mouky
- 50 g oleje
- 1 lžička cukru
- 1 lžička soli
- 1 balení kvasnic
- 280 ml teplé vody

Postup:

1 Do mísy vložte mouku, cukr, sůl a kvasnice.
2 Poté přilijte vodu a olej.
3 Začněte promíchávat rychlostí 1 a poté postupně přidávejte intenzitu až na maximální rychlost.
4 Přísady míchejte, dokud nevznikne dobře promíchaná směs.

6 Čištění (obr. 4)

Upozornění

- Přístroj nejprve vypojte ze zásuvky a teprve poté ho očistěte nebo uvolněte příslušenství.

1 Motorovou jednotku čistěte pouze navlhčeným hadříkem.
2 Šlehací metly nebo hnětací háky myjte v teplé vodě (<60 °C) s prostředkem na umývání nádobí nebo v myčce nádobí.

7 Objednání příslušenství

Chcete-li zakoupit příslušenství pro tento přístroj, navštivte naše webové stránky www.philips.com/shop. Pokud máte potíže s obdržením příslušenství k přístroji, obraťte se na středisko péče o zákazníky společnosti Philips ve vaší zemi. Kontaktní informace naleznete na webové stránce www.philips.com/support.

8 Záruka a servis

Pokud dochází k potížím, potřebujete servis nebo informace, přejděte na adresu www.philips.com/support nebo kontaktujte středisko péče o zákazníky společnosti Philips ve vaší zemi. Telefonní číslo je uvedeno v letáčku s celosvětovou zárukou. Pokud se ve vaší zemi středisko péče o zákazníky společnosti Philips nenachází, obraťte se na místního prodejce výrobků Philips.

Eesti

1 Tähtis

Enne seadme kasutamist lugege hoolikalt seda olulist teavet sisaldavat brošüüri ja hoidke see edaspidiseks alles.

Hoiatus

- Ärge kunagi kastke mootorit vette ega loputage seda kraani all.
- Enne seadme elektrivõrku ühendamist veenduge, et seadme põhjal märgitud pinge vastab kohaliku elektrivõrgu pingele.
- Ohtlike olukordade vältimiseks tuleb kahjustatud sisendjuhe lasta uue vastu vahetada tootjal, tootja volitatud hooldekeskuses või samaväärse kvalifikatsiooniga isikul.
- Seadmeid võivad kasutada füüsilise, meele- või vaimse puudega isikud või isikud, kellel puuduvad kogemused ja teadmised, kui neid valvatakse või neile on antud juhendid seadme ohutu kasutamise kohta ja kui nad mõistavad sellega seotud ohte.
- Lapsi tuleks jälgida, et nad ei mängiks seadmega.
- Lapsed ei tohi seda seadet kasutada. Hoidke seade ja selle toitejuhe lastele kättesaamatus kohas.
- Enne mikseri vooluvõrku ühendamist kinnitage mikseri külge visplid.
- Enne seadme sisselülitamist vajutage visplid segatavate ainete sisse.
- Enne seadme järelevalveta jätmist ning seadme kokku panemist, lahti võtmist ja puhastamist ning tarvikute vahetamist või kasutamise ajal liikuvatele osadele lähenemisel lülitage seade välja ja eemaldage vooluvõrgust.

Ettevaatust

- Ärge kunagi kasutage teiste tootjate poolt tehtud tarvikuid või osi, mida Philips ei ole eriliselt soovitanud. Selliste tarvikute või osade kasutamisel kaotab garantii kehtivuse.
- Seade on mõeldud kasutamiseks vaid kodumajapidamises.
- Ärge ületage kasutusjuhendis toodud toiduainete koguseid ega töötlemiskestusi.
- Ärge töödelge ilma katkestamata enam kui ühte kogust aineid. Enne töötlemise jätkamist laske seadmel viis minutit jahtuda.

Märkus

- Müratase = 86 dB [A]

Elektromagnetväljad (EMF)

See Philipsi seade vastab kõikidele elektromagnetilisi välju (EMF) käsitlevatele standarditele. Kui seadet käsitsetakse õigesti ja käesolevale kasutusjuhendile vastavalt, on seda tänapäeval käibelolevate teaduslike teooriate järgi ohutu kasutada.

Ringlussevõtt

See sümbol tähendab, et seda toodet ei tohi visata tavaliste olmejäätmete hulka (2012/19/EL).

Järgige elektriliste ja elektrooniliste toodete lahuskogumise kohalikke eeskirju. Õigel viisil kasutusest kõrvaldamine aitab ära hoida võimalikke kahjulikke tagajärgi keskkonnale ja inimese tervisele.

2 Sissejuhatus

Õnnitleme ostu puhul ja tervitame Philipsi poolt! Philipsi pakutava tootetoe eeliste täielikuks kasutamiseks registreerige oma toode veebisaidil www.philips.com/welcome.

Meie uut Daily mikserit kasutades on küpsetamine lihtsam ning saavutate alati kiired ja maitsvad tulemused. Koogisegu ja taina valmistamine kuni 20% kiiremini. Kerge ja ergonoomiline disain muudab segamise lihtsaks ja mugavaks.

3 Ülevaade (joon.1)

① **Kiiruse regulaator**
- **0**: lülitage traatvisplid/ribavisplid/tainakonksud välja
- **1 2 3 4 5** (HR3705/HR3706) / **1 2 3** (HR3700/HR3701/HR3702): kinnitage traatvisplid/ribavisplid/tainakonksud ja valige sobiv kiirus

② **Turbo nupp**(ainult HR3705/HR3706)
- Vajutage ja hoidke all kiiruse suurendamiseks raske töötlemistoimingu ajal.

③ **Vabastusnupp:** vajutage kinnitatud traatvisplite/ribavisplite/tainakonksude vabastamiseks.

④ **Mootor**

⑤ **Juhtmehoidik**

⑥ **Juhtmeklamber**

⑦ **Kaks ribavisplit (ainult HR3700/HR3705)**

⑧ **Kaks traatvisplit (ainult HR3701/HR3702/HR3706)**

⑨ **Kaks tainakonksu (kaasas seadmega HR3705/HR3706, valikuline HR3700 puhul)**

4 Seadme kasutamine

Enne esimest kasutamist

Enne seadme esmakordset kasutuselevõttu peske kõik toiduainetega kokkupuutuvad osad hoolikalt puhtaks.

1 Puhastage mootorit niiske lapiga.
2 Peske vispleid ja tainakonkse sooja veega, millesse on lisatud natuke nõudepesuvahendit, või nõudepesumasinas.

Traatvisplid / ribavisplid / tainakonksud (joon. 2)

1 Traat-/ribavisplite või tainakonksude aktiveerimiseks tuleb valida sobiv kiirus. Pritsmete vältimiseks alustage segamist madalal kiirusel ja siis lülituge suuremale kiirusele.
- Raskemate töötlemistoimingute ajal vajutage Turbo-nuppu ja hoidke seda töötlemise ajal all.

2 Pärast kasutamist keerake kiirusevalija asendisse **0** (väljalülitatud asend) ja seejärel eemaldage seade elektrivõrgust.
3 Vajutage traat-/ribavisplite või tainakonksude vabastamiseks vabastusnuppu.

5 Retsept

Pitsa tainas

Koostisained:
- 500 g nisujahu
- 50 g õli
- 1 tl suhkrut
- 1 teelusikatäis soola
- 1 pakk kuivpärmi
- 280 ml sooja vett

Valmistamisõpetus:

1 Pange jahu, suhkur, sool ja pärm kaussi.
2 Valage kaussi vesi ja õli.
3 Alustage töötlemist kiirusega 1 ja seejärel lisage järk-järgult kiirust, kuni saavutate maksimumkiiruse.
4 Segage koostisaineid, kuni need moodustavad hästi segatud palli.

6 Puhastamine (joon. 4)

Ettevaatust
- Enne, kui asute seadet puhastama või eemaldate selle küljest tarvikuid, eemaldage see vooluvõrgust.

1 Puhastage mootorit niiske lapiga.
2 Peske vispleid ja tainakonkse sooja veega (< 60 °C), millesse on lisatud natuke nõudepesuvahendit, või nõudepesumasinas.

7 Tarvikute tellimine

Kui soovite selle seadme jaoks tarvikuid osta, külastage meie veebisaiti www.philips.com/shop. Kui teil esineb oma seadmele tarvikute hankimisel probleeme, võtke palun ühendust kohaliku Philipsi klienditeeninduskeskusega. Üksikasjalikud kontaktandmed leiate veebiaadressilt www.philips.com/support.

8 Garantii ja hooldus

Kui vajate abi mõne probleemi lahendamisel, teenindust või informatsiooni, külastage veebisaiti www.philips.com/support või võtke ühendust kohaliku Philipsi klienditeeninduskeskusega. Telefoninumbri leiate ülemaailmselt garantiilehelt. Kui teie riigis ei ole klienditeeninduskeskust, pöörduge Philipsi kohaliku müügiesindaja poole.

Ελληνικά

1 Σημαντικό

Αυτό το εγχειρίδιο περιέχει σημαντικές πληροφορίες. Διαβάστε το προσεκτικά πριν χρησιμοποιήσετε τη συσκευή και φυλάξτε το για μελλοντική αναφορά.

Προειδοποίηση
- Μην βυθίζετε το μοτέρ σε νερό και μην το ξεπλένετε με νερό βρύσης.
- Προτού συνδέσετε τη συσκευή στην πρίζα, βεβαιωθείτε ότι η τάση που αναγράφεται στο κάτω μέρος της συσκευής αντιστοιχεί στην τοπική τάση ρεύματος.
- Αν το καλώδιο τροφοδοσίας υποστεί φθορά, θα πρέπει να αντικατασταθεί από τον κατασκευαστή, από τον εκπρόσωπο επισκευών του κατασκευαστή ή από εξίσου εξειδικευμένα άτομα προς αποφυγή κινδύνου.
- Αυτές οι συσκευές μπορούν να χρησιμοποιηθούν από άτομα με περιορισμένες σωματικές, αισθητήριες ή διανοητικές ικανότητες ή από άτομα χωρίς εμπειρία και γνώση, με την προϋπόθεση ότι τις χρησιμοποιούν υπό επιτήρηση ή ότι έχουν λάβει οδηγίες σχετικά με την ασφαλή τους χρήση και κατανοούν τους ενεχόμενους κινδύνους.
- Τα παιδιά θα πρέπει να επιβλέπονται προκειμένου να διασφαλιστεί ότι δεν θα παίζουν με τη συσκευή.
- Αυτή η συσκευή δεν πρέπει να χρησιμοποιείται από παιδιά. Κρατήστε τη συσκευή και το καλώδιό της μακριά από παιδιά.
- Να εισάγετε πάντα τα εξαρτήματα ανάμειξης στο μίξερ προτού το συνδέσετε στο ρεύμα.
- Να βυθίζετε τα εξαρτήματα ανάμειξης στα υλικά προτού ενεργοποιήσετε τη συσκευή.
- Να απενεργοποιείτε τη συσκευή και να την αποσυνδέετε από την πρίζα όταν πρόκειται να την αφήσετε χωρίς επίβλεψη, πριν τη συναρμολογήσετε, την αποσυναρμολογήσετε και την καθαρίσετε, καθώς και πριν αλλάξετε εξαρτήματα ή πλησιάσετε μέρη που κινούνται όταν η συσκευή βρίσκεται σε λειτουργία.

Προσοχή
- Μην χρησιμοποιείτε ποτέ εξαρτήματα ή μέρη από άλλους κατασκευαστές ή που η Philips κατηγορηματικά δεν συνιστά. Εάν χρησιμοποιήσετε τέτοια εξαρτήματα ή μέρη, η εγγύησή σας καθίσταται άκυρη.
- Αυτή η συσκευή προορίζεται για οικιακή χρήση μόνο.
- Μην υπερβαίνετε τις ποσότητες και το χρόνο επεξεργασίας που αναφέρονται στο εγχειρίδιο χρήσης.
- Μην φτιάχνετε πάνω από μία φουρνιά χωρίς διακοπή. Αφήνετε τη συσκευή να κρυώσει για πέντε λεπτά προτού συνεχίσετε την επεξεργασία.

Σημείωση
- Επίπεδο θορύβου = 86 dB [A]

Ηλεκτρομαγνητικά Πεδία (EMF)

Η συγκεκριμένη συσκευή της Philips συμμορφώνεται με όλα τα πρότυπα που αφορούν τα ηλεκτρομαγνητικά πεδία (EMF). Αν ο χειρισμός γίνει σωστά και σύμφωνα με τις οδηγίες του παρόντος εγχειριδίου χρήσης, η συσκευή είναι ασφαλής στη χρήση βάσει των επιστημονικών αποδείξεων που είναι διαθέσιμες μέχρι σήμερα.

Ανακύκλωση

Αυτό το σύμβολο υποδεικνύει ότι το παρόν προϊόν δεν πρέπει να απορρίπτεται μαζί με τα συνήθη οικιακά απορρίμματα (2012/19/ΕΕ).

Ακολουθήστε τους κανονισμούς της χώρας σας για την ξεχωριστή συλλογή των ηλεκτρικών και ηλεκτρονικών προϊόντων. Η σωστή απόρριψη συμβάλλει στην πρόληψη των αρνητικών επιπτώσεων στο περιβάλλον και την ανθρώπινη υγεία.

2 Εισαγωγή

Συγχαρητήρια για την αγορά σας και καλώς ήρθατε στη Philips! Για να επωφεληθείτε πλήρως από την υποστήριξη που προσφέρει η Philips, δηλώστε το προϊόν σας στη διεύθυνση www.philips.com/welcome.

Το νέο μίξερ μας Daily διευκολύνει το ψήσιμο για γρήγορα και γευστικά αποτελέσματα, κάθε φορά. Προετοιμάστε μείγματα για κέικ και άλλες ζύμες έως και 20% πιο γρήγορα. Η ελαφριά και εργονομική του σχεδίαση απλοποιεί και διευκολύνει την ανάμειξη.

3 Επισκόπηση (εικ. 1)

① **Έλεγχος ταχύτητας**
- **0**: Απενεργοποίηση των συρμάτινων/μεταλλικών εξαρτημάτων ανάμειξης ή των εξαρτημάτων ζύμωσης
- **1 2 3 4 5** (HR3705/HR3706) / **1 2 3** (HR3700/HR3701/HR3702): Ενεργοποιήστε το μίξερ με τα χτυπητήρια ανάμειξης/τα εξαρτήματα ανάμειξης/εξαρτήματα ζύμωσης και επιλέξτε τη σωστή ταχύτητα

② **Κουμπί Turbo** (μόνο στους τύπους HR3705/HR3706)
- Πατήστε το παρατεταμένα για να αυξήσετε την ταχύτητα σε πιο απαιτητικές εργασίες.

③ **Κουμπί εξαγωγής:** Πατήστε το για να αποσυνδέσετε τα χτυπητήρια ανάμειξης/τα εξαρτήματα ανάμειξης/εξαρτήματα ζύμωσης.

④ **Μονάδα μοτέρ**

⑤ **Σύστημα τύλιξης καλωδίου**

⑥ **Κλιπ καλωδίου**

⑦ **Δύο εξαρτήματα ανάμειξης (μόνο στους τύπους HR3700/HR3705)**

⑧ **Δύο χτυπητήρια ανάμειξης (μόνο στους τύπους HR3701/HR3702/HR3706)**

⑨ **Δύο εξαρτήματα ζύμωσης (παρέχονται με τους τύπους HR3705/HR3706, προαιρετικά για τον τύπο HR3700)**

4 Χρήση της συσκευής

Πριν την πρώτη χρήση

Πριν χρησιμοποιήσετε τη συσκευή για πρώτη φορά , καθαρίστε καλά όλα τα μέρη που έρχονται σε επαφή με τα τρόφιμα.

1 Καθαρίστε το μοτέρ με ένα υγρό πανί.
2 Καθαρίστε τα εξαρτήματα ανάμειξης και ζύμωσης σε ζεστό νερό με λίγο υγρό πιάτων ή στο πλυντήριο πιάτων.

Συρμάτινα/μεταλλικά εξαρτήματα ανάμειξης και ζύμωσης (εικ. 2)

1 Επιλέξτε μια κατάλληλη ταχύτητα, και ενεργοποιήστε το μίξερ με τα χτυπητήρια ανάμειξης/εξαρτήματα ανάμειξης/εξαρτήματα ζύμωσης. Ξεκινήστε την ανάμειξη σε χαμηλή ταχύτητα για να αποφύγετε το πιτσίλισμα και επιλέξτε υψηλότερη ταχύτητα αργότερα.
- Για τις πιο απαιτητικές εργασίες, πατήστε και κρατήστε πατημένο το κουμπί Turbo κατά τη διάρκεια της επεξεργασίας.

2 Μετά τη χρήση, ρυθμίστε το διακόπτη ταχυτήτων στη θέση **0** (απενεργοποίηση) και αποσυνδέστε τη συσκευή από το ρεύμα.
3 Πατήστε το κουμπί Εξαγωγής για να απασφαλίσετε τα συρμάτινα/μεταλλικά εξαρτήματα ανάμειξης ή ζύμωσης.

5 Συνταγή

Ζύμη πίτσας

Υλικά:
- 500 γρ. αλεύρι για όλες τις χρήσεις
- 50 γρ. λάδι
- 1 κουταλάκι ζάχαρη
- 1 κουταλάκι του γλυκού αλάτι
- 1 φακελάκι μαγιά που φουσκώνει γρήγορα
- 280 ml χλιαρό νερό

Οδηγίες:

1 Τοποθετήστε το αλεύρι, τη ζάχαρη, το αλάτι και τη μαγιά σε ένα μπολ.
2 Προσθέστε το νερό και το λάδι στο μπολ.
3 Ξεκινήστε την επεξεργασία με ταχύτητα 1 και, στη συνέχεια, αυξήστε την σταδιακά μέχρι τη μέγιστη ταχύτητα.
4 Αναμείξτε τα υλικά μέχρι να δημιουργηθεί μια ομοιόμορφη μπάλα.

6 Καθαρισμός (εικ. 4)

Προσοχή
- Αποσυνδέετε πάντα τη συσκευή προτού την καθαρίσετε ή αφαιρέσετε οποιοδήποτε εξάρτημα.

1 Καθαρίστε το μοτέρ με ένα υγρό πανί.
2 Καθαρίστε τα εξαρτήματα ανάμειξης και ζύμωσης σε ζεστό νερό (<60°C) με λίγο υγρό πιάτων ή στο πλυντήριο πιάτων.

7 Παραγγελία εξαρτημάτων

Για να αγοράσετε αξεσουάρ για τη συσκευή, επισκεφθείτε τη διεύθυνση www.philips.com/shop. Αν αντιμετωπίσετε δυσκολίες στην εύρεση εξαρτημάτων για τη συσκευή σας, επικοινωνήστε με το Κέντρο Εξυπηρέτησης Καταναλωτών της Philips στη χώρα σας. Θα βρείτε τα στοιχεία επικοινωνίας στη διεύθυνση www.philips.com/support.

8 Εγγύηση και επισκευές

Αν αντιμετωπίζετε κάποιο πρόβλημα, χρειάζεστε πληροφορίες ή η συσκευή σας χρειάζεται επισκευή, επισκεφθείτε τη διεύθυνση www.philips.com/support ή επικοινωνήστε με το Κέντρο Εξυπηρέτησης Καταναλωτών της Philips στη χώρα σας. Ο αριθμός τηλεφώνου βρίσκεται στο φυλλάδιο της διεθνούς εγγύησης. Αν δεν υπάρχει Κέντρο Εξυπηρέτησης Καταναλωτών στη χώρα σας, απευθυνθείτε στον τοπικό αντιπρόσωπο της Philips.

Hrvatski

1 Važno

Prije uporabe aparata pažljivo pročitajte ovu knjižicu s informacijama i spremite je za buduće potrebe.

Upozorenje
- Jedinicu motora nemojte uranjati u vodu niti ispirati pod mlazom vode.
- Prije priključivanja aparata na napajanje provjerite odgovara li napon naznačen na donjem dijelu aparata naponu lokalne električne mreže.
- Ako je kabel za napajanje oštećen, mora ga zamijeniti proizvođač, serviser proizvođača ili druga osoba sličnih kvalifikacija kako bi se izbjegle opasnosti.
- Aparate mogu upotrebljavati osobe sa smanjenim fizičkim, senzornim ili mentalnim sposobnostima te osobe koje nemaju dovoljno iskustva i znanja, pod uvjetom da su pod nadzorom ili da su primile upute o rukovanju aparatom na siguran način te razumiju moguće opasnosti.
- Djecu treba nadzirati kako se ne bi igrala s aparatom.
- Djeca ne smiju upotrebljavati ovaj aparat. Aparat i njegov kabel držite izvan dosega djece.
- Prije priključivanja miksera u naponsku mrežu u njega umetnite nastavke za miješanje.
- Prije uključivanja aparata spustite nastavke za miješanje u sastojke.
- Isključite aparat i iskopčajte ga iz električne mreže ako ga ostavljate bez nadzora, kao i prije sastavljanja, rastavljanja i čišćenja te prije zamjene nastavaka ili približavanja dijelovima koji okreću tijekom upotrebe.

Oprez
- Nikada nemojte upotrebljavati dodatke ili dijelove drugih proizvođača ili proizvođača koje tvrtka Philips nije izričito preporučila. Ako upotrebljavate takve dodatke ili dijelove, vaše jamstvo prestaje vrijediti.
- Ovaj aparat namijenjen je isključivo uporabi u kućanstvu.
- Nemojte premašiti količine i vrijeme obrade naznačene u korisničkom priručniku.
- Nemojte obrađivati više od jedne smjese bez stanke. Prije nastavka obrade ostavite aparat da se hladi pet minuta.

Napomena
- Razina buke: Lc = 86 dB [A]

Elektromagnetska polja (EMF)

Ovaj aparat tvrtke Philips sukladan je svim standardima koji se tiču elektromagnetskih polja (EMF). Ako aparatom rukujete ispravno i u skladu s uputama u ovom korisničkom priručniku, prema dostupnim znanstvenim dokazima aparat će biti siguran za uporabu.

Recikliranje

Ovaj simbol naznačuje da se proizvod ne smije odlagati s uobičajenim otpadom iz kućanstva (2012/19/EU).

Poštujte propise svoje države o zasebnom prikupljanju električnih i elektroničkih proizvoda. Ispravno odlaganje pridonosi sprječavanju negativnih posljedica po okoliš i ljudsko zdravlje.

2 Uvod

Čestitamo na kupnji i dobro došli u Philips! Kako biste potpuno iskoristili podršku koju nudi Philips, registrirajte svoj proizvod na www.philips.com/welcome.

Naš novi mikser iz kolekcije Daily olakšava pečenje kako biste svaki put brzo postigli ukusne rezultate. Pripremite smjese za kolače i tijesta do 20 % brže. Lagan i ergonomski dizajn svako miješanje čini jednostavnim i ugodnim.

3 Pregled (slika 1)

① **Kontrola brzine**
- **0:** isključivanje žičanih/uskih nastavaka za miješanje / spiralnih nastavaka za tijesto
- **1 2 3 4 5** (HR3705/HR3706) / **1 2 3** (HR3700/HR3701/HR3702): uključivanje aparata s postavljanim žičanim/uskim nastavcima za miješanje / spiralnim nastavcima za tijesto i odabir odgovarajuće brzine

② **Gumb za turbo brzinu** (samo HR3705/HR3706)
- Pritisnite i zadržite kako biste povećali brzinu za zahtjevnije zadatke.

③ **Gumb za izbacivanje:** pritisnite kako biste oslobodili umetnute žičane/uske nastavke za miješanje / spiralne nastavke za tijesto.

④ **Jedinica motora**

⑤ **Držač kabela**

⑥ **Kopča za učvršćivanje kabela**

⑦ **Dva uska nastavka za miješanje (samo HR3700/HR3705)**

⑧ **Dva žičana nastavka za miješanje (samo HR3701/HR3702/HR3706)**

⑨ **Dva spiralna nastavka za tijesto (isporučuje se uz HR3705/HR3706, dodatno za HR3700)**

4 Uporaba aparata

Prije prve uporabe

Prije prve uporabe aparata temeljito očistite njegove dijelove koji dolaze u kontakt s hranom.

1 Jedinicu motora čistite vlažnom krpom.
2 Nastavke za miješanje i spiralne nastavke za tijesto perite u toploj vodi s malo sredstva za čišćenje ili u stroju za pranje posuđa.

Žičani/uski nastavci za miješanje/spiralni nastavci za tijesto (slika 2)

1 Odaberite odgovarajuću brzinu kako biste uključili žičane/uske nastavke za miješanje ili spiralne nastavke za tijesto. Kako biste izbjegli prskanje, započnite s miješanjem uz nisku brzinu, a zatim promijenite brzinu u višu.
- Za zahtjevnije zadatke pritisnite i zadržite gumb Turbo tijekom obrade.

2 Nakon uporabe okrenite gumb za odabir brzine na **0** (isključeno), a zatim iskopčajte aparat.
3 Pritisnite gumb za izbacivanje kako biste otpustili žičane/uske nastavke za miješanje ili spiralne nastavke za tijesto.

5 Recept

Tijesto za pizzu

Sastojci:
- 500 g višenamjenskog brašna
- 50 g ulja
- 1 čajna žličica šećera
- 1 čajna žličica soli
- 1 vrećica kvasca
- 280 ml tople vode

Upute:

1 Stavite brašno, šećer, sol i kvasac u zdjelu.
2 Ulijte vodu i ulje u zdjelu.
3 Počnite obradu brzinom 1 i zatim postepeno povećavajte brzinu do maksimalne.
4 Sastojke miješajte dok se ne formira dobro izmiješana smjesa.

6 Čišćenje (slika 4)

Oprez
- Prije čišćenja aparata ili oslobađanja bilo kojeg dodatka iskopčajte aparat iz napajanja.

1 Jedinicu motora čistite vlažnom krpom.
2 Nastavke za miješanje i spiralne nastavke za tijesto perite u toploj vodi (<60 °C) s malo sredstva za čišćenje ili u stroju za pranje posuđa.

7 Narudžba dodataka

Kako biste kupili dodatni pribor za ovaj aparat, posjetite naše web-mjesto www.philips.com/shop. Ako imate ikakve poteškoće prilikom nabavljanja dodataka za svoj aparat, obratite se centru za potrošače tvrtke Philips u svojoj državi. Podatke za kontakt možete pronaći na web-stranici www.philips.com/support.

8 Jamstvo i servis

Imate li problem ili su vam potrebni servis ili informacije, posjetite www.philips.com/support ili se obratite centru za potrošače tvrtke Philips u svojoj državi. Broj telefona nalazi se u međunarodnom jamstvenom listu. Ako u vašoj državi ne postoji centar za potrošače, obratite se lokalnom prodavaču proizvoda tvrtke Philips.

Magyar

1 Fontos tudnivalók

A készülék első használata előtt figyelmesen olvassa el az információs füzet tartalmát, és őrizze azt meg későbbi használatra.

Figyelem
- Ne merítse a motoregységet vízbe, és ne öblítse le folyó víz alatt.
- Mielőtt csatlakoztatná a készüléket az áramforráshoz, ellenőrizze, hogy a készülék alján feltüntetett feszültségérték azonos-e a helyi feszültséggel.
- Ha a hálózati kábel meghibásodott, a kockázatok elkerülése érdekében a gyártó vagy a gyártó szervizképviselője köteles kicserélni.
- A készülékeket csökkent fizikai, érzékelési vagy szellemi képességekkel rendelkező, és készülékek működtetésében járatlan személyek is használhatják, amennyiben ezt felügyelet mellett teszik, illetve ismerik a készülékek biztonságos működtetésének módját és az azzal járó veszélyeket.
- Vigyázzon, hogy gyermekek ne játsszanak a készülékkel.
- A készüléket gyermekek nem használhatják. A készüléket és a vezetéket tartsa gyermekektől távol.
- A mixer hálózatra csatlakoztatása előtt illessze be a habverőket a készülékbe.
- A készülék bekapcsolása előtt engedje bele a habverőket a hozzávalókba.
- Kapcsolja ki a készüléket és húzza ki a fali aljzatból, ha a készüléket felügyelet nélkül hagyja, összeszerelés, szétszerelés, tisztítás és tartozékcsere közben, valamint amikor a használat közben mozgó részekhez ér.

Vigyázat
- Ne használjon más gyártótól származó, vagy a Philips által jóvá nem hagyott tartozékot vagy alkatrészt. Ellenkező esetben a garancia érvényét veszti.
- A készüléket kizárólag háztartási használatra tervezték.
- Ne lépje túl a használati útmutatóban feltüntetett mennyiségeket és használati időt.
- Megszakítás nélkül legfeljebb egy adag elkészítéséhez használja a készüléket. A munka folytatása előtt hagyja lehűlni a készüléket 5 percen át.

Megjegyzés
- Zajszint = 86 dB [A]

Elektromágneses mezők (EMF)

Jelen Philips készülék megfelel az elektromágneses mezőkre (EMF) vonatkozó szabványoknak. Amennyiben a használati útmutatóban foglaltaknak megfelelően üzemeltetik, a tudomány mai állása szerint a készülék biztonságos.

Újrahasznosítás

Ez a szimbólum azt jelenti, hogy a termék nem kezelhető normál háztartási hulladékként (2012/19/EU).

Kövesse az országában érvényes, az elektromos és elektronikus készülékek hulladékkezelésére vonatkozó jogszabályokat. A megfelelő hulladékkezelés segítséget nyújt a környezettel és az emberi egészséggel kapcsolatos negatív következmények megelőzésében.

2 Bevezetés

Köszönjük, hogy Philips terméket vásárolt, és üdvözöljük a Philips világában! A Philips által biztosított támogatás teljes körű igénybevételéhez regisztrálja a terméket a www.philips.com/welcome oldalon.

Az új, napi használatra szánt mixerünk egyszerűbbé teszi a sütést, hogy mindig gyors, ízletes eredmények szülessenek. Akár 20%-kal gyorsabban elkészítheti a tésztákat és süteménytésztákat. A kis súlyú, ergonomikus kialakítás könnyűvé és kényelmessé teszi a keverést.

3 Áttekintés (1. ábra)

① **Sebességszabályozó**
- **0:** Kikapcsolhatja a dróthabverőket/habverőket/dagasztóhorgokat
- **1 2 3 4 5** (HR3705/HR3706) / **1 2 3** (HR3700/HR3701/HR3702): Bekapcsolhatja a dróthabverőkkel/habverőkkel/dagasztóhorgokkal felszerelt készüléket, és kiválaszthatja a megfelelő sebességet.

② **Turbó gomb** (csak a HR3705/HR3706 típusnál)
- Nyomva tartva növelheti a sebességet nehezebb munkák esetén.

③ **Kiadó gomb:** Megnyomásával a készülék kiadja a behelyezett dróthabverőket/habverőket/dagasztóhorgokat.

④ **Motoregység**

⑤ **Vezeték tárolása**

⑥ **Kábelcsipesz**

⑦ **Két habverő (csak a HR3700/HR3705 típusnál)**

⑧ **Két dróthabverő (csak a HR3701/HR3702/HR3706 típusnál)**

⑨ **Két dagasztóhorog (a HR3705/HR3706 típusokhoz mellékelve, a HR3700 esetén külön megvásárolható)**

4 A készülék használata

Teendők az első használat előtt

A készülék első használata előtt alaposan tisztítsa meg az élelmiszerrel érintkezésbe kerülő részeket.

1 A motoregységet nedves ruhával tisztítsa.
2 A habverőket és dagasztóhorgokat mosogatószeres meleg vízben vagy mosogatógépben tisztítsa.

Dróthabverők/habverők/dagasztóhorgok (2. ábra)

1 Válassza ki a megfelelő sebességet a dróthabverőkkel/habverőkkel/dagasztóhorgokkal felszerelt készülék bekapcsolásához. A kifröccsenés megakadályozásához alacsony sebességen indítsa el a keverést, majd fokozatosan növelje a sebességet.
- Nehezebb munkák esetén tartsa lenyomva a Turbó gombot feldolgozás közben.

2 Használat után állítsa a sebességfokozatot **0** (kikapcsolt) pozícióra, és a csatlakozódugót húzza ki az aljzatból.
3 Nyomja le a kiadó gombot a dróthabverők/habverők/dagasztóhorgok kiengedéséhez

5 Recept

Pizza tészta

Hozzávalók:
- 500 g finomliszt
- 50 g olaj
- 1 teáskanál cukor
- 1 teáskanál só
- 1 csomag gyorsélesztő
- 280 ml meleg víz

Útirányok:

1 Tegye egy tálba a lisztet, cukrot, sót és élesztőt.
2 Öntse a vizet és olajat a tálba.
3 Kezdje a feldolgozást az 1-es sebességgel, majd fokozatosan váltson a legmagasabb sebességre.
4 Addig keverje az alapanyagokat, míg össze nem állnak gombóccá.

6 Tisztítás (4. ábra)

Vigyázat
- A készülék megtisztítása előtt vegye ki belőle a tartozékokat és húzza ki a hálózatból.

1 A motoregységet nedves ruhával tisztítsa.
2 A habverőket és dagasztó horgokat mosogatószeres meleg (< 60°C) vízben vagy mosogatógépben tisztítsa.

7 Tartozékok rendelése

Ha tartozékokat szeretne vásárolni a készülékhez, látogassa meg weboldalunkat a www.philips.com/shop címen. Ha nehézségei adódnak a készülékhez tartozó alkatrészek beszerzésében, kérjük, vegye fel a kapcsolatot országa Philips vevőszolgálatával. Az ügyfélszolgálat elérhetősége a következő honlapon található: www.philips.com/support.

8 Jótállás és szerviz

Ha probléma merülne fel a készülékkel, vagy tájékoztatásra van szüksége, látogasson el a www.philips.com/support weboldalra, vagy forduljon a helyi Philips vevőszolgálat munkatársaihoz. A telefonszámot megtalálja a világszerte érvényes garancialevélen. Ha országában nem működik ilyen vevőszolgálat, forduljon a Philips helyi termékforgalmazójához.

Қазақша

1 Маңызды ақпарат

Құрылғыны қолданбастан бұрын осы маңызды ақпарат парақшасын мұқият оқып шығып, оны келешекте қарау үшін сақтап қойыңыз.

Ескерту
- Мотор бөлігін суға салуға немесе оны ағын су астында шаюға болмайды.
- Құралды розеткаға жалғамас бұрын, құралдың астында көрсетілген кернеудің жергілікті розетканың кернеуіне сәйкес келетінін тексеріңіз.
- Қуат сымы зақымдалған болса, қауіптің алдын алу үшін, оны өндіруші, оның қызмет агенті немесе сол сияқты кәсіби мамандар алмастыруы тиіс.
- Құрылғыларды қауіпсіз пайдалану жөніндегі нұсқаулар беріліп, басқа біреу қадағалаған және құралды пайдалануға қатысты қауіп-қатерлер түсіндірілген жағдайда, осы құрылғыны физикалық, сезу немесе ойлау қабілеті шектеулі, білімі мен тәжірибесі аз адамдар пайдалана алады.
- Балаларды бақылап, олардың құралмен ойнамауын қадағалыныңыз.
- Бұл құрылғыны балалардың пайдалануына болмайды. Құралды және оның сымын балалардың қолдары жетпейтін жерде сақтаңыз.
- Миксерді қуат көзіне қоспастан бұрын, бұлғауыштарды миксерге салыңыз.
- Құрылғыны іске қоспастан бұрын, бұлғауыштарды ингредиенттерге батырыңыз.
- Қараусыз қалдыратын болсаңыз және құрастырмастан, бөлшектеместен, тазаламастан және қосалқы құралдарды немесе қолданғанда айналып тұратын бөліктерін алмастырмастан бұрын құрылғыны өшіріп, қаут көзінен ажыратыңыз.

Ескерту
- Басқа өндірушілер шығарған немесе Philips компаниясы нақты ұсынбаған қосалқы құралдар мен бөлшектерді пайдаланбаңыз. Ондай қосалқы құралдар мен бөлшектерді пайдалансаңыз, кепілдік өз күшін жояды.
- Бұл құрал тек үйде қолдануға жасалған.
- Пайдаланушы нұсқаулығында көрсетілген көлемдер мен өңдеу уақытынан асырмаңыз.
- Тоқтаусыз бір партиядан артық өңдемеңіз. Өңдеуді жалғастырмас бұрын, құралды бес минут суытып алыңыз.

Есте сақтаңыз
- Шу деңгейі = 86 дБ [A]

Электромагниттік өрістер (ЭМӨ)

Бұл Philips Avent құралы электромагниттік өрістерге (ЭМӨ) қатысты барлық стандарттарға сәйкес келеді. Нұсқаулықта көрсетілгендей және ұқыпты қолданылған жағдайда, құрылғыны пайдалану қазіргі ғылыми дәлелдер негізінде қауіпсіз болып табылады.

Өңдеу

Бұл таңба осы өнімді қалыпты тұрмыстық қалдықпен тастауға болмайтынын білдіреді (2012/19/EU).

Электр және электрондық өнімдердің қалдықтарын бөлек жинау жөніндегі еліңіздің ережелерін сақтаңыз. Қоқысқа дұрыс тастау қоршаған ортаға және адам денсаулығына тиетін зиянды әсердің алдын алуға көмектеседі.

2 Кіріспе

Осы затты сатып алуыңызбен құттықтаймыз және Philips компаниясына қош келдіңіз! Philips ұсынатын қолдауды толық пайдалану үшін өнімді www.philips.com/welcome торабында тіркеңіз.

Күн сайын қолдануға арналған жаңа миксер, пісірмені дайындау кезінде жылдам, керемет нәтижелерді қамтамасыз етеді. Қаусырма қоспалары мен қамырды бұрынғыдан жылдам дайындаңыз. Жеңіл және эргономикалық дизайны ингредиенттерді оңай және ыңғайлы түрде араластыруға мүмкіндік береді.

3 Жалпы шолу (1-сурет)

① **Жылдамдықты басқару**
- **0**: Сымды бұлғауыштарды/жолақты бұлғауыштарды/илегіш ілмектерді ажыратыңыз
- **1 2 3 4 5** (HR3705/HR3706) / **1 2 3** (HR3700/HR3701/HR3702): Сымды бұлғауыштарды/жолақты бұлғауыштарды/илегішті қосу және тиісті жылдамдықты таңдау

② **Турбо түймесі** (тек HR3705/HR3706)
- Қаттырақ тапсырмалар үшін жылдамдықты арттыру мақсатында басып тұрыңыз.

③ **Шығару түймесі:** Бекітілген сымды бұлғауыштарды/жолақты бұлғауыштарды/илегіш ілмектерді босату үшін басыңыз.

④ **Мотор бөлігі**

⑤ **Қуат сымын сақтау орны**

⑥ **Тоқ сымының қыстырмасы**

⑦ **Екі жолақты бұлғауыш (тек HR3700/HR3705)**

⑧ **Екі сымды бұлғауыш (тек HR3701/HR3702/HR3706)**

⑨ **Екі илегіш (HR3705/HR3706 жиынтығында, HR3700 үшін қосымша)**

4 Құрылғыны пайдалану

Алғашқы рет қолданар алдында

Құрылғыны бірінші рет пайдалану алдында, тағамға тиген бөліктерді мұқият тазалаңыз.

1 Моторды дымқыл шүберекпен сүртіңіз.
2 Бұлғауыштарды және илегіш ілмектерді біраз жуғыш сұйықтық қосылған жылы суда немесе ыдыс жуғыш машинада жуыңыз.

Сымды шайқағыштар/бұлғағыштар/илегіш ілмектері (2-сурет)

1 Сымды/жолақты бұлғауыштарды немесе илегішті қосу үшін тиісті жылдамдықты таңдаңыз. Шашыратпау үшін, араластыруды төменгі жылдамдықтан бастап, жоғарырақ жылдамдықты қосыңыз.
- Қаттырақ тапсырмалар үшін өңдеу кезінде «Турбо» түймесін басып тұрыңыз.

2 Пайдаланған соң, жылдамдық таңдағышты **0** (өшірулі күйіне) күйіне қойып, құрылғыны розеткадан ажыратыңыз.
3 Сымды/жолақты бұлғауыштарды немесе илегіш ілмектерді босату үшін «Шығару» түймесін басыңыз.

5 Рецепт

Пицца қамыры

Ингредиенттер:
- 500 г ұн (пісірме үшін);
- 50 мл сұйық май;
- 1 кішкентай қасық қант;
- 1 кішкентай қасық тұз;
- 1 тағамдық ашытқы қалташасы;
- 280 мл жылы су

Нұсқаулар:

1 Тегешке ұн, қант себіңіз, тұз бен ашытқы қосыңыз.
2 Тегешке су мен май құйыңыз.
3 1-ші жылдамдықта араластыра бастаңыз да, біртіндеп ең көп жылдамдыққа дейін ұлғайтыңыз.
4 Ингредиенттерді жақсылап араластырылған түйіршік түзілгенше араластыра беріңіз.

6 Тазарту (4-сурет)

Ескерту
- Құрылғыны тазалау немесе кез келген көмекші құралды босату алдында, оны розеткадан суырыңыз.

1 Моторды дымқыл шүберекпен сүртіңіз.
2 Бұлғауыштарды және илегіш ілмектерді біраз жуғыш сұйықтық қосылған жылы суда (<60°C) немесе ыдыс жуғыш машинада жуыңыз.

7 Қосалқы құралдарға тапсырыс беру

Қосалқы құралдарын сатып алу үшін, www.philips.com/shop веб-сайтымызға кіріңіз. Құрылғыға арналған қосалқы құралдарды алуда қандай да бір қиындықтар туындаса, еліңіздегі Philips тұтынушыларды қолдау орталығына хабарласыңыз. Байланыс мәліметтерін www.philips.com/support торабынан табасыз.

8 Кепілдік және қызмет көрсету

Проблема болса, қызмет көрсету немесе ақпарат қажет болса, www.philips.com/support торабына кіріңіз немесе еліңіздегі Philips тұтынушыларға қызмет көрсету орталығына хабарласыңыз. Телефон нөмірін дүние жүзілік кепілдік кітапшасынан табуға болады. Егер еліңізде тұтынушыларға қолдау көрсету орталығы болмаса, онда жергілікті Philips компаниясының дилеріне барыңыз.

Lietuviškai

1 Svarbu

Prieš pradėdami naudotis prietaisu atidžiai perskaitykite šį lankstinuką ir saugokite jį, nes jo gali prireikti ateityje.

Įspėjimas
- Niekada nemerkite variklio į vandenį ir neplaukite jo iš čiaupo tekančiu vandeniu.
- Prieš prijungdami prietaisą prie maitinimo šaltinio įsitikinkite, kad prietaiso apačioje nurodyta įtampa sutampa su vietine maitinimo įtampa.
- Jei pažeistas maitinimo laidas, jį turi pakeisti gamintojas, jo techninės priežiūros centras arba kiti panašios kvalifikacijos specialistai, kitaip gali kilti pavojus.
- Prietaisus gali naudoti asmenys, kurių fiziniai, jutimo ar protiniai gebėjimai yra silpnesni arba kurie neturi patirties ir žinių, su sąlyga, kad jie bus prižiūrimi arba išmokyti saugiai naudotis prietaisu ir supažindinti su susijusiais pavojais.

- Prižiūrėkite vaikus, kad jie nežaistų su prietaisu.
- Šiuo prietaisu negalima naudotis vaikams. Laikykite prietaisą ir jo laidą vaikams nepasiekiamoje vietoje.
- Prieš įjungdami plaktuvą į elektros tinklą, į plaktuvą įdėkite plaktuvėlius.
- Prieš įjungdami prietaisą panardinkite plaktuvėlius į produktus.
- Jei paliekate prietaisą be priežiūros, prieš jį surinkdami, ardydami, valydami, prieš keisdami priedus arba liesdami judančias dalis, išjunkite prietaisą ir ištraukite maitinimo laidą iš tinklo.

Atsargiai

- Nenaudokite jokių priedų ar dalių, pagamintų kitų bendrovių arba nerekomenduojamų „Philips“. Jei naudosite tokius priedus arba dalis, nebegalios jūsų garantija.
- Šis prietaisas skirtas naudoti tik namų ūkyje.
- Neviršykite lentelėse nurodytų kiekių ir apdorojimo laiko.
- Negalima be pertraukos apdoroti daugiau nei vieno produkto. Prieš tęsdami darbą leiskite prietaisui atvėsti penkias minutes.

Pastaba

- Triukšmo lygis = 86 dB [A]

Elektromagnetiniai laukai (EML)

Šis „Philips“ prietaisas atitinka visus elektromagnetinių laukų (EMF) standartus). Tinkamai pagal šiame naudotojo vadove pateiktus nurodymus eksploatuojamas prietaisas, remiantis dabartine moksline informacija, yra saugus naudoti.

Perdirbimas

Šis simbolis reiškia, kad gaminio negalima išmesti kartu su įprastomis buitinėmis atliekomis (2012/19/ES).

Laikykitės jūsų šalyje galiojančių taisyklių, kuriomis reglamentuojamas atskiras elektros ir elektronikos gaminių surinkimas. Tinkamai išmetus galima nuo neigiamo poveikio apsaugoti aplinką ir žmonių sveikatą.

2 Įvadas

Sveikiname įsigijus „Philips“ gaminį ir sveiki atvykę! Norėdami pasinaudoti visa „Philips“ siūloma pagalba, savo gaminį užregistruokite adresu www.philips.com/welcome.

Naudojant „Daily“ maišytuvą, kepti bus lengviau – greičiau sumaišysite tešlą ir gaminys bus skanesnis. Pyragų ir plaktų tešlų paruošimui sugaišite iki 20 % mažiau laiko. Dėl lengvo ir ergonomiško dizaino maišymas bus lengvas ir patogus.

3 Apžvalga (1 pav.)

1 Greičio jungiklis
- **0:** išjunkite vielinius plaktuvėlius / juostinius plaktuvėlius / tešlos kablius
- **1 2 3 4 5** (HR3705 / HR3706) / **1 2 3** (HR3700 / HR3701 / HR3702): įjunkite vielinius plaktuvėlius / juostinius plaktuvėlius / tešlos kablius ir pasirinkite tinkamą greitį

2 „Turbo“ mygtukas (tik HR3705 / HR3706)
- Paspauskite ir laikykite, kad padidintumėte greitį ir atliktumėte sunkesnius darbus.

3 **Išstūmimo mygtukas:** paspauskite, kad atsilaisvintų įkišti vieliniai plaktuvėliai / juostiniai plaktuvėliai / tešlos kabliai.

4 Variklio įtaisas

5 Laido laikymas

6 Laido laikiklis

7 Du juostiniai plaktuvėliai (tik HR3700 / HR3705)

8 Du vieliniai plaktuvėliai (tik HR3701 / HR3702 / HR3706)

9 Du tešlos kabliai (teikiami kartu su HR3705 / HR3706, galima naudoti su HR3700)

4 Prietaiso naudojimas

Prieš naudojant pirmą kartą

Prieš pirmąjį prietaiso naudojimą kruopščiai nuvalykite dalis, kurios liesis su maistu.

1 Variklį nuvalykite drėgna šluoste.
2 Plaktuvėlius ir tešlos kablius plaukite šiltu vandeniu su indų plovikliu arba indaplovėje.

Vieliniai plaktuvėliai / juostiniai plaktuvėliai / tešlos kabliai (2 pav.)

1 Pasirinkite tinkamą greitį, norėdami keisti vielinius / juostinius plaktuvėlius arba tešlos kablius. Kad nesitaškytų, pradėkite maišyti mažu greičiu, o vėliau įjunkite didesnį greitį.
- Jei sunku maišyti, prietaisui veikiant paspauskite ir laikykite „Turbo“ mygtuką.

2 Baigę naudotis prietaisu, greičio jungiklį perjunkite į **0** (išjungimo padėtį), tada išjunkite prietaisą iš elektros tinklo.
3 Paspauskite išstūmimo mygtuką, kad atlaisvintumėte vielinius / juostinius plaktuvėlius arba tešlos kablius.

5 Receptas

Picos tešla

Produktai:

- 500 g universalių miltų
- 50 g aliejaus
- 1 arbatinis šaukštelis cukraus
- 1 arbatinis šaukštelis druskos
- 1 pakelis greitai iškylančių mielių
- 280 ml šilto vandens

Gaminimas:

1 Supilkite miltus, cukrų, druską ir įdėkite mielių į dubenį.
2 Supilkite vandenį ir aliejų į dubenį.
3 Pradėkite maišyti 1 greičiu ir palaipsniui didinkite iki didžiausio greičio.
4 Maišykite ingredientus, kol susidarys gerai išplakta rutulio formos masė.

6 Valymas (4 pav.)

Atsargiai

- Prieš valydami prietaisą ar nuimdami bet kurį priedą, išjunkite prietaisą iš elektros tinklo.

1 Variklį nuvalykite drėgna šluoste.
2 Plaktuvėlius ir tešlos kablius plaukite šiltu vandeniu (<60 °C) su indų plovikliu arba indaplovėje.

7 Kiti priedai

Jei norite įsigyti šio prietaiso priedų, apsilankykite mūsų svetainėje adresu www.philips.com/shop. Jeigu kyla kokių nors sunkumų įsigyjant priedus prietaisui, kreipkitės į savo šalies „Philips“ klientų aptarnavimo centrą. Kontaktinę informaciją galite rasti adresu: www.philips.com/support.

8 Garantija ir techninė priežiūra

Jei iškyla problema arba jei reikia techninio aptarnavimo ar informacijos, žiūrėkite www.philips.com/support arba kreipkitės į „Philips“ klientų aptarnavimo centrą savo šalyje. Telefono numerį rasite visame pasaulyje galiojančios garantijos lankstinuke. Jei jūsų šalyje nėra klientų aptarnavimo centro, kreipkitės į vietinį „Philips“ atstovą.

Latviešu

1 Svarīga informācija

Pirms ierīces lietošanas rūpīgi izlasiet šo informatīvo bukletu un saglabājiet to, lai vajadzības gadījumā varētu ieskatīties tajā arī turpmāk.

Brīdinājums!

- Nekādā gadījumā nemērciet motora bloku ūdenī, un neskalojiet to zem krāna.
- Pirms ierīces pievienošanas elektrotīklam pārliecinieties, vai spriegums, kas norādīts uz ierīces apakšdaļas, atbilst vietējam strāvas spriegumam.
- Ja strāvas vads ir bojāts, tā nomaiņa jāveic ražotājam, tā servisa pārstāvim vai līdzīgi kvalificētām personām, lai novērstu bīstamību.
- Ierīces var izmantot personas ar ierobežotām fiziskajām, sensorajām vai garīgajām spējām vai bez pieredzes un zināšanām, ja tiek nodrošināta uzraudzība vai norādījumi par drošu ierīces lietošanu un panākta izpratne par iespējamo bīstamību.
- Jānodrošina, lai ar ierīci nevarētu rotaļāties mazi bērni.
- Šo ierīci nedrīkst izmantot bērni. Ierīci un tās elektrības vadu glabājiet bērniem nepieejamā vietā.
- Pirms pieslēdzat mikseri strāvai, ievietojiet tajā putotājus.
- Pirms ierīces ieslēgšanas nolaidiet putotājus produktos.
- Izslēdziet ierīci un atvienojiet no strāvas, ja atstājat to bez uzraudzības, pirms salikšanas, izjaukšanas, tīrīšanas, kā arī pirms piederumu maiņas vai saskares ar kustīgām detaļām.

Ievērībai

- Nekad neizmantojiet citu ražotāju piederumus vai detaļas, kuras Philips nav īpaši ieteicis. Ja izmantojat šādus piederumus vai detaļas, garantija vairs nav spēkā.
- Ierīce ir paredzēta tikai lietošanai mājās.
- Nepārsniedziet lietošanas instrukcijā norādītos daudzumus un apstrādes laikus.
- Neapstrādājiet vairāk kā vienu porciju bez pārtraukuma. Ļaujiet ierīcei piecas minūtes atdzist, pirms turpināt apstrādi.

Piezīme

- Trokšņa līmenis: = 86 dB [A]

Elektromagnētiskie lauki (EML)

Šī Philips ierīce atbilst visiem standartiem saistībā ar elektromagnētiskajiem laukiem (EMF). Ja rīkojaties atbilstoši un saskaņā ar šīs rokasgrāmatas instrukcijām, ierīce ir drošs izmantojama saskaņā ar mūsdienās pieejamajiem zinātniskiem datiem.

Otrreizējā pārstrāde

Šis simbols nozīmē, ka produktu nedrīkst izmest kopā ar parastiem sadzīves atkritumiem (2012/19/ES).

Ievērojiet savā valstī spēkā esošos likumus par atsevišķu elektrisko un elektronisko produktu utilizāciju. Pareiza utilizācija palīdz novērst negatīvu ietekmi uz vidi un cilvēku veselību.

2 Ievads

Apsveicam ar pirkumu un laipni lūdzam Philips! Lai pilnībā izmantotu Philips piedāvātā atbalsta iespējas, reģistrējiet produktu vietnē www.philips.com/welcome.

Mūsu jaunais ikdienas mikseris padara cepšanu vieglāku un ļauj iegūt ātru un izcilu rezultātu ik reizi. Pagatavojiet kūku mīklu un citas mīklas par līdz 20% ātrāk. Viegls un ergonomisks dizains padara maisīšanu vienkāršu un ērtu.

3 Pārskats (1. att.)

1 Ātruma kontrole
- **0:** izslēdziet putošanas slotiņas/putošanas lāpstiņas/mīklas mīcīšanas āķus
- **1 2 3 4 5** (HR3705/HR3706) / **1 2 3** (HR3700/HR3701/HR3702): ieslēdziet putošanas slotiņas/lāpstiņas/mīklas mīcīšanas āķus un izvēlieties atbilstošu ātrumu

2 Turbo poga (tikai HR3705/HR3706)
- Nospiediet un turiet nospiestu, lai pallielinātu ātrumu grūtāk veicamiem darbiem.

3 Izstumšanas poga: nospiediet, lai noņemtu ievietotās putošanas slotiņas/putošanas lāpstiņas/mīklas mīcīšanas āķus.

4 Motora bloks

5 Vada glabātuve

6 Skava vadam

7 Divas putošanas lāpstiņas (tikai HR3700/HR3705)

8 Divas putošanas slotiņas (tikai HR3701/HR3702/HR3706)

9 Divi mīklas mīcīšanas āķi (HR3705/HR3706 piegādes komplektācijā, HR3700 izvēles piederums)

4 Ierīces izmantošana

Pirms pirmās lietošanas reizes

Pirms ierīces pirmās lietošanas rūpīgi notīriet daļas, kas saskarsies ar pārtikas produktiem.

1 Tīriet motora bloku ar mitru drānu.
2 Nomazgājiet putotājus un mīklas mīcīšanas āķus siltā ūdenī, kam pievienots trauku mazgāšanas līdzeklis, vai trauku mazgāšanas mašīnā.

Putošanas slotiņas/putošanas lāpstiņas/mīklas mīcīšanas āķi (2. att.)

1 Izvēlieties atbilstošu ātrumu, lai ieslēgtu putošanas slotiņas/lāpstiņas vai mīklas mīcīšanas āķus. Lai izvairītos no šļakstīšanās, sāciet jaukšanu ar zemu ātrumu un tad pārslēdziet uz lielāku ātrumu.
- Grūtāk veicamiem darbiem produktu apstrādes laikā nospiediet un turiet nospiestu Turbo pogu.

2 Pēc lietošanas pārslēdziet ātruma selektoru pozīcijā **0** (izsl. pozīcija) un pēc tam atvienojiet ierīci no elektrotīkla.
3 Nospiediet izstumšanas pogu, lai izņemtu putošanas slotiņas/lāpstiņas vai mīklas mīcīšanas āķus.

5 Recepte

Picas mīkla

Sastāvdaļas:

- 500 g parasto miltu
- 50 g eļļas
- 1 tējkarote cukura
- 1 tējkarote sāls
- 1 paciņa sausā rauga
- 280 ml silta ūdens

Pagatavošana:

1 Ieberiet miltus, cukuru, sāli un raugu bļodā.
2 Ielejiet bļodā ūdeni un eļļu.
3 Sāciet apstrādāt, izmantojot 1. ātrumu, un tad pakāpeniski pagrieziet līdz maksimālajam ātrumam.
4 Maisiet sastāvdaļas, līdz izveidojas labi sajaukta mīkla bumbas formā.

6 Tīrīšana (4. att.)

Ievērībai

- Pirms tīrīšanas un jebkura piederuma noņemšanas atvienojiet ierīci no elektrotīkla.

1 Tīriet motora bloku ar mitru drānu.
2 Nomazgājiet putotājus un mīklas mīcīšanas āķus siltā ūdenī (<60°C), kam pievienots trauku mazgāšanas līdzeklis, vai trauku mazgāšanas mašīnā.

7 Piederumu pasūtīšana

Lai iegādātos piederumus šai ierīcei, lūdzu, apmeklējiet mūsu tīmekļa vietni www.philips.com/shop. Ja rodas problēmas ar piederumu iegādi, lūdzu, sazinieties ar savā valstī esošo Philips klientu apkalpošanas centru. Kontaktinformācija pieejama vietnē www.philips.com/support.

8 Garantija un serviss

Ja jums ir kāda problēma, nepieciešama apkalpošana vai informācija, skatiet www.philips.com/support vai sazinieties ar Philips klientu apkalpošanas centru savā valstī. Tālruņa numurs ir norādīts vispasaules garantijas brošūrā. Ja jūsu valstī nav klientu apkalpošanas centra, vērsieties pie vietējā Philips preču izplatītāja.

Polski

1 Ważne

Przed rozpoczęciem korzystania z urządzenia zapoznaj się dokładnie z tą ulotką informacyjną i zachowaj ją na przyszłość.

Ostrzeżenie

- Nie zanurzaj części silnikowej w wodzie ani nie opłukuj pod bieżącą wodą.
- Przed podłączeniem urządzenia do zasilania sprawdź, czy napięcie podane na spodzie urządzenia jest zgodne z napięciem w domowej instalacji elektrycznej.
- Jeśli przewód zasilający jest uszkodzony, jego wymiany musi dokonać producent, pracownik serwisu lub odpowiednio wykwalifikowana osoba, tak aby uniknąć ewentualnego niebezpieczeństwa.
- Urządzenia mogą być używane przez osoby z ograniczonymi zdolnościami fizycznymi, sensorycznymi lub umysłowymi, a także nieposiadające wiedzy lub doświadczenia w zakresie użytkowania tego typu urządzeń, pod warunkiem, że będą one nadzorowane lub zostaną poinstruowane na temat korzystania z urządzeń w bezpieczny sposób i zrozumiały wynikające z tego niebezpieczeństwa.
- Nie pozwalaj dzieciom bawić się urządzeniem.
- Urządzenie nie może być używane przez dzieci. Przechowuj urządzenie i przewód poza zasięgiem dzieci.
- Przed podłączeniem miksera do sieci elektrycznej włóż do niego końcówki do ubijania piany.
- Przed włączeniem urządzenia zanurz końcówki do ubijania piany w składnikach.
- Wyłącz urządzenie i odłącz je od sieci elektrycznej, jeśli nie zamierzasz już z niego korzystać, przed rozpoczęciem montażu, demontażu i czyszczenia, a także przed wymianą akcesoriów lub dotykaniem ruchomych części.

Uwaga

- Nie korzystaj z akcesoriów ani części innych producentów, ani takich, których nie zaleca w wyraźny sposób firma Philips. Wykorzystanie tego typu akcesoriów lub części spowoduje unieważnienie gwarancji.
- Urządzenie jest przeznaczone wyłącznie do użytku domowego.
- Nie przekraczaj ilości składników ani czasów przygotowania podanych w instrukcji obsługi.
- Nie miksuj bez przerwy więcej niż jednej porcji. Przed ponownym użyciem urządzenia zaczekaj pięć minut na jego schłodzenie.

Uwaga

- Poziom hałasu = 86 dB [A]

Pola elektromagnetyczne (EMF)

Niniejsze urządzenie Philips spełnia wszystkie normy dotyczące pól elektromagnetycznych (EMF). Jeśli użytkownik odpowiednio się z nim obchodzi i używa go zgodnie z zaleceniami zawartymi w instrukcji obsługi, urządzenie jest bezpieczne w użytkowaniu, co potwierdzają wyniki aktualnych badań naukowych.

Ochrona środowiska

Symbol przekreślonego kontenera na odpady, oznacza, że produkt podlega selektywnej zbiórce zgodnie z Dyrektywą 2012/19/UE i informuje, że sprzęt po okresie użytkowania, nie może być wyrzucony z innymi odpadami gospodarstwa domowego. Użytkownik ma obowiązek oddać go do podmiotu prowadzącego zbieranie zużytego sprzętu elektrycznego i elektronicznego, tworzącego system zbierania takich odpadów - w tym do odpowiedniego sklepu, lokalnego punktu zbiórki lub jednostki gminnej. Zużyty sprzęt może mieć szkodliwy wpływ na środowisko i zdrowie ludzi z uwagi na potencjalną zawartość niebezpiecznych substancji, mieszanin oraz części składowych. Gospodarstwo domowe spełnia ważną rolę w przyczynianiu się do ponownego użycia i odzysku surowców wtórnych, w tym recyklingu zużytego sprzętu. Na tym etapie kształtuje się postawy, które wpływają na zachowanie wspólnego dobra jakim jest czyste środowisko naturalne.

2 Wprowadzenie

Gratulujemy zakupu i witamy w gronie użytkowników produktów Philips! Aby uzyskać pełny dostęp do obsługi świadczonej przez firmę Philips, zarejestruj produkt na stronie www.philips.com/welcome.

Nasz nowy mikser Daily ułatwia pieczenie, zapewniając szybkie i pysze rezultaty za każdym razem. Przygotujesz ciasta nawet o 20% szybciej. Dzięki lekkiej i ergonomicznej konstrukcji miksowanie stanie się łatwe i wygodne.

3 Opis elementów urządzenia (rys. 1)

1 Regulacja prędkości
- **0:** wyłączanie końcówek do ubijania piany wykonanych z pasków/drucików lub końcówek do wyrabiania ciasta
- **1 2 3 4 5** (HR3705/HR3706) / **1 2 3** (HR3700/HR3701/HR3702): włączanie końcówek do ubijania piany wykonanych z pasków/drucików lub końcówek do wyrabiania ciasta

2 Przycisk turbo (tylko modele HR3705/HR3706)
- Naciśnij i przytrzymaj, aby zwiększyć prędkość w przypadku bardziej wymagających zadań.

3 Przycisk wysuwający: naciśnij, aby zwolnić włożone końcówki do ubijania piany wykonane z pasków/drucików lub końcówki do wyrabiania ciasta.

4 Część silnikowa

5 Schowek na przewód

6 Zacisk do przewodu zasilającego

7 Dwie końcówki do ubijania piany wykonane z pasków (tylko modele HR3700/HR3705)

8 Dwie końcówki do ubijania piany wykonane z drucików (tylko modele HR3701/HR3702/HR3706)

9 Dwie końcówki do wyrabiania ciasta (dołączone do modeli HR3705/HR3706, opcjonalne w przypadku modelu HR3700)

4 Korzystanie z urządzenia

Przed pierwszym użyciem

Przed pierwszym użyciem urządzenia dokładnie umyj wszystkie części, które stykają się z żywnością.

1 Wytrzyj część silnikową wilgotną szmatką.
2 Umyj końcówki do ubijania piany i końcówki do wyrabiania ciasta w ciepłej wodzie z dodatkiem niewielkiej ilości płynu do mycia naczyń lub w zmywarce.

Końcówki do ubijania piany wykonane z pasków/drucików lub końcówki do wyrabiania ciasta (rys. 2)

1 Aby włączyć końcówki do ubijania piany wykonane z pasków/drucików lub końcówki do wyrabiania ciasta, wybierz odpowiednią prędkość. Aby uniknąć rozbryzgiwania składników, należy zacząć miksowanie od małej prędkości i stopniowo ją zwiększać.
- W przypadku bardziej wymagających zadań naciśnij i przytrzymaj przycisk turbo podczas miksowania.

2 Po zakończeniu korzystania z urządzenia ustaw regulator prędkości w położeniu **0** (wyłączone), a następnie wyjmij wtyczkę urządzenia z gniazdka elektrycznego.
3 Naciśnij przycisk wysuwający, aby zwolnić końcówki do ubijania piany wykonane z pasków/drucików lub końcówki do wyrabiania ciasta.

5 Przepis

Ciasto na pizzę

Składniki:

- 500 g mąki uniwersalnej
- 50 g oleju
- 1 łyżeczka cukru
- 1 łyżeczka soli
- 1 paczka drożdży w proszku
- 280 ml ciepłej wody

Instrukcje:

1 Wsyp mąkę, cukier, sól i drożdże do miski.
2 Wlej wodę i olej do miski.
3 Rozpocznij miksowanie od prędkości 1, a następnie stopniowo zwiększaj prędkość do maksymalnej.
4 Mieszaj wszystkie składniki do momentu uformowania jednolitej kuli.

6 Czyszczenie (rys. 4)

Uwaga

- Przed czyszczeniem urządzenia lub odłączeniem jakichkolwiek akcesoriów wyjmij wtyczkę urządzenia z gniazdka elektrycznego.

1 Wytrzyj część silnikową wilgotną szmatką.
2 Umyj końcówki do ubijania piany i końcówki do wyrabiania ciasta w ciepłej wodzie (<60°C) z dodatkiem niewielkiej ilości płynu do mycia naczyń lub w zmywarce.

7 Zamawianie akcesoriów

Aby zakupić akcesoria do tego urządzenia, przejdź na stronę www.philips.com/shop. W przypadku problemów z zakupieniem akcesoriów do urządzenia skontaktuj się z lokalnym Centrum Obsługi Klienta firmy Philips. Dane kontaktowe można znaleźć na stronie www.philips.com/support.

8 Gwarancja i serwis

W razie konieczności naprawy oraz w przypadku jakichkolwiek pytań lub problemów przejdź na stronę www.philips.com/support lub skontaktuj się z lokalnym Centrum Obsługi Klienta firmy Philips. Numer telefonu znajduje się w ulotce gwarancyjnej. Jeśli w Twoim kraju nie ma Centrum Obsługi Klienta, zwróć się o pomoc do sprzedawcy produktów firmy Philips.

Română

1 Important

Citește cu atenție această broșură cu informații importante înainte de a utiliza aparatul și păstrează-o pentru consultare ulterioară.

Avertisment

- Nu introdu blocul motor în apă și nici nu îl clăti la robinet.
- Înainte de a conecta aparatul la alimentare, asigură-te că tensiunea indicată în partea inferioară a aparatului corespunde tensiunii de alimentare locale.
- În cazul în care cablul de alimentare este deteriorat, acesta trebuie înlocuit de producător, reprezentantul său de service sau de personal calificat în domeniu, pentru a evita orice pericol.
- Aparatele pot fi utilizate de către persoane care au capacități fizice, mentale sau senzoriale reduse sau sunt lipsite de experiență și cunoștințe, dacă sunt supravegheate sau au fost instruite cu privire la utilizarea în condiții de siguranță a aparatului și dacă înțeleg pericolele pe care le prezintă.
- Copiii trebuie supravegheați, pentru a nu transforma aparatul în obiect de joacă.
- Acest aparat nu trebuie să fie utilizat de către copii. Nu lăsa aparatul și cablul său de alimentare la îndemâna copiilor.
- Înainte de a conecta mixerul la priză, introdu paletele în mixer.
- Înainte de a porni aparatul, coboară paletele în ingrediente.
- Oprește aparatul și deconectează-l întotdeauna de la priză dacă îl lași nesupravegheat și înainte de a-l asambla, dezasambla sau curăța și înainte de a schimba accesoriile sau a manevra componentele mobile în timpul utilizării.

Atenție

- Nu utiliza niciodată accesorii sau componente de la alți producători sau nerecomandate explicit de Philips. Dacă utilizezi aceste accesorii sau componente, garanția se anulează.
- Acest aparat este destinat exclusiv uzului casnic.
- Nu depăși cantitățile și timpul de preparare indicate în manualul de utilizare.
- Nu prepara mai mult de o șarjă fără întrerupere. Lasă aparatul să se răcească timp de cinci minute înainte de a continua procesarea.

Note

- Nivel de zgomot = 86 dB [A]

Câmpuri electromagnetice (EMF)

Acest aparat Philips respectă toate standardele referitoare la câmpuri electromagnetice (EMF). Dacă este manevrat corespunzător și în conformitate cu instrucțiunile din acest manual de utilizare, aparatul este sigur, conform dovezilor științifice disponibile în prezent.

Reciclare

Acest simbol înseamnă că acest produs nu poate fi eliminat împreună cu gunoiul menajer obișnuit (2012/19/UE).

Urmează regulile din țara ta pentru colectarea separată a produselor electrice și electronice. Eliminarea corectă contribuie la prevenirea consecințelor negative asupra mediului și asupra sănătății umane.

2 Introducere

Felicitări pentru achiziție și bun venit la Philips! Pentru a beneficia pe deplin de asistența oferită de Philips, înregistrează-ți produsul la www.philips.com/welcome.

Noul nostru mixer Daily simplifică coacerea pentru rezultate rapide și delicioase de fiecare dată. Prepară aluaturi și amestecuri pentru prăjituri cu până la 20 % mai rapid. Designul ușor și ergonomic permite amestecarea ușoară și comodă a ingredientelor.

3 Prezentare generală (fig. 1)

1 Controlul vitezei
- **0**: oprește paletele din sârmă/paletele lamelare/spiralele pentru aluat
- **1 2 3 4 5** (HR3705/HR3706) / **1 2 3** (HR3700/HR3701/HR3702): pornește paletele din sârmă/paletele lamelare/spiralele pentru aluat și selectează o viteză adecvată

2 Butonul Turbo (numai la HR3705/HR3706)
- Ține-l apăsat pentru a crește viteza pentru sarcini mai dificile.

3 Butonul Detașare: apasă-l pentru a elibera paletele din sârmă/paletele lamelare/spiralele pentru aluat introduse.

4 Unitatea motorului

5 Sistem de depozitare a cablului

6 Clemă pentru cablu

7 Două palete lamelare (numai la HR3700/HR3705)

8 Două palete din sârmă (numai la HR3701/HR3702/HR3706)

9 Două spirale pentru aluat (furnizate împreună cu HR3705/HR3706, opționale pentru HR3700)

4 Utilizarea aparatului

Înainte de prima utilizare

Înainte de a utiliza aparatul pentru prima oară, curăță foarte bine componentele care vin în contact cu alimentele.

1 Curăță blocul motor cu o cârpă umedă.
2 Curăță paletele și spiralele pentru aluat în apă fierbinte cu puțin detergent lichid sau într-o mașină de spălat vase.

Palete din sârmă/lamelare/spirale pentru aluat (fig. 2)

1 Selectează o viteză adecvată pentru a porni paletele din sârmă/lamelare sau spiralele pentru aluat. Pentru a evita stropirea, pornește amestecarea la o viteză scăzută și apoi comută la o viteză mai ridicată.
- Pentru sarcini mai dificile, ține apăsat butonul Turbo în timpul procesării.

2 După utilizare, rotește selectorul de viteză în poziția **0** (poziția oprit), apoi scoate aparatul din priză.
3 Apasă butonul Detașare pentru a elibera paletele din sârmă/lamelare sau spiralele pentru aluat.

5 Rețetă

Aluat pentru pizza

Ingrediente:

- 500 g făină universală
- 50 g ulei
- 1 linguriță de zahăr
- 1 linguriță de sare
- 1 pachet de drojdie pentru creștere rapidă
- 280 ml de apă caldă

Indicații:

1 Pune făina, zahărul, sarea și drojdia într-un bol.
2 Toarnă apă și ulei în vas.
3 Începe să procesezi utilizând viteza 1, apoi rotește treptat selectorul la viteza maximă.
4 Amestecă ingredientele până obții o bilă netedă de aluat.

6 Curățarea (fig. 4)

Atenție

- Scoate aparatul din priză înainte de a-l curăța sau de a elibera orice accesoriu.

1 Curăță blocul motor cu o cârpă umedă.
2 Curăță paletele și spiralele pentru aluat în apă fierbinte (<60 °C) cu puțin detergent lichid sau într-o mașină de spălat vase.

7 Comandarea de accesorii

Pentru a achiziționa accesorii pentru acest aparat, te rugăm să vizitezi site-ul nostru web www.philips.com/shop. Dacă întâmpini dificultăți la obținerea accesoriilor pentru aparatul tău, te rugăm să contactezi centrul de asistență pentru clienți Philips din țara ta. Vei găsi detaliile de contact la www.philips.com/support.

8 Garanție și service

Dacă ai o problemă sau ai nevoie de asistență sau de informații, consultă www.philips.com/support sau contactează centrul de asistență pentru clienți Philips din țara ta. Numărul de telefon se află în certificatul de garanție internațională. Dacă în țara ta nu există un centru de asistență pentru clienți, contactează distribuitorul Philips local.

Русский

1 Внимание

Перед началом эксплуатации прибора внимательно ознакомьтесь с настоящим буклетом и сохраните его для дальнейшего использования в качестве справочного материала.

Предупреждение

- Запрещается погружать блок электродвигателя в воду и промывать его под струей воды.
- Перед подключением прибора к источнику питания убедитесь, что напряжение, указанное на нижней панели прибора, соответствует напряжению местной электросети.
- В случае повреждения сетевого шнура его необходимо заменить. В целях безопасности замена должна выполняться производителем, сервисным агентом или специалистами аналогичной квалификации.
- Данным прибором могут пользоваться лица с ограниченными возможностями сенсорной системы или ограниченными интеллектуальными и физическими возможностями, а также лица с недостаточным опытом и знаниями, только под присмотром других лиц или после инструктирования о безопасном использовании прибора и потенциальных опасностях.
- Не позволяйте детям играть с прибором.
- Данный прибор не предназначен для детей. Храните прибор и шнур в недоступном для детей месте.
- Перед подключением миксера к розетке установите насадки для взбивания.
- Перед включением прибора погрузите насадки для взбивания в чашу с ингредиентами.
- В случаях когда прибор остается без присмотра, а также перед сборкой, разборкой, очисткой, заменой аксессуаров, и прежде чем прикоснуться к частям, движущимся во время работы, его необходимо выключить и отключить от розетки электросети.

Внимание!

- Запрещается пользоваться какими-либо аксессуарами или деталями других производителей, а также аксессуарами и деталями, не имеющими специальной рекомендации Philips. При использовании таких аксессуаров и деталей гарантийные обязательства теряют силу.
- Прибор предназначен только для домашнего использования.
- Количество обрабатываемых продуктов и время работы прибора не должны превышать значения, указанные в данной инструкции по эксплуатации.
- Не обрабатывайте несколько порций ингредиентов без перерыва. Перед тем как перейти к обработке следующей партии необходимо охладить прибор в течение пяти минут.

Примечание

- Уровень шума = 86 дБ [A]

Электромагнитные поля (ЭМП)

Данный прибор Philips соответствует стандартам по воздействию электромагнитных полей (ЭМП). При правильном обращении в соответствии с рекомендациями в данной инструкции по эксплуатации прибор безопасен в использовании, что подтверждается имеющимися на сегодня научными данными.

Утилизация

Этот символ означает, что продукт не может быть утилизирован вместе с бытовыми отходами (2012/19/EU).

Выполняйте раздельную утилизацию электрических и электронных изделий в соответствии с правилами, принятыми в вашей стране. Правильная утилизация помогает предотвратить негативное воздействие на окружающую среду и здоровье человека.

2 Введение

Поздравляем с покупкой и приветствуем в клубе Philips! Чтобы воспользоваться всеми преимуществами поддержки Philips, зарегистрируйте изделие на веб-сайте www.philips.com/welcome.

С нашим новым миксером Daily приготовление выпечки стало гораздо удобнее и быстрее. Готовьте тесто для выпечки и блинов быстрее. Легкий миксер с эргономичным дизайном позволяет без усилий смешивать ингредиенты.

3 Описание (рис. 1)

1 Регулировка скорости
- **0:** отключение миксера при использовании венчиков с тонкими/плоскими спицами/крюков для теста
- **1 2 3 4 5** (HR3705/HR3706) / **1 2 3** (HR3700/HR3701/HR3702): установите венчики с тонкими/плоскими спицами/крюки для теста и выберите нужную скорость

2 Кнопка турбоежима (только модели HR3705/HR3706)
- Нажмите и удерживайте для увеличения скорости при обработке сложных ингредиентов.

3 Кнопка отсоединения: нажмите, чтобы отсоединить вставленные венчики с тонкими/плоскими гранями/крюки для теста.

4 Блок электродвигателя

5 Отделение для хранения шнура

6 Фиксатор шнура

7 Два венчика с плоскими спицами (только модели HR3700/HR3705)

8 Два венчика с тонкими спицами (только модели HR3701/HR3702/HR3706)

9 Два крюка для теста (в комплекте для HR3705/HR3706, дополнительно для HR3700)

4 Использование прибора

Перед первым использованием

Перед первым использованием прибора тщательно очистите все части, соприкасающиеся с продуктами питания.

1 Для очистки блока электродвигателя пользуйтесь влажной тканью.
2 Для очистки венчиков или крюков для теста поместите их в теплую воду с добавлением небольшого количества жидкого моющего средства или в посудомоечную машину.

Венчики с тонкими/плоскими гранями/крюки для теста (рис. 2)

1 Установите венчики с тонкими/плоскими спицами/крюки для теста, выберите скорость и включите миксер. Чтобы избежать разбрызгивания, начинайте перемешивание ингредиентов на низкой скорости. Затем включите более высокую скорость.
   - Во время обработки сложных ингредиентов нажмите и удерживайте кнопку турбоpежима.
2 По завершении работы установите переключатель скорости в положение **0** ("Выключено") и отключите прибор от электросети.
3 Нажмите кнопку отсоединения, чтобы извлечь венчики с тонкими/плоскими гранями/крюки для теста.

5 Рецепты

Тесто для пиццы

Ингредиенты:

- 500 г муки
- 50 г масла
- 1 чайная ложка сахара
- 1 чайная ложка соли
- 1 упаковка быстродействующих дрожжей
- 280 мл теплой воды

Способ приготовления:

1 Смешайте муку, сахар, соль и дрожжи в чаше.
2 Добавьте в чашу воду и масло.
3 Начните замешивать тесто на скорости 1, затем постепенно переключите миксер на максимальную скорость.
4 Замешивайте ингредиенты до тех пор, пока не образуется однородный шар теста.

6 Очистка (рис. 4)

Внимание!

- Перед очисткой прибора или извлечением любых аксессуаров отключайте его от электросети.

1 Для очистки блока электродвигателя пользуйтесь влажной тканью.
2 Для очистки венчиков или крюков для теста поместите их в теплую воду (< 60 °C) с добавлением небольшого количества жидкого моющего средства или в посудомоечную машину.

7 Заказ аксессуаров

Вы можете приобрести аксессуары для прибора на нашем веб-сайте: www.philips.com/shop. Если у вас возникли вопросы относительно заказа аксессуаров для прибора, обратитесь в центр поддержки потребителей Philips в вашей стране. Контактную информацию см. на веб-сайте www.philips.com/support.

8 Гарантия и обслуживание

При возникновении проблемы или необходимости в обслуживании прибора или получении информации посетите веб-сайт www.philips.com/support или обратитесь в центр поддержки потребителей Philips в вашей стране. Номер телефона указан в гарантийном талоне. Если в вашей стране нет центра поддержки потребителей Philips, обратитесь по месту приобретения изделия.

Slovensky

1 Dôležité informácie

Pred použitím zariadenia si pozorne prečítajte tento leták s dôležitými informáciami a uschovajte si ho na neskoršie použitie.

Varovanie

- Pohonnú jednotku neponárajte do vody ani ju neoplachujte pod tečúcou vodou.
- Kým spotrebič pripojíte k zdroju napájania, uistite sa, že napätie uvedené na jeho spodnej časti zodpovedá napätiu v miestnej elektrickej sieti.
- Ak je napájací kábel poškodený, musí ho vymeniť výrobca, poskytovateľ servisných služieb výrobcu alebo iná kvalifikovaná osoba, aby sa predišlo nebezpečným situáciám.
- Zariadenia môžu byť používané osobami, ktoré majú obmedzené telesné, zmyslové alebo mentálne schopnosti alebo nemajú dostatok skúseností a znalostí, pokiaľ sú pod dozorom alebo im bolo vysvetlené bezpečné používanie zariadenia a za predpokladu, že rozumejú príslušným rizikám.
- Deti musia byť pod dozorom, aby sa nehrali so zariadením.
- Toto zariadenie nesmú používať deti. Zariadenie a jeho kábel uchovávajte mimo dosahu detí.
- Pred pripojením mixéra k elektrickej sieti doň vložte šľahacie metličky.
- Pred zapnutím zariadenia ponorte šľahacie metličky do surovín.
- Ak nechávate zariadenie bez dozoru, prípadne ak ho skladáte, rozkladáte alebo čistíte a tiež pred výmenou či dotýkaním sa častí zariadenia, ktoré sa počas používania pohybujú, najskôr zariadenie vypnite a odpojte ho od siete.

Výstraha

- Nikdy nepoužívajte príslušenstvo ani súčiastky od iných výrobcov ani príslušenstvo, ktoré spoločnosť Philips výslovne neodporučila. Ak takéto príslušenstvo alebo súčiastky použijete, záruka stráca platnosť.
- Toto zariadenie je určené len na domáce použitie.
- Neprekračujte množstvá a časy spracovania uvedené v používateľskej príručke.
- Nespracúvajte viac ako jednu dávku bez prerušenia. Kým budete pokračovať v spracovaní, nechajte spotrebič vychladnúť.

Poznámka

- Deklarovaná hodnota emisie hluku je 86 dB(A), čo predstavuje hladinu A akustického výkonu vzhľadom na referenčný akustický výkon 1 pW.

Elektromagnetické polia (EMF)

Tento spotrebič od spoločnosti Philips je v súlade so všetkými normami v spojitosti s elektromagnetickými poľami (EMF). Ak budete zariadenie používať správne a v súlade s pokynmi v tomto návode na použitie, bude jeho použitie bezpečné podľa všetkých v súčasnosti známych vedeckých poznatkov.

Recyklácia

Tento symbol znamená, že tento výrobok sa nesmie likvidovať s bežným komunálnym odpadom (smernica 2012/19/EU).

Postupujte podľa predpisov platných vo vašej krajine pre separovaný zber elektrických a elektronických výrobkov. Správna likvidácia pomáha zabrániť negatívnym dopadom na životné prostredie a ľudské zdravie.

2 Úvod

Blahoželáme vám ku kúpe a vítame vás medzi zákazníkmi spoločnosti Philips! Ak chcete naplno využiť podporu ponúkanú spoločnosťou Philips, zaregistrujte svoj produkt na lokalite www.philips.com/welcome.

Náš nový každodenný mixér zjednodušuje pečenie, vďaka čomu budú vaše zmesi vždy chutné a rýchlo hotové. Zmesi na koláče a cesto pripravíte až o 20 % rýchlejšie. Vďaka ľahkému a ergonomickému dizajnu je miešanie jednoduché a pohodlné.

3 Prehľad (obr. 1)

① **Regulácia rýchlosti**
   - **0:** Vypnutie šľahacích metličiek/plochých šľahačov/hákov na miesenie
   - **1 2 3 4 5** (HR3705/HR3706)/**1 2 3** (HR3700/HR3701/HR3702): Zapnutie šľahacích metličiek/plochých šľahačov/hákov na miesenie a výber vhodnej rýchlosti
② **Tlačidlo turbo** (len modely HR3705/HR3706)
   - Stlačením a podržaním tlačidla zvýšite rýchlosť pri náročnejších úlohách.
③ **Tlačidlo na uvoľnenie nadstavcov:** Stlačením uvoľníte vložené šľahacie metličky/ploché šľahače/háky na miesenie.
④ **Pohonná jednotka**
⑤ **Úložný priestor na kábel**
⑥ **Úchytka na kábel**
⑦ **Dva ploché šľahače (len modely HR3700/HR3705)**
⑧ **Dve šľahacie metličky (len modely HR3701/HR3702/HR3706)**
⑨ **Dva háky na miesenie (dodávané s modelmi HR3705/HR3706, voliteľné pre model HR3700)**

4 Používanie zariadenia

Pred prvým použitím

Kým spotrebič použijete po prvýkrát, dôkladne vyčistite súčasti, ktoré prichádzajú do kontaktu s potravinami.

1 Pohonnú jednotku očistite navlhčenou tkaninou.
2 Šľahacie nadstavce a háky na miesenie umyte v teplej vode s prídavkom saponátu alebo v umývačke na riad.

Šľahacie metličky/ploché šľahače/háky na miesenie (obr. 2)

1 Vyberte vhodnú rýchlosť, čím zapnete šľahacie metličky/ploché šľahače alebo háky na miesenie. Ak chcete zabrániť vyšplechovaniu prísad, začnite mixovať pri nízkej rýchlosti a postupne prechádzajte na vyššiu rýchlosť.
   - Pri náročnejších úlohách počas spracovania stlačte a podržte tlačidlo Turbo.
2 Po použití otočte volič rýchlosti do polohy **0** (vypnuté) a potom spotrebič odpojte od siete.
3 Stlačte tlačidlo na uvoľnenie šľahacích metličiek/plochých šľahačov alebo hákov na miesenie.

5 Recept

Pizzové cesto

Suroviny:

- 500 g polohrubej múky
- 50 g oleja
- 1 čajová lyžička cukru
- 1 čajová lyžička soli
- 1 balíček droždia
- 280 ml teplej vody

Príprava:

1 Do misky vložte múku, cukor, soľ a droždie.
2 Nalejte do misky vodu a olej.
3 Začnite miešať pri rýchlosti 1 a potom postupne zvyšujte rýchlosť až na maximum.
4 Miešajte suroviny, až kým sa nevytvorí dôkladne vymiesená guľa.

6 Čistenie (obr. 4)

Výstraha

- Kým začnete spotrebič čistiť alebo odpájať príslušenstvo, odpojte ho od siete.

1 Pohonnú jednotku očistite navlhčenou tkaninou.
2 Šľahacie nadstavce a háky na miesenie umyte v teplej vode (< 60 °C) s prídavkom saponátu alebo v umývačke na riad.

7 Objednanie príslušenstva

Ak si chcete kúpiť príslušenstvo k tomuto zariadeniu, navštívte našu webovú stránku www.philips.com/shop. Ak máte problémy s objednaním príslušenstva pre daný spotrebič, obráťte sa na Stredisko starostlivosti o zákazníkov spoločnosti Philips vo vašej krajine. Kontaktné údaje nájdete na stránke www.philips.com/support.

8 Záruka a servis

Ak sa vyskytne problém, potrebujete servisný zásah alebo doplnkové informácie, navštívte stránku www.philips.com/support alebo sa obráťte na Stredisko starostlivosti o zákazníkov spoločnosti Philips vo vašej krajine. Telefónne číslo nájdete v celosvetovo platnom záručnom liste. Ak sa vo vašej krajine toto stredisko nenachádza, obráťte sa na miestneho predajcu výrobkov Philips.

Slovenščina

1 Pomembno

Pred uporabo aparata natančno preberite ta letak s pomembnimi informacijami in ga shranite za poznejšo uporabo.

Opozorilo

- Motorne enote ne potapljajte v vodo, niti je ne spirajte pod tekočo vodo.
- Preden aparat priključite na napajanje, preverite, ali na dnu aparata navedena napetost ustreza napetosti lokalnega električnega omrežja.
- Če je omrežni kabel poškodovan, ga lahko zamenja samo proizvajalec, njegov servisni zastopnik ali druga usposobljena oseba, da se izognete nevarnosti.
- Aparate lahko uporabljajo osebe z zmanjšanimi fizičnimi ali psihičnimi sposobnostmi ali s pomanjkljivimi izkušnjami in znanjem, če so prejele navodila glede varne uporabe aparata ali jih pri uporabi nadzoruje odgovorna oseba, ki jih opozori na morebitne nevarnosti.
- Pazite, da se otroci ne igrajo z aparatom.
- Aparatane smejo uporabljati otroci. Aparat in kabel hranite izven dosega otrok.
- Preden mešalnik priključite na električno omrežje, vanj vstavite metlice.
- Preden aparat vklopite, metlice pogreznite v sestavine.
- Če aparat pustite brez nadzora, preden ga začnete sestavljati, razstavljati ali čistiti, preden zamenjate nastavke ali se približate delom, ki se med uporabo premikajo, aparat izklopite in izključite iz električnega omrežja.

Pozor

- Ne uporabljajte nastavkov ali delov drugih proizvajalcev, ki jih Philips izrecno ne priporoča. Uporaba takšnih nastavkov razveljavi garancijo.
- Aparat je namenjen izključno uporabi v gospodinjstvu.
- Ne prekoračite količin in časov obdelave, ki so navedeni v uporabniškem priročniku.
- Neprekinjeno ne obdelujte več kot ene porcije. Pred nadaljevanjem obdelave počakajte pet minut, da se aparat ohladi.

Opomba

- Raven hrupa = 86 dB [A]

Elektromagnetna polja (EMF)

Ta Philipsov aparat ustreza vsem standardom glede elektromagnetnih polj (EMF). Če z aparatom ravnate pravilno in v skladu z navodili v tem priročniku, je njegova uporaba glede na danes veljavne znanstvene dokaze varna.

Recikliranje

Ta simbol pomeni, da izdelka ne smete odlagati skupaj z običajnimi gospodinjskimi odpadki (2012/19/EU).

Upoštevajte državne predpise za ločeno zbiranje električnih in elektronskih izdelkov. S pravilnim odlaganjem pripomorete k preprečevanju negativnih vplivov na okolje in zdravje ljudi.

2 Uvod

Čestitamo vam za nakup in dobrodošli pri Philipsu! Če želite popolnoma izkoristiti podporo, ki jo nudi Philips, registrirajte izdelek na www.philips.com/welcome.

Z našim novim mešalnikom serije Daily lahko hitro in preprosto pripravljate prave poslastice. 20 odstotkov hitreje pripravljajte mešanice za pecivo in testo. Lahka in ergonomska zasnova poskrbi za preprosto in udobno mešanje sestavin.

3 Pregled (slika 1)

① **Regulator hitrosti**
   - **0:** izklopite žične metlice/metlice/kavlje za gnetenje
   - **1 2 3 4 5** (HR3705/HR3706) / **1 2 3** (HR3700/HR3701/HR3702): vklopite žične metlice/metlice/kavlje za gnetenje in izberite ustrezno hitrost
② **Gumb Turbo** (samo pri modelu HR3705/HR3706)
   - Pridržite, da povišate hitrost za zahtevnejša opravila.
③ **Gumb za izmet:** pritisnite ga, da sprostite vstavljene žične metlice/metlice/kavlje za gnetenje.
④ **Motorna enota**
⑤ **Shranjevanje kabla**
⑥ **Sponka za kabel**
⑦ **Dve metlici (samo pri modelih HR3700/HR3705)**
⑧ **Dve žični metlici (samo pri modelih HR3701/HR3702/HR3706)**
⑨ **Dva kavlja za gnetenje (samo pri modelih HR3705/HR3706, izbirno pri modelu HR3700)**

4 Uporaba aparata

Pred prvo uporabo

Pred prvo uporabo aparata temeljito očistite dele, ki bodo v stiku s hrano.

1 Motorno enoto očistite z vlažno krpo.
2 Metlice ali metlice za gnetenje očistite v topli vodi z nekaj pomivalne tekočine ali v pomivalnem stroju.

Žične metlice/metlice/kavlji za gnetenje (slika 2)

1 Izberite ustrezno hitrost, da vklopite žične metlice/metlice ali kavlje za gnetenje. Da preprečite škropljenje, začnite mešati z nizko hitrostjo, pozneje pa prestavite v višjo.
   - Za zahtevnejša opravila med obdelavo pridržite gumb za turbo.
2 Po uporabi izbirnik hitrosti premaknite na **0** (izklop) in aparat izključite z napajanja.
3 Pritisnite gumb za izmet, da sprostite žične metlice/metlice ali kavlje za gnetenje.

5 Recept

Testo za pico

Sestavine:

- 500 g večnamenske moke
- 50 g olja
- 1 čajna žlička sladkorja
- 1 čajna žlička soli
- 1 vrečka suhega kvasa
- 280 ml tople vode

Navodila:

1 V posodo dajte moko, sladkor, sol in kvas.
2 V posodo nalijte vodo in olje.
3 Sestavine najprej obdelujte pri hitrosti 1 in nato počasi preklapljajte do najvišje hitrosti.
4 Sestavine mešajte, dokler ne dobite dobro pregnetenega hlebčka.

6 Čiščenje (slika 4)

Pozor

- Aparat izključite z napajanja, preden ga očistite ali sprostite katerega od nastavkov.

1 Motorno enoto očistite z vlažno krpo.
2 Metlice ali metlice za gnetenje očistite v topli vodi (< 60 °C) z nekaj pomivalne tekočine ali v pomivalnem stroju.

7 Naročanje dodatne opreme

Dodatno opremo za to napravo lahko kupite na naši spletni strani www.philips.com/shop. Če imate kakršnekoli težave pri nabavi dodatne opreme za aparat, se obrnite na Philipsov center za pomoč uporabnikom v svoji državi. Kontaktne podatke lahko najdete na strani www.philips.com/support.

8 Garancija in servis

Če imate težavo, potrebujete servis ali informacije, obiščite spletno stran www.philips.com/support ali se obrnite na Philipsov center za pomoč uporabnikom v svoji državi. Telefonska številka je navedena na mednarodnem garancijskem listu. Če v vaši državi ni centra za pomoč uporabnikom, se obrnite na lokalnega Philipsovega prodajalca.

Srpski

1 Važno

Pre upotrebe aparata pažljivo pročitajte ovu brošuru sa važnim informacijama i sačuvajte je za buduće potrebe.

Upozorenje

- Jedinicu motora nikada ne uranjajte u vodu i ne perite je ispod slavine.
- Pre nego što aparat povežete na električnu mrežu, proverite da li napon naveden sa donje strane aparata odgovara naponu lokalne električne mreže.
- Ako je kabl za napajanje oštećen, mora da ga zameni proizvođač, njegov servisni agent ili na sličan način kvalifikovane osobe kako bi se izbegla opasnost.
- Aparate mogu da koriste osobe sa smanjenim fizičkim, senzornim ili mentalnim sposobnostima, ili nedostatkom iskustva i znanja, pod uslovom da su pod nadzorom ili da su dobile uputstva za bezbednu upotrebu aparata i da razumeju moguće opasnosti.
- Deca moraju da budu pod nadzorom da se ne bi igrala sa aparatom.
- Deca ne smeju da koriste aparat. Aparat i njegov kabl držite van domašaja dece.
- Dodatke za mućenje postavite na mikser pre nego što ga priključite na električnu mrežu.
- Dodatke za mućenje spustite u sastojke pre nego što uključite aparat.
- Isključite aparat i izvucite utikač iz utičnice ako ćete ga ostaviti bez nadzora ili pre sklapanja, rasklapanja i čišćenja, kao i pre zamene dodataka ili pristupanja delovima koji se pomeraju tokom upotrebe.

Opomena

- Nikada nemojte da koristite dodatke niti delove drugih proizvođača koje kompanija Philips nije izričito preporučila. U slučaju upotrebe takvih dodataka ili delova, garancija prestaje da važi.
- Aparat je namenjen isključivo upotrebi u domaćinstvu.
- Nemojte da prekoračite količine i vreme pripremanja koje je navedeno u korisničkom priručniku.
- Nakon obrade jedne količine napravite pauzu. Ostavite aparat da se ohladi pet minuta pre nego što nastavite obrađivanje.

Napomena

- Jačina buke = 86 dB [A]

Elektromagnetna polja (EMF)

Ovaj Philips aparat usklađen je sa svim standardima u vezi sa elektromagnetnim poljima (EMF). Ako se aparatom rukuje na odgovarajući način i u skladu sa uputstvima iz ovog priručnika, on je bezbedan za upotrebu prema trenutno dostupnim naučnim dokazima.

Recikliranje

Ovaj simbol ukazuje na to da ovaj proizvod ne sme da se odlaže sa običnim kućnim otpadom (2012/19/EU).

Pratite propise svoje zemlje za zasebno prikupljanje otpadnih električnih i elektronskih proizvoda. Pravilno odlaganje doprinosi sprečavanju negativnih posledica po životnu sredinu i zdravlje ljudi.

2 Uvod

Čestitamo na kupovini i dobro došli u Philips! Da biste na najbolji način iskoristili podršku koju nudi kompanija Philips, registrujte proizvod na www.philips.com/welcome.

Naš novi Daily mikser čini mešenje jednostavnijim, za brže, ukusnije rezultate svaki put. Pripremajte testa za kolače i smese do 20% brže. Lagani i ergonomski dizajn olakšava svo mešenje i čini ga udobnim.

3 Pregled (sl. 1)

① **Kontrola brzine**
   - **0**: Isključite žičane/trakaste dodatke za mućenje ili spiralne dodatke za testo.
   - **1 2 3 4 5** (HR3705/HR3706) / **1 2 3** (HR3700/HR3701/HR3702): Uključite žičane/trakaste dodatke / spiralne dodatke za testo i izaberite odgovarajuću brzinu
② **Dugme Turbo** (samo HR3705/HR3706)
   - Pritisnite i zadržite kako biste povećali brzinu za zahtevnije zadatke.
③ **Dugme za izbacivanje: Pritisnite da biste oslobodili postavljene žičane/trakaste dodatke za mućenje ili spiralne dodatke za testo.**
④ **Jedinica motora**
⑤ **Pregrada za kabl**
⑥ **Štipaljka za pričvršćivanje kabla**
⑦ **Dva trakasta dodatka za mućenje (samo HR3700/HR3705)**
⑧ **Dva žičana dodatka za mućenje (samo HR3701/HR3702/HR3706)**
⑨ **Dva spiralna dodatka za testo (isporučuju se sa HR3705/HR3706, opciono za HR3700)**

4 Upotreba aparata

Pre prve upotrebe

Pre prve upotrebe aparata temeljno očistite delove koji dolaze u dodir sa hranom.

1 Jedinicu motora čistite vlažnom tkaninom.
2 Dodatke za mućenje i spiralne dodatke za testo čistite u toplој vodi sa malo deterdženta ili u mašini za pranje sudova.

Žičani/trakasti dodaci za mućenje/spiralni dodaci za testo (slika 2)

1 Izaberite odgovarajuću brzinu da biste uključili žičane/trakaste dodatke za mućenje ili spiralne dodatke za testo. Da biste izbegli prskanje, mućenje počnite na manjoj brzini, a zatim pređite na veću brzinu.
   - Za zahtevnije zadatke, tokom obrade pritisnite dugme turbo i zadržite ga.
2 Nakon upotrebe, selektor brzine okrenite u položaj **0** (isključeno), a zatim isključite aparat iz utičnice.
3 Pritisnite dugme za izbacivanje da biste oslobodili žičane/trakaste dodatke za mućenje ili spiralne dodatke za testo.

5 Recept

Testo za picu

Sastojci:

- 500 g višenamenskog brašna
- 50 g ulja
- 1 kašičica ulja
- 1 kašičica soli
- 1 kesica instant kvasca
- 280 ml tople vode

Uputstvo:

1 Brašno, šećer, so i kvasac stavite u činiju.
2 Sipajte vodu i ulje u činiju.
3 Započnite obradu korišćenjem brzine 1, a zatim postepeno prebacite na maksimalnu brzinu.
4 Mešajte sastojke dok se ne formira konzistentna lopta.

6 Čišćenje (sl. 4)

Opomena

- Isključite aparat iz utičnice pre čišćenja ili oslobađanja dodatka.

1 Jedinicu motora čistite vlažnom tkaninom.
2 Dodatke za mućenje i spiralne dodatke za testo čistite u toplој vodi (<60°C) sa malo deterdženta ili u mašini za pranje sudova.

7 Naručivanje dodataka

Da biste kupili dodatke za ovaj aparat, posetite našu Web lokaciju www.philips.com/shop. Ako imate bilo kakvih teškoća pri nabavci dodataka za aparat, obratite se centru za korisničku podršku kompanije Philips u svojoj zemlji. Detalje za kontakt možete pronaći na Web lokaciji www.philips.com/support.

8 Garancija i servis

Ako imate problem, potreban vam je servis ili informacije, pogledajte www.philips.com/support ili se obratite centru za korisničku podršku kompanije Philips u svojoj zemlji. Broj telefona ćete pronaći na međunarodnom garantnom listu. Ako u vašoj zemlji ne postoji centar za korisničku podršku, obratite se lokalnom distributeru Philips proizvoda.

Українська

1 Важлива інформація

Перед тим як користуватися пристроєм, уважно прочитайте цей буклет із важливою інформацією та зберігайте його для довідки в майбутньому.

Увага!

- Ні в якому разі не занурюйте блок двигуна у воду і не мийте його під краном.
- Перед тим як під'єднувати пристрій до мережі, перевірте, чи напруга, вказана на дні пристрою, збігається із напругою у мережі.
- Якщо кабель живлення пошкоджено, для уникнення небезпеки його повинен заміняти лише виробник, його сервісний агент або кваліфікована особа.
- Пристроями можуть користуватися особи із послабленими фізичними відчуттями або розумовими здібностями, чи без належного досвіду та знань, за умови, що користування відбувається під наглядом, їм було проведено інструктаж щодо безпечного користування пристроєм та їх було повідомлено про можливі ризики.
- Дорослі повинні стежити, щоб діти не бавилися пристроєм.
- Цим пристроєм не можна користуватися дітям. Тримайте пристрій і шнур подалі від дітей.
- Перед тим як під'єднувати міксер до мережі, встановіть вінчики у міксер.
- Перед тим як вмикати пристрій, опустіть вінчики у продукти.
- Вимикайте та від'єднайте пристрій від мережі, якщо залишаєте його без нагляду або перш ніж зібрати, розібрати та почистити, а також перед зміною аксесуарів чи доступу до частин, які рухаються під час використання.

Увага

- Не використовуйте аксесуари чи деталі інших виробників, за винятком тих, які рекомендує компанія Philips. Використання таких аксесуарів чи деталей призведе до втрати гарантії.
- Цей пристрій призначений виключно для побутового використання.
- Не перевищуйте кількість продуктів і тривалість обробки, вказані в посібнику користувача.
- Не обробляйте без перерви більше, ніж одну порцію. Перед тим як продовжити обробку, давайте пристрою охолонути протягом 5 хвилин.

Примітка

- Рівень шуму = 86 дБ [A]

Електромагнітні поля (ЕМП)

Цей пристрій Philips відповідає всім стандартам, які стосуються електромагнітних полів (ЕМП). Згідно з останніми науковими дослідженнями пристрій є безпечним у використанні за умов правильної експлуатації відповідно до інструкцій, поданих у цьому посібнику користувача.

Переробка

Цей символ означає, що цей виріб не підлягає утилізації зі звичайними побутовими відходами (2012/19/EU).

Дотримуйтесь правил роздільного збору електричних та електронних пристроїв у вашій країні. Належна утилізація допоможе запобігти негативному впливу на навколишнє середовище та здоров'я людей.

2 Вступ

Вітаємо Вас із покупкою та ласкаво просимо до клубу Philips! Щоб у повній мірі користуватися підтримкою, яку пропонує Philips, зареєструйте свій виріб на веб-сайті www.philips.com/welcome.

Наш новий міксер Daily робить випікання легшим для щоразу швидкого приготування смачних страв. Готуйте рідке тісто на торт до 20% швидше. Легкий та ергономічний дизайн робить змішування будь-яких сумішей легким та зручним.

3 Огляд (мал. 1)

① **Регулятор швидкості**
   - **0:** вимкнення дротяних/стрічкових вінчиків/замішувачів для тіста
   - **1 2 3 4 5** (HR3705/HR3706) / **1 2 3** (HR3700/HR3701/HR3702): встановіть гнучкі вінчики або замішувачі для тіста і виберіть відповідну швидкість
② **Кнопка «турбо»** (лише HR3705/HR3706)
   - Натисніть та утримуйте для збільшення швидкості під час обробки твердих та густих продуктів.
③ **Кнопка виймання:** натискайте для виймання гнучких вінчиків або замішувачів для тіста.
④ **Блок двигуна**
⑤ **Пристосування для шнура**
⑥ **Затискач для шнура**
⑦ **Два гнучкі вінчики (лише HR3700/HR3705)**
⑧ **Два гнучкі вінчики (лише HR3701/HR3702/HR3706)**
⑨ **Два замішувачі для тіста (у комплекті з HR3705/HR3706, додатковий аксесуар для HR3700)**

4 Використання пристрою

Перед першим використанням

Перед першим використанням пристрою добре почистіть частини, які контактуватимуть із їжею.

1 Блок двигуна почистіть вологою ганчіркою.
2 Мийте вінчики та замішувачі для тіста у теплій воді з миючим засобом або у посудомийній машині.

Гнучкі вінчики/замішувачі для тіста (мал. 2)

1 Виберіть відповідну швидкість, щоб увімкнути гнучкі вінчики чи замішувачі для тіста. Для запобігання розбризкуванню починайте змішувати на малій швидкості, а потім вмикайте більшу швидкість.
   - Під час обробки твердих та густих продуктів натискайте та утримуйте кнопку «турбо».
2 Після використання поверніть регулятор швидкості в положення **0** (положення вимкнення) та від'єднайте пристрій від мережі.
3 Натисніть кнопку виймання, щоб вийняти дротяні/стрічкові вінчики або замішувачі для тіста.

5 Рецепт

Тісто для піци

Інгредієнти:

- 500 г звичайного борошна
- 50 г олії
- 1 чайна ложка цукру
- 1 чайна ложка солі
- 1 пакетик «швидких» дріжджів
- 280 мл теплої води

Спосіб приготування:

1 Покладіть борошно, цукор, сіль і дріжджі в посудину.
2 Вилийте в посудину воду та олію.
3 Почніть обробку зі швидкістю 1, а потім поступово збільшуйте її до максимуму.
4 Змішуйте продукти до утворення однорідної маси.

6 Чищення (мал. 4)

Увага

- Перед тим як чистити пристрій або виймати аксесуари, від'єднуйте його від мережі.

1 Блок двигуна почистіть вологою ганчіркою.
2 Мийте вінчики та замішувачі для тіста у теплій воді (<60 °C) з миючим засобом або у посудомийній машині.

7 Замовлення аксесуарів

Щоб придбати аксесуари для цього пристрою, відвідайте наш веб-сайт www.philips.com/shop. Якщо у Вас виникли проблеми із придбанням аксесуарів для цього пристрою, зверніться до Центру обслуговування клієнтів Philips у Вашій країні. Контактну інформацію можна знайти на веб-сайті www.philips.com/support.

8 Гарантія та обслуговування

Якщо Вам необхідна інформація чи обслуговування або ж виникла проблема, відвідайте веб-сайт www.philips.com/support чи зверніться до Центру обслуговування клієнтів Philips у своїй країні. Номер телефону можна знайти на гарантійному талоні. Якщо у Вашій країні немає Центру обслуговування клієнтів, зверніться до місцевого дилера Philips.

Компанія Philips встановлює строк служби на даний виріб – не менше 3 років

	Условия хранения/ Сақтау шарттары	Условия эксплуатации/ пайдалану шарттары
Температура/ Температура	-20°C ÷+60 °C	+10°C ÷ +40°C
Относительная влажность/ Салыстырмалы ылғалдылық	20% ÷ 95%	20% ÷ 90%
Атмосферное давление/ Атмосфералық қысым	98 ÷ 102 kPa	98 ÷ 102 kPa

tehnoteka

https://tehnoteka.rs

Ovaj dokument je originalno proizveden i objavljen od strane proizvođača, brenda Philips, i preuzet je sa njihove zvanične stranice. S obzirom na ovu činjenicu, Tehnoteka ističe da ne preuzima odgovornost za tačnost, celovitost ili pouzdanost informacija, podataka, mišljenja, saveta ili izjava sadržanih u ovom dokumentu.

Napominjemo da Tehnoteka nema ovlašćenje da izvrši bilo kakve izmene ili dopune na ovom dokumentu, stoga nismo odgovorni za eventualne greške, propuste ili netačnosti koje se mogu naći unutar njega. Tehnoteka ne odgovara za štetu nanesenu korisnicima pri upotrebi netačnih podataka. Ukoliko imate dodatna pitanja o proizvodu, ljubazno vas molimo da kontaktirate direktno proizvođača kako biste dobili sve detaljne informacije.

Za najnovije informacije o ceni, dostupnim akcijama i tehničkim karakteristikama proizvoda koji se pominje u ovom dokumentu, molimo posetite našu stranicu klikom na sledeći link:

https://tehnoteka.rs/p/philips-rucni-mikser-hr370500-akcija-cena/